SKINTOP® MS-M

SKINTOP® MS-M，用于电缆直径最大 98 mm 的黄铜电缆夹套，适合机械和化学稳定性条件苛刻的区域

产品信息
SKINTOP® MS-M 75 ⨯ 1.5 到110 x 2，使用新型双重薄垫圈，便于大直径电缆的装配。

现在已经获得IP69认证！证明可用于工业设备清洗时采用高压清洗机和热水的最严苛清洗过程

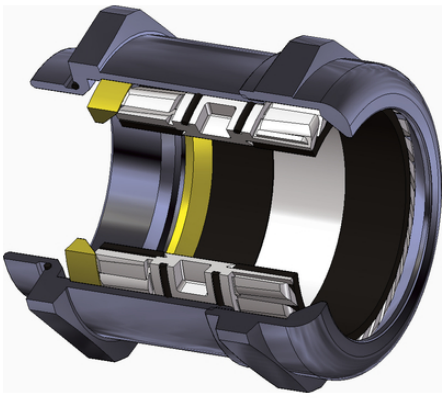

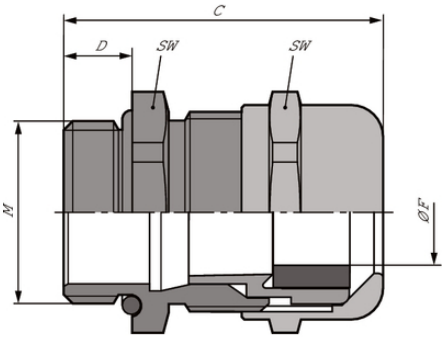

有各种认证

耐温

耐酸

最佳应力缓释

抗机械应力

耐腐蚀

优异的耐化学性能

Last Update (23.03.2018)
©2018 Lapp Group - 保留技术性变更
产品管理 http://lappchina.lappgroup.com
You can find the current technical data in the corresponding data sheet.
PN 0456 / 02_03.16

SKINTOP® MS-M

优势
高可靠性
最佳应力缓释
夹紧范围广
适用的最大电缆直径：98mm

应用范围
适用于对特殊机械和化学稳定性要求高的场合
化工行业
测量和控制技术
机械和设备制造
设备安装工程

技术认证
UL 文件号 E79903

产品结构
公制连接螺纹，符合 DIN EN 60423
基于技术信息 DIN IEC 62444

注意
请配套使用SKINDICHT® SM-M 埋头螺母

合适的配件请见 SKINTOP® 公制附件

技术参数

分类 ETIM 5:	ETIM 5.0 Class-ID: EC000441 ETIM 5.0 类别描述：电缆螺纹夹套
分类 ETIM 6:	ETIM 6.0 Class-ID: EC000441 ETIM 6.0 Class-Description: Cable screw gland
注意:	安装尺寸和 固定扭矩 参见 T21
证书:	尺寸 M75 x 1.5 的 IP 69 认证申请中。 尺寸 M90 x 2 至 M110 x 2 的 UL、CSA、DNV 和 VDE 认证申请中。
材料:	Body: nickel-plated brass Insert: polyamide Sealing: CR O-ring: NBR
防护等级:	IP 68 - 10 bar IP 69 (M12 - M63)
温度范围:	动态 -25°C 至 + 100°C 固定安装：-40°C 至 +100°C

©2018 Lapp Group - 保留技术性变更

SKINTOP® MS-M

备注
照片和图像不能缩放，也不能代表各自产品的详细图像。
价格为不含增值税与附加费的净价。对企业用户销售。

©2018 Lapp Group - 保留技术性变更

LAPP GROUP

SKINTOP® MS-M

物料编号	物料描述 / 尺寸	夹紧范围 ØF mm	SW 扳手尺寸 mm	总长度 C mm	螺纹长度 D mm
SKINTOP® MS-M					
53112000	M 12 x 1,5	3.5 - 7	16	26.5	6.5
53112010	M 16 x 1,5	4.5 - 10	20	33	7
53112020	M 20 x 1,5	7 - 13	24	37	8.5
53112030	M 25 x 1,5	9 - 17	29	38.5	8
53112040	M 32 x 1,5	11 - 21	36	45.5	9
53112050	M 40 x 1,5	19 - 28	45	48	9
53112060	M 50 x 1,5	27 - 35	54	55.5	10
53112070	M 63 x 1,5	34 - 45	67	67	15
53112080	M 63 x 1,5 plus	44 - 55	75	65.5	15
53112510	M 75 x 1,5	58 - 68	95	105	15
53112512	M 90 x 2	66 - 78	115	135.5	20
53112514	M 110 x 2	86 - 98	135	154	25

©2018 Lapp Group - 保留技术性变更