Instrukcja uruchomieniowa dla lutownic grzałkowych i transformatorowych

1. Wstęp

Szanowny Kliencie! Dziękujemy za dokonanie zakupu w TME! W dbałości o środowisko przekazujemy Państwu tę skróconą instrukcję obsługi. Przed rozpoczęciem pracy z urządzeniem prosimy o uważne jej przeczytanie. Wejdź na: www.tme.eu
Rysunki zamieszczone w instrukcji skróconej to ilustracje poglądowe i mogą różnić się od rzeczywistego wyglądu przedmiotu. Nie zmienia to jednak ich podstawowych właściwości.

2. Przeznaczenie

Urządzenie przeznaczone do lutowania końcówek przewodów, elementów elektroniki

3. Przygotowanie do pracy i użytkowanie

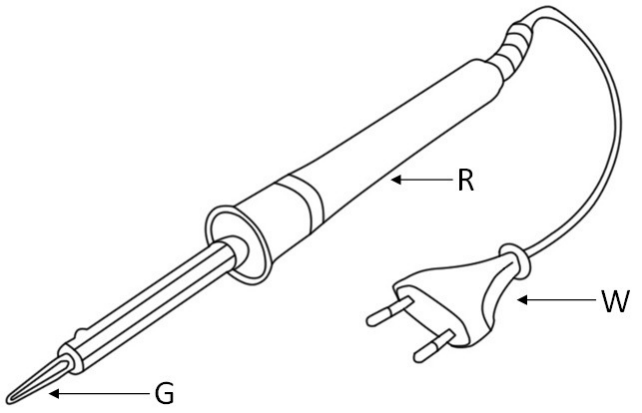

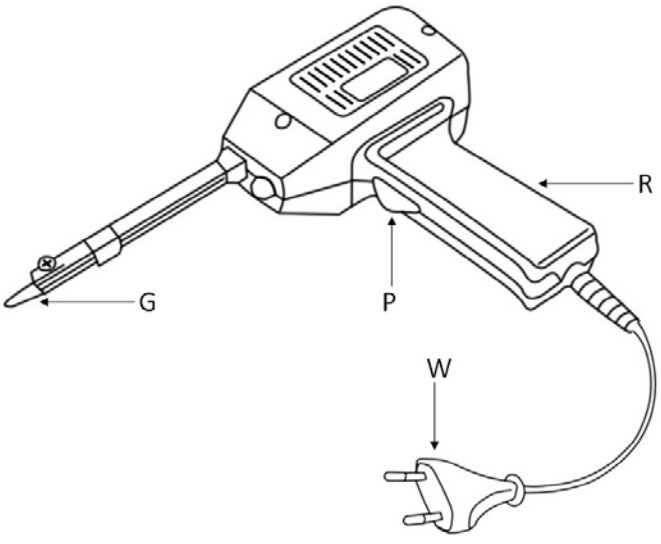

Transfer Multisort Elektronik Sp. z o.o.
Ustronna 41, 93-350 Łódź, Polska, tel. 42 645 54 00, fax 42 645 54 10, tme@tme.pl, tme.pl
Adres do korespondencji: 90-951 Łódź 40, PO BOX 2071
NIP: 729-010-89-84, REGON: 473171710, Sąd Rejonowy dla Łodzi-Śródmieścia
Nr KRS: 0000165815, Wysokość kapitału zakładowego: 3 300 000 PLN

sales@prom-elec.com / ООО ПРОМЭЛЕКТРОНИКА

R - rękojeść
G - grot
W - wtyk zasilający 230V AC
P - przycisk zasilania

- Podłączyć przewód zasilający do odpowiedniego gniazda.
- Do czasu nagrzania odłożyć w bezpieczne miejsce.

4. Środki ostrożności

- Nie włączać urządzenia bezpośrednio po przeniesieniu z chłodnego pomieszczenia do ciepłego. Kondensacja pary wodnej może spowodować uszkodzenie urządzenia.
- Uszkodzony przewód zasilający powinien być niezwłocznie wymieniony przez wykwalifikowanego serwisanta.
- Urządzenie może być używane jedynie w dobrze wentylowanych pomieszczeniach.
- Nie przykrywać otworów wentylacyjnych.
- Nigdy nie należy obsługiwać urządzenia mokrymi rękami lub gdy przewody są mokre, gdyż może to spowodować zwarcie lub porażenie prądem.
- W pobliżu rozgrzanego urządzenia nie mogą znajdować się łatwopalne przedmioty, płyny lub gazy.
- Nie używać lutownicy do podgrzewania tworzyw sztucznych, gdyż może to powodować powstawanie trujących oparów.
- Dotknięcie gorącym grotem do przewodu zasilającego może spowodować stopienie izolacji i grozi porażeniem elektrycznym.
- Istnieje niebezpieczeństwo poparzenia płynną cyną lutowniczą.
- Korzystać z właściwej odzieży ochronnej.
- Nie pracować przy elementach pod napięciem.
- Nie pozostawiać włączonego urządzenia bez nadzoru.
- Urządzenie należy przechowywać poza zasięgiem dzieci.
- Nie należy używać lutownicy do celów innych niż lutowanie.
- Po skończonej pracy wyłączyć zasilanie, odłączyć przewód zasilający i odczekać aż urządzenie ostygnie.
- Zabrania się dokonywania jakichkolwiek zmian konstrukcyjnych. Samowolne zmiany konstrukcyjne skutkują utratą gwarancji, a ponadto mogą spowodować nieprawidłowe działanie urządzenia lub być przyczyną wypadku.
- Nigdy nie należy używać urządzenia jako suszarki do włosów, dotykać elementu grzejnego ani kierować gorącego powietrza bezpośrednio na skórę.
- Zużyte urządzenie elektryczne nie może być składowane wraz z innymi odpadami. Zużyte urządzenie elektryczne należy składować w miejscach do tego przeznaczonych.

Electronic Components

Transfer Multisort Elektronik Sp. z o.o.

Ustronna 41, 93-350 Łódź, Polska, tel. 42 645 54 00, fax 42 645 54 10, tme@tme.pl, tme.pl
Adres do korespondencji: 90-951 Łódź 40, PO BOX 2071

NIP: 729-010-89-84, REGON: 473171710, Sąd Rejonowy dla Łodzi-Śródmieścia
Nr KRS: 0000165815, Wysokość kapitału zakładowego: 3 300 000 PLN