SKINTOP® GMP-GL

SKINTOP® GMP-GL, Piulițe PG din poliamidă ranforsată cu fibră de sticlă, pentru stabilitate şi rezistenţă mecanică maximă

Certificări multiple

Rezistent la temperatură

Timpul de asamblare

Beneficii
Ranforsat cu fibră de sticlă pentru stabilitate mecanică maximă
Suportul de aşezare al cheii evită zgârierea carcasei

Domeniul de utilizare
Pentru fixarea presetupelor SKINTOP® in găuri fără filet.

Normă de referință / aprobări
UL File Nr. E79903

Descrierea produsului
Filet de conectare PG

Notă
Aprobare UL doar dacă se folosește cu presetupele SKINTOP® din poliamidă cu aprobare UL
Proiectat pentru folosire cu SKINTOP® ST(R)

Ultima actualizare (01.03.2018)
©2018 Lapp Group - all rights reserved.
Managementul de produs http://lappromania.lappgroup.com
Puteţi găsi informaţiile tehnice curente în foaia de date corespunzătoare.
PN 0456 / 02_03.16

SKINTOP® GMP-GL

Date Tehnice

Clasificare:	ETIM 5.0 Class-ID: EC000441 ETIM 5.0 Descrierea clasei: presetupe
La cerere:	Disponibilă şi versiunea fără guler (fără suprafata plana pentru instrumentele de montaj)
Culoare:	Gri argintiu (RAL 7001) Gri deschis (RAL 7035) Negru (RAL 9005) rezistent UV
Material:	Poliamidă ranforsată cu fibră de sticlă
Gama de temperatură:	-20°C la +100°C

Observație

Fotografiile nu sunt la scară și nu reprezintă imagini detaliate ale produsului respectiv
Prețurile sunt prețuri nete fără TVA și suprataxe. Comercializare către clienții parteneri de afaceri.

©2018 Lapp Group - all rights reserved.

SKINTOP® GMP-GL

Articol nr.	Denumire articol / dimensiuni	Mărimea cheii SW în mm
SKINTOP® GMP-GL gri argintiu, cu guler		
53019000	PG 7	19
53019010	PG 9	22
53019020	PG 11	24
53019030	PG 13,5	27
53019040	PG 16	30
53019050	PG 21	36
53019060	PG 29	46
53019070	PG 36	60
53019080	PG 42	65
53019090	PG 48	70
SKINTOP® GMP-GL negru, cu guler		
53019200	PG 7	19
53019210	PG 9	22
53019220	PG 11	24
53019230	PG 13,5	27
53019240	PG 16	30
53019250	PG 21	36
53019260	PG 29	46
53019270	PG 36	60
53019280	PG 42	65
53019290	PG 48	70
SKINTOP® GMP-GL gri deschis, cu guler		
53019001	PG 7	19
53019011	PG 9	22
53019021	PG 11	24
53019031	PG 13,5	27
53019041	PG 16	30
53019051	PG 21	36
53019061	PG 29	46
53019071	PG 36	60
53019081	PG 42	65
53019091	PG 48	70

Ultima actualizare (01.03.2018)
©2018 Lapp Group - all rights reserved.
Managementul de produs http://lappromania.lappgroup.com
Puteţi găsi informaţiile tehnice curente în foaia de date corespunzătoare.
PN 0456 / 02_03.16

SKINTOP® GMP-GL

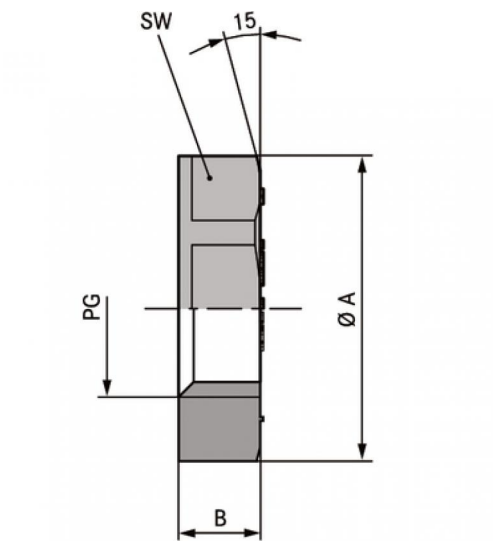

©2018 Lapp Group - all rights reserved.