SKINDICHT® BL

SKINDICHT® BL，带 PG 制连接螺纹的黄铜盲塞，使用螺丝刀组装

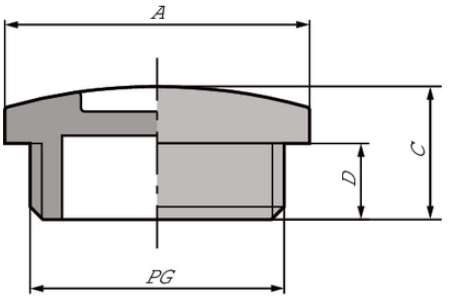

坚固

优势
用于填充预留的孔
用螺丝刀安装

应用范围
机械和设备制造
电机制造

产品结构
PG 制连接螺纹

技术参数

分类 ETIM 5:	ETIM 5.0 Class-ID: EC000032 ETIM 5.0 级别描述: 旋紧式电缆夹套的闷塞
分类 ETIM 6:	ETIM 6.0 Class-ID: EC000032 ETIM 6.0 Class-Description: Plug for cable screw gland
材料:	套体：镀镍黄铜 O形圈：NBR
防护等级:	IP 54 IP 68 (with O-Ring)
温度范围:	带 O 形圈：-30°C 至 +100°C 不带 O 形圈：-60°C 至 +200°C

Last Update (04.02.2018)
©2018 Lapp Group - 保留技术性变更
产品管理 http://lappchina.lappgroup.com
You can find the current technical data in the corresponding data sheet.
PN 0456 / 02_03.16

sales@prom-elec.com / ООО ПРОМЭЛЕКТРОНИКА

SKINDICHT® BL

备注
照片和图像不能缩放，也不能代表各自产品的详细图像。
价格为不含增值税与附加费的净价。对企业用户销售。

©2018 Lapp Group - 保留技术性变更

SKINDICHT® BL

物料编号	物料描述 / 尺寸
SKINDICHT® BL	
52002680	PG 7
52003390	PG 9
52003400	PG 11
52003410	PG 13,5
52003420	PG 16
52003430	PG 21
52003440	PG 29
52003450	PG 36
52003460	PG 42
52002790	PG 48
SKINDICHT® BL 带 O 形圈	
54001610	PG 7
54000071	PG 9
54000040	PG 11
54001630	PG 13,5
54001640	PG 16
54001660	PG 21
54001620	PG 29
54001650	PG 36
54001670	PG 42
54001680	PG 48

©2018 Lapp Group - 保留技术性变更