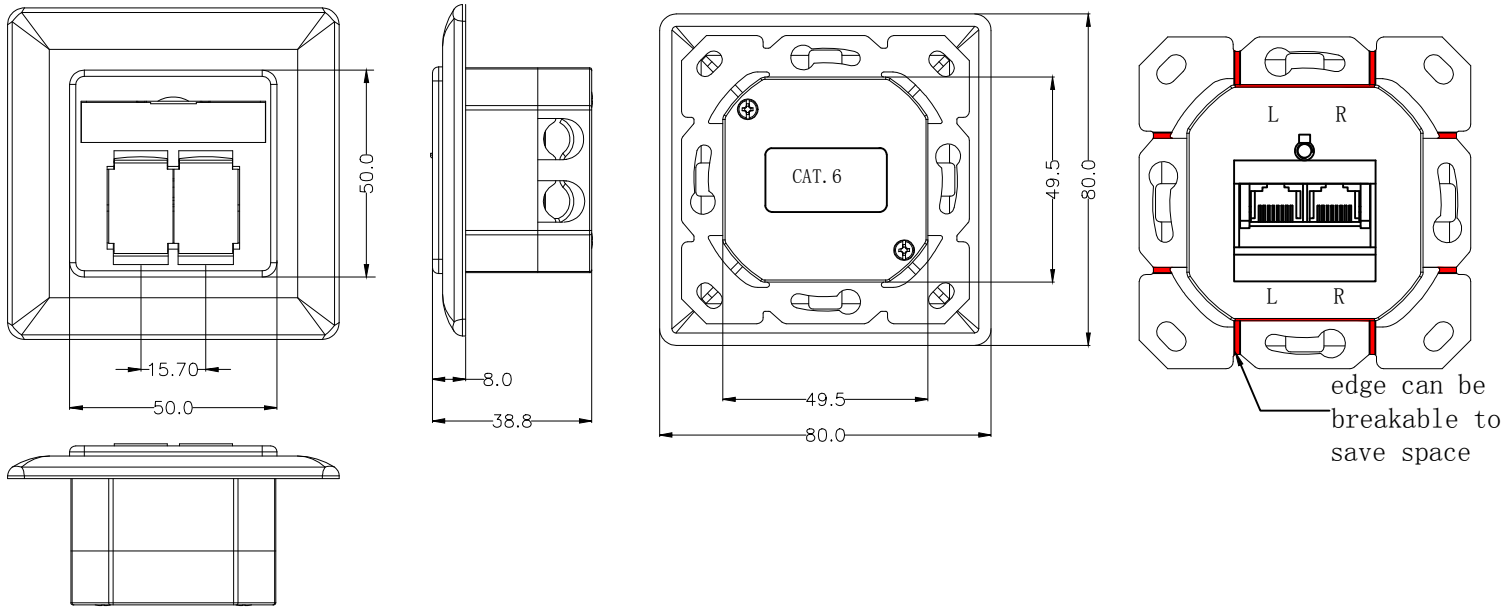

CAT 6 Universaldose

Mechanik

- Bauart:	Aufputzmontage	
- Material:	Abdeckung+Schließer:	flammhemmendes ABS
	Buchsengehäuse:	PBT+15%GF UL94V0
	Platine:	FR-4 Stärke:1.6MM
	Kontakte:	PHOSPHOR BRONZE T=0.35MM 8P8C 3µ vergoldet
	IDC Kontakt:	PHOSPHOR BRONZE T=0.50MM vernickelt
	Halter und Deckel:	Zinklegierung#3
- Kabel:	22-24AWG	
- IDC Körper:	Kronentyp feuerfestes PC/ABS UL-94V0/mit Farbcodierung nach T568A/B	

Elektrik

- Nennspannung:	125V~
- Nennstromstärke:	1.5A
- Kontaktwiderstand:	max. 100mOhm
- Isolationswiderstand:	min. 1000MOhm @ 500V DC
- Spannungsfestigkeit:	750V~ RMS 60Hz 1Min.
- Datenübertragung:	CAT.6 PERMANENT LINK:

Umwelt

- Lagerbedingungen:	-40~+85°C
- Betriebsbedingungen:	0~70°C

Konformität

- Datenübertragung:	ANSI/TIA/EIA-568 B.2-1
- IEC 11801 PL CLASS E	
- RJ45-Buchse:	IEC-60603-7-5 (verwendbar mit Modularstecker nach FCC Teil 68)
- RoHS	

CAT 6 universal wall plate

Mechanical

- Construction:	*surface mount version*	
- Material:	*Cover+Shutter:*	*flame retardant ABS*
	Jack housing:	*PBT+15%GF UL94V0*
	PCB:	*FR-4 Thickness: 1.6MM*
	Contacts:	*PHOSPHOR BRONZE T=0.35MM 8P8C 3µ gold-plated*
	IDC contact:	*PHOSPHOR BRONZE T=0.50MM nickel-plated*
	M. bracket+Top cover:	*Zinc alloy#3*
- Cable:	*22-24AWG*	
- IDC Body:	*Krone type fireproof PC/ABS UL-94V0/with color coding acc. T568A/B*	

Electrical

- Nominal voltage:	*125V~*
- Nominal current:	*1.5A*
- Contact resistance:	*max. 100mOhm*
- Insulation resistance:	*min. 1000MOhm @ 500V DC*
- Dielectric strength:	*750V~ RMS 60Hz 1Min.*
- Data standard:	*CAT.6 PERMANENT LINK:*

Environmental

- Storage:	*-40~+85°C*
- Operation:	*0~70°C*

Conformity

- Data standard:	*ANSI/TIA/EIA-568 B.2-1*
- IEC 11801 PL CLASS E	
- RJ45 jack:	*IEC-60603-7-5 (mates with modular plug conforming to FCC Part 68)*
- RoHS	

Änderungen			Datum	Name
Datum	Name	gez.:	05.08.2014	tf
		gepr.:	05.08.2014	tf
		Norm:		
		Änderungen vorbehalten / Subject to change		

Bezeichnung

NET DOSE CAT 6 UNI WEISS

Zeichnungs-Nr.: 68244

Blatt

von

sales@prom-elec.com / ООО ПРОМЭЛЕКТРОНИКА