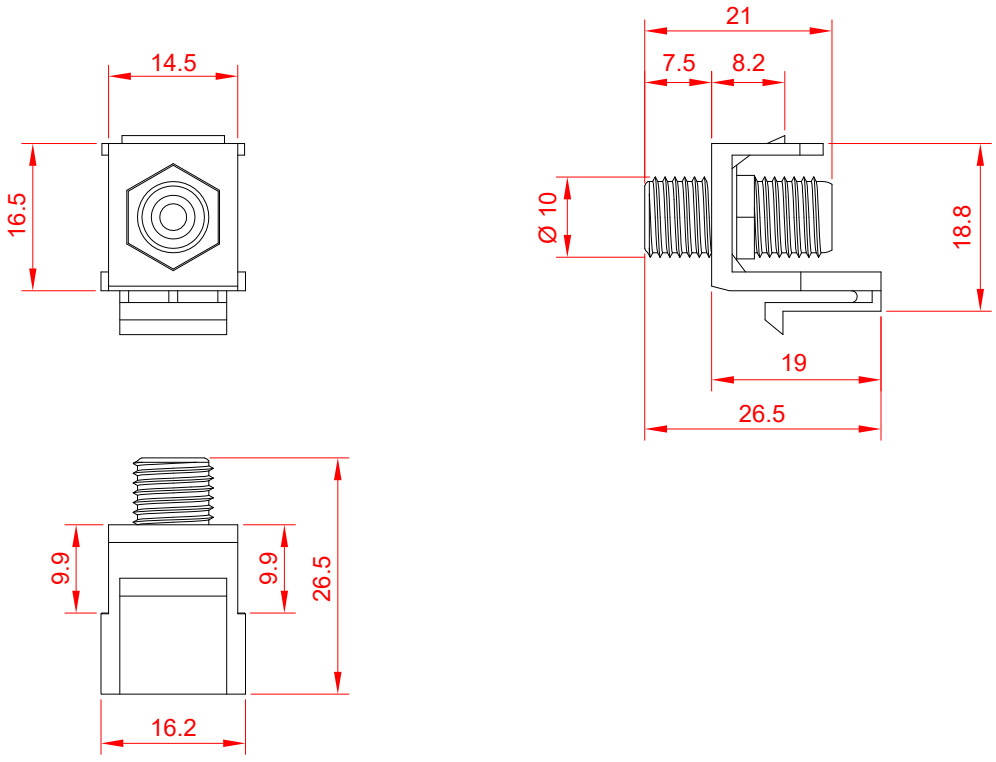

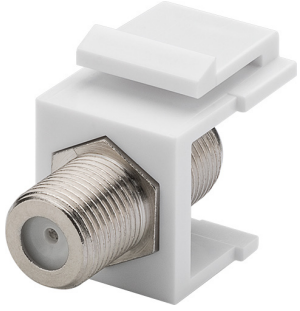

Keystone Modul SAT/Antenne

- 16,2 mm Breite, F-Buchse > F-Buchse
- SAT-Anschluss zum Einbau in Keystone Patchpanel, Dosen und Gehäusen usw.

Anschlüsse:	F-Buchse > F-Buchse
Material Gehäuse:	ABS
Material Kontakte:	Kupfer
Widerstand:	75 Ω
Vibration:	100 m/s² (10~500 Hz)
Frequenzbereich:	DC ~ 1 GHz
Spannungsfestigkeit:	500 V RMS
Nennspannung:	170 V max.
Kontaktwiderstand	
- Innenkontakt:	≤ 10 MΩ
- Außenkontakt:	≤ 5 MΩ
Isolationswiderstand:	≥ 1000 MΩ
Stehwellenverhältnis	
- Gerade:	≤ 1.2
- Rechter Winkel:	≤ 1.3
Dauerhaftigkeit Steckverbindung:	500x min.
Lagertemperatur:	-40°C bis +85°C
Betriebstemeratur:	0°C bis 70°C

Keystone Module SAT/antenna

- 16.2 mm width, F female > F female
- aerial connector for installation in Keystone patch panels, Ethernet sockets and housings

Connectors:	*F female > F female*
Material housing:	*ASB*
Material contacts:	*copper*
Impedance:	*75 Ω*
Vibration:	*100 m/s² (10~500 Hz)*
Frequency range:	*DC ~ 1 GHz*
Withstand voltage:	*500 V RMS*
Working voltage:	*170 V max.*
Contact resistance	
- Center contact:	*≤ 10 MΩ*
- Outer contact:	*≤ 5 MΩ*
Insulation resistance:	*≥ 1000 MΩ*
Voltage Standing Wave Ratio (VSWR)	
- Straight:	*≤ 1.2*
- Right angle:	*≤ 1.3*
Durability plug connection:	*500x min.*
Storage temperature:	*-40°C ~ +85°C*
Operating temperature:	*0°C ~ 70°C*

Änderungen			Datum	Name
Datum	Name	gez.:	29.06.2022	ir
		gepr.:	29.06.2022	aw
		Norm:		
		Änderungen vorbehalten / *Subject to change*		

Bezeichnung
NET Keystone Coax F female to F female

Zeichnungs-Nr.:
79474

Blatt
1/1
von