# SKINTOP® STR

SKINTOP® STR，增强耐油聚酰胺电缆夹套，具有广泛、可变的夹紧范围，带缩径密封插入件

有各种认证

耐温

最佳应力缓释

抗机械应力

优异的耐化学性能

## 优势

高度耐油，可靠性更高
永久防震
最佳应力缓释
夹紧范围广
可装配 各种附件（如多孔密封圈）

## 应用范围

带缩径密封件，用于密封外径更小的电缆

## 技术认证

UL 文件号 E79903

Last Update (10.04.2018)
©2018 Lapp Group - 保留技术性变更
产品管理 http://lappchina.lappgroup.com
You can find the current technical data in the corresponding data sheet.
PN 0456 / 02_03.16

# SKINTOP® STR

## 产品结构
PG 制连接螺纹

## 注意
合适的配件请见 SKINTOP® PG 制附件

SKINDICHT® GMP-GL 埋头螺母

## 技术参数

| | |
|---|---|
| 分类 ETIM 5: | ETIM 5.0 Class-ID: EC000441<br>ETIM 5.0 类别描述：电缆螺纹夹套 |
| 分类 ETIM 6: | ETIM 6.0 Class-ID: EC000441<br>ETIM 6.0 Class-Description: Cable screw gland |
| 注意: | 安装尺寸和<br>固定扭矩<br>参见 T21 |
| 发货颜色: | RAL 7001 银灰色<br>RAL 7035 浅灰色<br>RAL 9005 黑色 / 防紫外线 |
| 材料: | 套体：聚酰胺<br>垫圈：CR |
| 测试: | GGVS: TÜ.EGG.020-95 |
| 防护等级: | IP 68 - 5 bar |
| 温度范围: | 动态：-20°C 至 +80°C<br>固定安装：-40°C 至 +100°C |

## 备注
照片和图像不能缩放，也不能代表各自产品的详细图像。
价格为不含增值税与附加费的净价。对企业用户销售。


©2018 Lapp Group - 保留技术性变更

| 物料编号 | 物料描述 / 尺寸 | 夹紧范围 ØF mm | SW 扳手尺寸 mm | 总长度 C mm | 螺纹长度 D mm |
|---|---|---|---|---|---|
| SKINTOP® STR 银灰色 | | | | | |
| 53015100 | PG 7 | 1.5 - 5 | 15 | 32.0 | 7.8 |
| 53015110 | PG 9 | 2 - 6 | 19 | 36.0 | 8 |
| 53015120 | PG 11 | 2 - 7 | 22 | 38.0 | 8 |
| 53015130 | PG 13,5 | 4 - 9 | 24 | 41.0 | 9 |
| 53015140 | PG 16 | 6 - 12 | 27 | 44.0 | 10 |
| 53015150 | PG 21 | 9 - 16 | 33 | 49.0 | 11 |
| 53015160 | PG 29 | 11 - 20 | 42 | 56.0 | 10.7 |
| 53015170 | PG 36 | 17 - 26 | 53 | 66.0 | 13.3 |
| 53015180 | PG 42 | 22 - 31 | 60 | 68.0 | 13.4 |
| 53015190 | PG 48 | 26 - 35 | 65 | 69.0 | 14.3 |
| SKINTOP® STR 黑色 | | | | | |
| 53015300 | PG 7 | 1.5 - 5 | 15 | 32.0 | 7.8 |
| 53015310 | PG 9 | 2 - 6 | 19 | 36.0 | 8 |
| 53015320 | PG 11 | 2 - 7 | 22 | 38.0 | 8 |
| 53015330 | PG 13,5 | 4 - 9 | 24 | 41.0 | 9 |
| 53015340 | PG 16 | 6 - 12 | 27 | 44.0 | 10 |
| 53015350 | PG 21 | 9 - 16 | 33 | 49.0 | 11 |
| 53015360 | PG 29 | 11 - 20 | 42 | 56.0 | 10.7 |
| 53015370 | PG 36 | 17 - 26 | 53 | 66.0 | 13.3 |
| 53015380 | PG 42 | 22 - 31 | 60 | 68.0 | 13.4 |
| 53015390 | PG 48 | 26 - 35 | 65 | 69.0 | 14.3 |
| SKINTOP® STR 浅灰色 | | | | | |
| 53018100 | PG 7 | 1.5 - 5 | 15 | 32.0 | 7.8 |
| 53018110 | PG 9 | 2 - 6 | 19 | 36.0 | 8 |
| 53018120 | PG 11 | 2 - 7 | 22 | 38.0 | 8 |
| 53018130 | PG 13,5 | 4 - 9 | 24 | 41.0 | 9 |
| 53018140 | PG 16 | 6 - 12 | 27 | 44.0 | 10 |
| 53018150 | PG 21 | 9 - 16 | 33 | 49.0 | 11 |
| 53018160 | PG 29 | 11 - 20 | 42 | 56.0 | 10.7 |
| 53018170 | PG 36 | 17 - 26 | 53 | 66.0 | 13.3 |
| 53018180 | PG 42 | 22 - 31 | 60 | 68.0 | 13.4 |


©2018 Lapp Group - 保留技术性变更

# SKINTOP® STR

| 物料编号 | 物料描述 / 尺寸 | 夹紧范围 ØF mm | SW 扳手尺寸 mm | 总长度 C mm | 螺纹长度 D mm |
|---|---|---|---|---|---|
| 53018190 | PG 48 | 26 - 35 | 65 | 69.0 | 14.3 |


©2018 Lapp Group - 保留技术性变更

# SKINTOP® STR

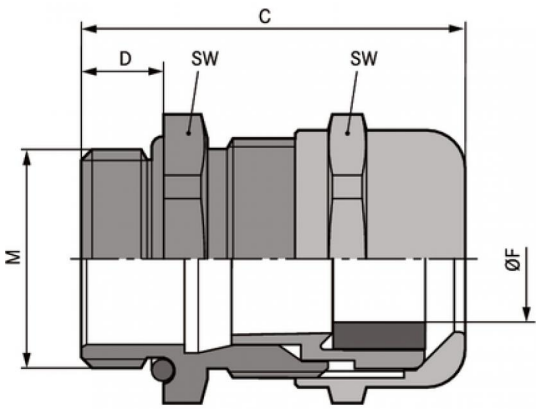



©2018 Lapp Group - 保留技术性变更