Instrucţiuni de punere în funcţiune pentru ciocane de lipit cu element de încălzire şi transformator

1. Introducere

Stimaţi Clienţi! Vă mulţumim că aţi cumpărat de la TME! Din grijă pentru mediu, vă remitem aceste instrucţiuni de utilizare prescurtate. Înainte de a începe lucrul cu aparatul, vă rugăm să le citiţi cu atenţie. Intraţi pe: www.tme.eu. Desenele incluse în instrucţiunile prescurtate sunt imagini demonstrative şi pot diferi de aspectul real al obiectului. Acest lucru nu afectează însă caracteristicile de bază.

2. Destinaţie

Echipament destinat lipirii capetelor de cabluri şi elementelor electronice

3. Pregătirea de lucru şi utilizarea

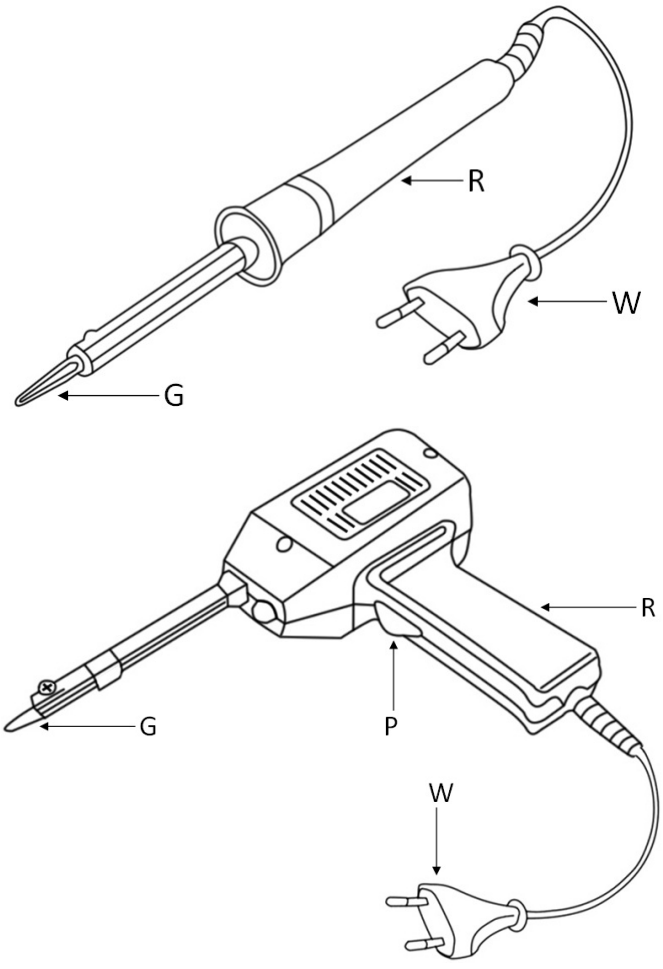

Electronic Components

Transfer Multisort Elektronik s.r.l.

B-dul Regele Carol I, nr 36, Apartament 10 300180 Timişoara, ROMÂNIA
tel. +40 35 6467 401, fax +40 35 6467 400, tme@tme.ro, www.tme.ro

Cod unic de înregistrare: RO 25222010, nr. de ordine în registrul comerţului: J35/488/2009, capital social: 250 000 RON

sales@prom-elec.com / ООО ПРОМЭЛЕКТРОНИКА

R - mâner
G - vârf
W - ştecăr de alimentare 230V AC
P - buton de alimentare

- Conectaţi cablul de alimentare în soclul corespunzător.
- Până la momentul încălzirii, puneţi echipamentul într-un loc sigur.

4. Măsuri de precauţie

- Nu porniţi echipamentul imediat după mutarea dintr-o încăpere rece într-una caldă. Condensul poate cauza deteriorarea echipamentului.
- În cazul deteriorării, cablul de alimentare trebuie să fie înlocuit imediat de către un lucrător de service calificat.
- Echipamentul poate fi folosit doar în încăperi bine ventilate.
- Nu acoperiţi orificiile de ventilare.
- Nu manevraţi niciodată echipamentul cu mâinile ude sau în cazul în care cablurile sunt umede, pentru că există riscul de scurtcircuit sau electrocutare.
- În apropierea echipamentului încălzit nu trebuie să se afle obiecte uşor inflamabile, lichide sau gaze.
- Nu folosiţi ciocanul pentru încălzirea materialelor sintetice, pentru că există riscul apariţiei unor vapori toxici.
- Atingerea vârfului fierbinte de cablul de alimentare poate cauza topirea izolaţiei şi prezintă riscul de electrocutare.
- Există pericolul de arsură cauzată de cositorul lichid.
- Când utilizaţi echipamentul, purtaţi îmbrăcăminte de protecţie adecvată.
- Nu lucraţi în apropierea elementelor sub tensiune.
- Nu lăsaţi fără supraveghere echipamentul pornit.
- Nu lăsaţi echipamentul la îndemâna copiilor.
- Nu folosiţi ciocanul în alte scopuri decât lipirea.
- După terminarea lucrului, decuplaţi alimentarea, deconectaţi cablul de alimentare şi aşteptaţi răcirea echipamentului.
- Este interzisă efectuarea oricăror transformării ale structurii. Modificările aduse pe cont propriu duc la pierderea garanţiei şi, în plus, pot cauza funcţionarea incorectă a echipamentului sau accidente.
- Nu folosiţi niciodată echipamentul ca uscător de păr, nu atingeţi elementul de încălzire şi nu îndreptaţi aerul cald direct spre piele.
- Echipamentele electrice uzate nu pot fi eliminate alături de alte deşeuri. Ele trebuie depozitate în locurile special amenajate.

Electronic Components

Transfer Multisort Elektronik s.r.l.

B-dul Regele Carol I, nr 36, Apartament 10 300180 Timişoara, ROMÂNIA
tel. +40 35 6467 401, fax +40 35 6467 400, tme@tme.ro, www.tme.ro

Cod unic de înregistrare: RO 25222010, nr. de ordine în registrul comerţului: J35/488/2009, capital social: 250 000 RON