Fișă tehnică produs
Caracteristici

NSYSGF
Suporturi Pentru Prinderea Plintei De Podea - Puncte De Fixare M12

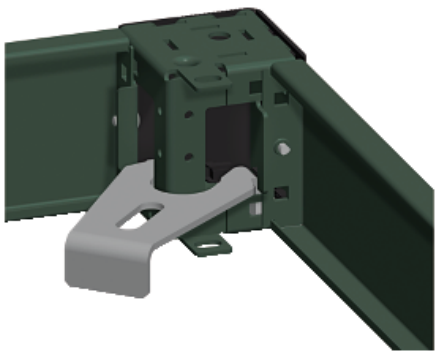

Principale

Gama	Spacial
Categorie de accesorii/piese separate	Accesorii fixare
Tip produs sau componenta	Coliere de fixare
Aplicatie	Multifuncțional
Pentru dimensiuni nominale tablou	-
Suport de montare	Plinth kit
Compatibilitate gama	Spacial CRN Spacial S3D Spacial SF Spacial SM Spacial SD
Compozitie dispozitiv	4 braț
Cantitate per set	Set de 1

Suplimentare

Material	Otel
Finisaj suprafata	Zincat
Mod de fixare	Cu suruburi - tipul șurubului M12 - on floor loca'ie
Grosime	4 mm

Durabilitatea ofertei

Sustainable offer status	Green Premium product
RoHS	Conform cu - de la 0940 - Declaratie de conformitate Schneider Electric Declaratie de conformitate Schneider Electric
REACh	Referința nu conține SVHC peste prag Referința nu conține SVHC peste prag
Profil de mediu pentru produs	Disponibil Profilul ambiental al produsului

Declinare de responsabilitate: Această documentație nu se substituie și nu trebuie utilizată pentru stabilirea adecvării sau fiabilității acestor produse pentru aplicații utilizator

sales@prom-elec.com / ООО ПРОМЭЛЕКТРОНИКА

Instrucțiuni sfârșit de viață produs	Nu necesită opera#ii specifice de reciclare

Garan#ie contractuală

Perioada	18 luni