Alle Rechte vorbehalten / all rights reserved © Telegärtner K.Gärtner GmbH D-71144 Steinenbronn Lerchenstrasse 35 Germany Phone: +49 7157/125-0 Fax: +49 7157/125-120 www.telegaertner.com

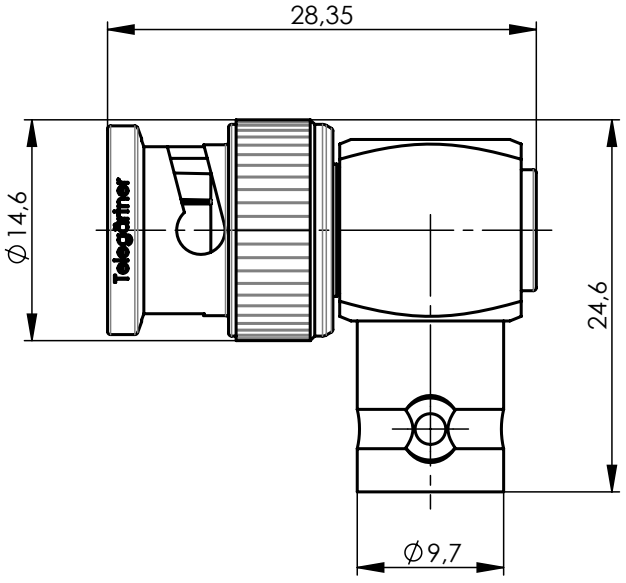

Mechanical characteristics	**Mechanische Eigenschaften**		
interface dimensions acc. to	Steckgesicht nach	IEC 61169-8	
mating life	Steckzyklen	>500	
Components	***Bauteile***	***Materials / Material***	***Finish / Oberfläche***
centre contact	Innenkontakt	CuNi1Pb1P (C97)	NiP-Au
		CuZn39Pb3	NiP-Au
outer contact	Außenkontakt	CuZn39Pb3	Cu2Ni5
spring washer	Federscheibe	CuBe2	
other metal parts	sonstige Metallteile	CuZn39Pb3	Cu2Ni5
		GD-ZnAl4Cu1	Cu6Ni6
insulators	Isolierungen	PTFE	
gasket	Dichtung	MVQ	
Electrical characteristics	**Elektrische Eigenschaften**		
impedance	Wellenwiderstand	50 Ω	
Environmental	**Umgebung**		
RoHS compliant	RoHS konform	2011/65/EU	

M 1:1

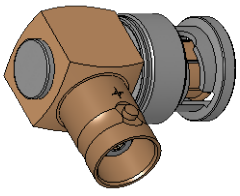

Änd./ *rev. Index*	Änderungs-Nr. / *revision code*	Datum/ *date*	Name/ *name*		Datum/ *date*	Name/ *name*	Gewicht/ weight [g]
				gez./ *drawn*	27.02.2018	MA	ca./approx. 20,4
				gepr./ *appr.*	29.03.2018	HR	

Maßstab/ *scale*: 2:1

Benennung/ *title*: BNC Angle Adaptor (m-f)
BNC-Winkelverbindungsstück

Telegärtner

untol. Maße/ *dim. without tolerances according to*

Unterl./*doc. type*: K

Zeichnungsnr./ *drawing no.*: J01004A0617

Ersatz für/ *replaces*

Maße/ *dimensions*: mm

Original : DIN A4

Blatt/ *sheet* 1 von/ *of* 1

sales@prom-elec.com / ООО ПРОМЭЛЕКТРОНИКА