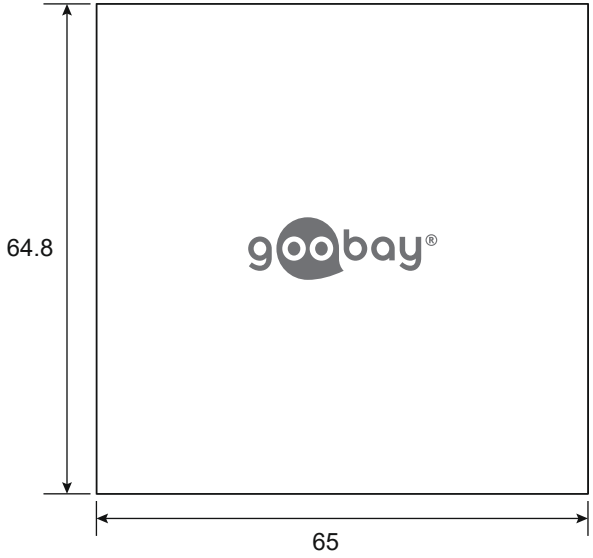

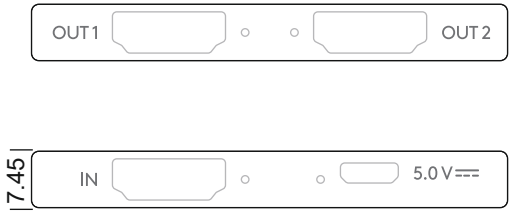

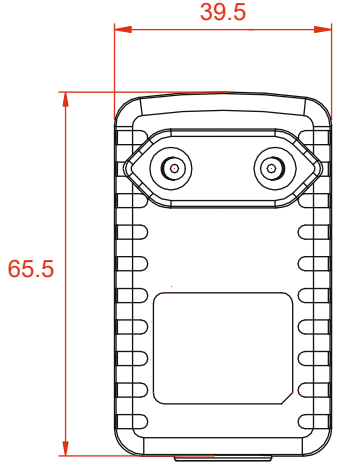

Änderungen			Datum	Name
Datum	Name	gez.:	24.01.2023	ir
		gepr.:	24.01.2023	aw
		Norm:		
		Änderungen vorbehalten / *Subject to change*		

Bezeichnung
AVS HDMI Splitter 1IN/2OUT 1.4

Blatt
1/2

Zeichnungs-Nr.:
58480

von

HDMI™-Splitter 1 auf 2 (4K @ 30 Hz)

- teilt 1x HDMI™-Eingangssignal auf 2x HDMI™-Ausgänge auf
- spiegelt sowohl Audio- als auch Videosignale parallel auf die angeschlossenen Geräte, z. B. für die gleichzeitige Projektion in verschiedenen Räumen
- LED-Anzeige signalisiert, welche Anschlüsse aktiviert sind

Anschlüsse - Eingänge:	HDMI™-Buchse, Micro-USB-Buchse
Anschlüsse - Ausgänge:	2x HDMI™-Buchse
Eingang:	5,0 V ⎓, 1,0 A
HDCP-Spezifikation:	HDCP 1.4, 1.3
Datenübertragungsrate:	max. 10,2 Gbit/s
Auflösung:	max. 4K @ 30 Hz (Eingang/Ausgang: bis zu 10 m)
Unterstützte Videoformate:	4K2K, 3D
Farbtiefe:	8-bit
Unterstützte HDMI™ Audioformate:	Stereo, LPCM, Dolby Digital /DTS (Dolby 5.1, Dolby 7.1), Dolby-AC3, Dolby true HD Master, Dolby Atmos
Schutzklasse:	III
Gewicht:	57 g

Netzteil

Anschlüsse:	Eurostecker (Typ C, CEE 7/16), USB-A-Buchse
Eingang:	100-240 V ∼, 50/60 Hz, 0,4 A max.
Ausgang:	5,0 V ⎓, 1,0 A, 5,0 W max.
Durchschnittliche Effizienz im Betrieb:	76,1 %
Leistungsaufnahme bei Nulllast:	0,09 W
Schutzklasse:	II
Gewicht:	57 g

Ladekabel

Anschlüsse:	USB-A-Stecker, Micro-USB-Stecker
Länge:	ca. 80 cm
Gewicht:	14 g

HDMI™ Splitter 1 to 2 (4K @ 30 Hz)

- splits 1x HDMI™ input signal into 2x HDMI™ output signals
- mirrors audio and video signals to the connected devices, e.g. for simultaneous projection in different rooms.
- LED display indicates which connections are activated

Connectors - Inputs:	*HDMI™ socket, Micro USB socket*
Connectors - Outputs:	*2x HDMI™ socket*
Input:	*5.0 V ⎓, 1.0 A*
HDCP specification:	*HDCP 1.4, 1.3*
Data transmission rate:	*max. 10.2 Gbit/s*
Resolution:	*max. 4K @ 30 Hz (input/output: up to 10 m)*
Supported video formats:	*4K2K, 3D*
Colour depth:	*8-bit*
Supported HDMI™ audio formats:	*Stereo, LPCM, Dolby Digital /DTS (Dolby 5.1, Dolby 7.1), Dolby-AC3, Dolby true HD Master, Dolby Atmos*
Protection class:	*III*
Weight:	*57 g*

Power supply

Connectors:	*Euro plug (type C, CEE 7/16), USB-A socket*
Input:	*100-240 V ∼, 50/60 Hz, 0.4 A max.*
Output:	*5.0 V ⎓, 1.0 A, 5.0 W max.*
Average active efficiency:	*76.1 %*
No-load power consumption:	*0.09 W*
Protection class:	*II*
Weight:	*57 g*

Charging cable

Connectors:	*USB-A plug, Micro USB plug*
Length:	*approx. 80 cm*
Weight:	*14 g*

Änderungen			Datum	Name
Datum	Name	gez.:	24.01.2023	ir
		gepr.:	24.01.2023	aw
		Norm:		
		Änderungen vorbehalten / *Subject to change*		

Bezeichnung: AVS HDMI Splitter 1IN/2OUT 1.4

Zeichnungs-Nr.: 58480

Blatt: **2/2** von