Art.-Nr. / Item No.	Länge / *Length*
65434	5 m
65435	10 m
65436	25 m

Outdoor-Verlängerungskabel

- zur Stromversorgung von Haushaltsgeräten im Innen- und Außenbereich
- selbstschließende Klappdeckel schützen die Verteilersteckdosen vor Schmutz und Feuchtigkeit
- öl-, hitze- und kältebeständig, Außendurchmesser des Kabels ca. 9,1 mm

Anschlüsse:	2x Schutzkontaktbuchse (Typ F, CEE 7/3) Schutzkontaktstecker (Typ F, CEE 7/7)
Nennspannung:	250 V ~
Nennstrom:	16 A
Max. Last:	3680 W
Kabeltyp:	H05RR-F 3G 1,5 mm²
Gehäusematerial:	PVC
Schutzart:	IP44
Schutzklasse:	I
Farbe:	schwarz

Outdoor Extension Cable

- *for powering household appliances indoors and outdoors*
- *self-closing lids covering the sockets provide special protection against dirt and moisture*
- *oil, heat and cold resistant, outer diameter of the cable approx. 9.1 mm*

Connectors:	*2x Safety socket (Type F, CEE, 7/3)* *Safety plug (Type F, CEE, 7/7)*
Rated voltage:	*250 V* ~
Rated current:	*16 A*
Max. Load:	*3680 W*
Cable Type:	*H05RR-F 3G* 1.5 mm²
Housing material:	*PVC*
Protection level:	*IP44*
Protection class:	*I*
Color:	*black*

Änderungen			Datum	Name
Datum	Name	gez.:	16.10.2023	alw
27.03.2024	alw	gepr.:	16.10.2023	anw
11.07.2024	ir	Norm:		
		Änderungen vorbehalten / *Subject to change*		

Bezeichnung
NK 138 S-X XM Schwarz 2-Fach

Blatt
1/2

Zeichnungs-Nr.:
65434, 65435, 65436

von

sales@prom-elec.com / ООО ПРОМЭЛЕКТРОНИКА

Sicherheitshinweise

- Nicht hintereinander stecken
- Decken Sie das Kabel nicht ab
- Spannungsfrei nur bei gezogenem Stecker
- Schutzart IP44. Verwendung ausschließlich mit IP44-Steckern und IP44-Buchsen
- Sichern Sie Verpackung und Kleinteile gegen unbeabsichtigte Benutzung
- Wegen erhöhter Temperaturbelastung nur im abgewickelten Zustand betreiben!

Safety instructions

- *Do not plug in a row*
- *Do not cover the cable*
- *Voltage-free only with pulled plug*
- *Protection class IP44. Use only with IP44 plugs and IP44 sockets*
- *Secure packaging and small parts against accidental use*
- *Due to increased temperature load, only operate in uncoiled condition!*

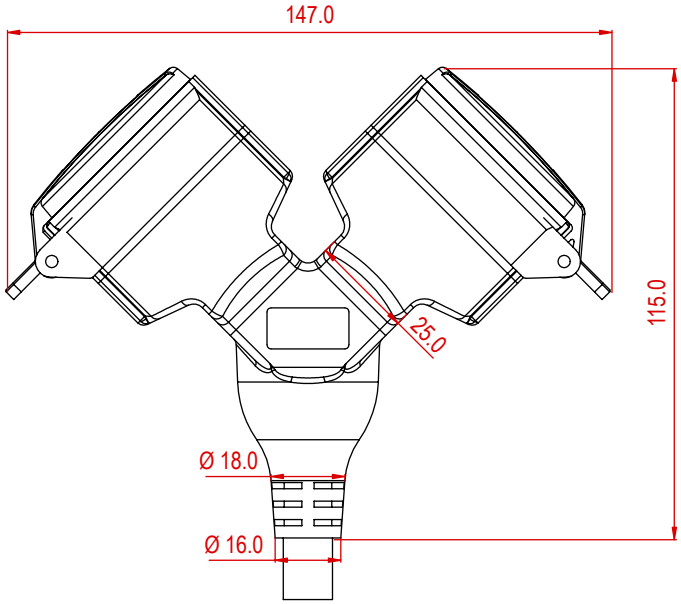

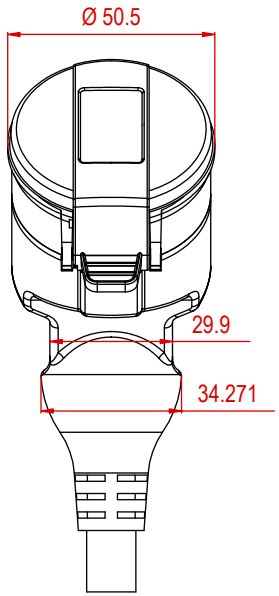

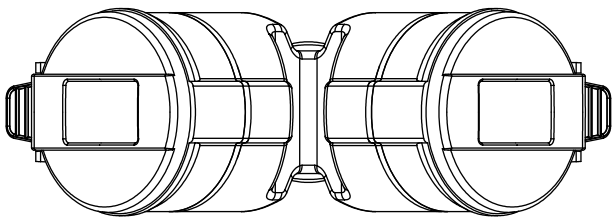

Änderungen			Datum	Name
Datum	Name	gez.:	16.10.2023	alw
27.03.2024	alw	gepr.:	16.10.2023	anw
		Norm:		
		Änderungen vorbehalten / *Subject to change*		

Bezeichnung: NK 138 S-X XM Schwarz 2-Fach

Zeichnungs-Nr.: 65434, 65435, 65436

Blatt: **2/2**

von