PCE Datenblatt

Artikel-Nr.	**94325102**
Bezeichnung	**CEE 2-Wegekupplung 16A 3p mit Kabeleinlass IP44 (T-Connect)**
Langbeschreibung	CEE 2-Wegekupplung 16A 3p mit Kabeleinlass IP44 (T-Connect) Gehäusematerial: PC/ABS Nennstrom: 16A Polzahl: 3 (2P+PE) Uhrzeit-Stellung: 6h Nennspannung/Frequenz: 200-250V~ / 50+60Hz Kontakte: Messing Eingang: Kabeleinlass mit Zugentlastung, Klemmleiste 3x2,5mm² Ausgang: 2x CEE-Dosen 16A 3p 6h fertig verdrahtet auf Klemmleiste Schutzart: IP44
GTIN (EAN)	9003399791345
Ursprungsland	AT
Zolltarifnummer	85366990
Nettogewicht	0,302 kg
Verpackungsmenge	10
Mindestbestellmenge	10

ETIM 8.0	EC000379
CEE-Steckdose - 16 A	2x16A3p230V
Absicherung	ohne
Werkstoff des Gehäuses	Kunststoff
Kontaktmaterial	CuZn
Einspeisung/Anschlussmöglichkeit	1 Leitung (Stichleitung)
Polzahl Netzanschluss	3
Durchmesser Kabeleinführung	sonstige
Handhabung	tragbar
Schutzart (IP)	IP44
Farbe	grau

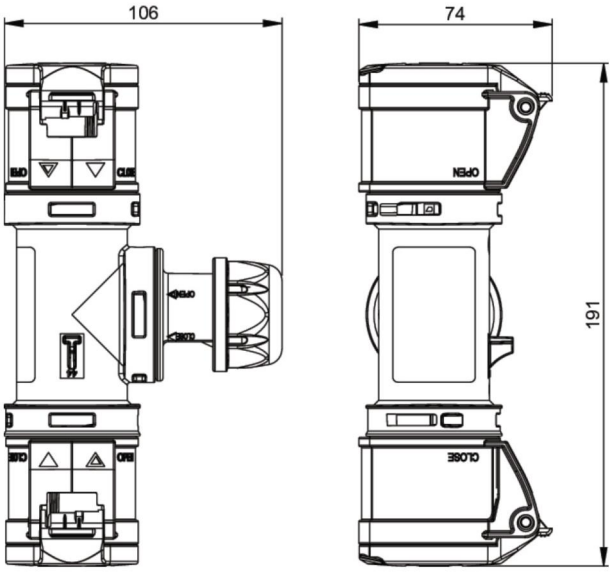

https://www.pcelectric.at/shop/de/?func=detail&artnr=94325102

www.manufacturer-safety.info

Änderungen und Druckfehler vorbehalten!

14.12.2021

(C) PC ELECTRIC Ges.m.b.H. - Diesseits 145 - 4973 St. Martin i.l. - Austria - www.pcelectric.at

sales@prom-elec.com / ООО ПРОМЭЛЕКТРОНИКА