Product Data Sheet

GW27021

27 COMBI

Kompletny, uniwersalny system obudów modułowych, doskonale integrowalny z produktami z serii do użytku domowego SYSTEM i umożliwiający spełnianie wysokich wymogów bezpieczeństwa instalacji montowanych w środowiskach mieszkalnych, handlowych i uprzemysłowionych. Seria produktów COMBI 27 dostępna jest zarówno w wykonaniu IP40, jak i w wykonaniu wodoszczelnym o stopniu ochrony IP55, IP65 oraz IP66, zalecanym do wszystkich zastosowań zewnętrznych narażonych na działanie skrajnych warunków atmosferycznych.

Opis	4 zespoły	Kolor	Szary RAL 7035
Liczba otworów do wybicia Ø23	8 po bokach / 1 na spodzie	Typy wybitych otworów	Wymienne przy użyciu narzędzia
Ochrona IP	IP40	Klasa Izolacji	II
Odporność na wstrząsy	IK07	sterowania	Moduł 2 x 2
Układ wstępny przedziału	1	Charakterystyka	Bezhalogenowy
Śruby pokrywy	Stal odporna na korozję	Moment dokręcania moment dokręcania śrub	0.8 NM
Śred. zewn. LxHxD (mm)	82x132x55	Próba rozżarzonym drutem	650 °C
Twardość kulkowa	70 °C	Norma	(EN 60670-1)
Montaż Temperatury	-25 +60 °C	Electrocod	0212

BEHAVIOUR WITH CHEMICAL AND ATMOSPHERIC AGENTS

Saline solution	Acids		Bases		Solvents				Mineral oil	UV rays
	Concentrated	Diluited	Concentrated	Diluited	Hexane	Benzol	Acetone	Alcohol		
Resistant	Limited resistance	Resistant	Resistant	Resistant	Limited resistance	Not resistant	Not resistant	Not resistant	Limited resistance	Resistant

DIMENSIONAL

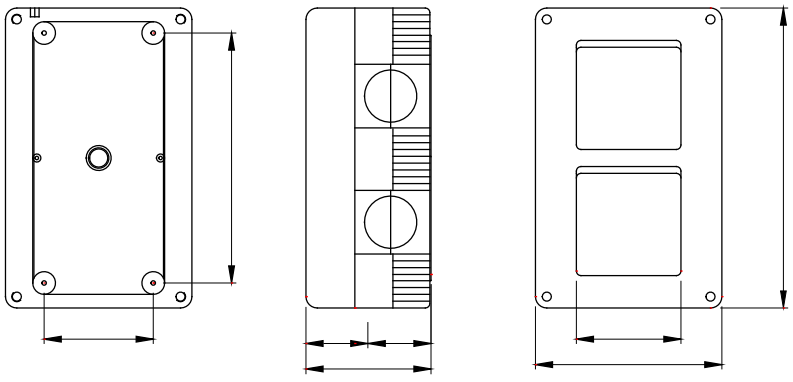

TECHNICAL SYMBOLOGY

Wymienne przy użyciu narzędzia | IP40 | II | IK07 | Bezhalogenowy | 650 °C | 70 °C

STANDARDS/APPROVALS

GEWISS S.p.A. Via Domenico Bosatelli 1
24069 Cenate Sotto - Bergamo - Italy
tel. +39 035 94 61 11 fax +39 035 94 69 09

www.gewiss.com
sat@gewiss.com
Last update 23/01/2026

Data, measures, designs and pictures are shown only as informative purposes, and could be changed without previous notice

sales@prom-elec.com / ООО ПРОМЭЛЕКТРОНИКА