SKINTOP® ST

SKINTOP® ST，增强耐油聚酰胺电缆夹套，具有可变夹紧范围，永久抗振和应力缓释

有各种认证

耐温

最佳应力缓释

抗机械应力

大夹紧范围

优异的耐化学性能

优势
可装配 各种附件（如多孔密封圈）
高度耐油，可靠性更高
永久防震
最佳应力缓释
夹紧范围广

应用范围
用于需要将大量电缆和电线插入具有最小空间要求的罩壳的区域
机械和设备制造
光伏
自动化技术

Last Update (08.04.2018)
©2018 Lapp Group - 保留技术性变更
产品管理 http://lappchina.lappgroup.com
You can find the current technical data in the corresponding data sheet.
PN 0456 / 02_03.16

SKINTOP® ST

技术认证
UL 文件号 E79903

产品结构
PG connection thread acc. to DIN 40430

注意
合适的配件请见 SKINTOP® PG 制附件

SKINDICHT® GMP-GL 埋头螺母

技术参数

分类 ETIM 5:	ETIM 5.0 Class-ID: EC000441 ETIM 5.0 类别描述：电缆螺纹夹套
分类 ETIM 6:	ETIM 6.0 Class-ID: EC000441 ETIM 6.0 Class-Description: Cable screw gland
注意:	安装尺寸和 固定扭矩 参见 T21
发货颜色:	RAL 7001 银灰色 RAL 7035 浅灰色 RAL 9005 黑色 / 防紫外线
材料:	套体：聚酰胺 垫圈：CR
测试:	GGVS: TÜ.EGG.020-95
防护等级:	IP 68 - 5 bar NEMA Type 1, 12
温度范围:	动态：-20°C 至 +80°C 固定安装：-40°C 至 +100°C

备注
照片和图像不能缩放，也不能代表各自产品的详细图像。
价格为不含增值税与附加费的净价。对企业用户销售。

©2018 Lapp Group - 保留技术性变更

物料编号	物料描述 / 尺寸	夹紧范围 ØF mm	SW 扳手尺寸 mm	总长度 C mm	螺纹长度 D mm
SKINTOP® ST silbergrau					
53015000	PG 7	2.5 - 6.5	15	32.0	7.8
53015010	PG 9	3.5 - 8	19	36.0	8
53015020	PG 11	4 - 10	22	38.0	8
53015030	PG 13,5	6 - 12	24	41.0	9
53015040	PG 16	9 - 14	27	44.0	10
53015050	PG 21	13 - 18	33	49.0	11
53015060	PG 29	14 - 25	42	56.0	10.7
53015070	PG 36	24 - 32	53	66.0	13.3
53015080	PG 42	35 - 38	60	68.0	13.4
53015090	PG 48	39 - 44	65	69.0	14.3
SKINTOP® ST black					
53015200	PG 7	2.5 - 6.5	15	32.0	7.8
53015210	PG 9	3.5 - 8	19	36.0	8
53015220	PG 11	4 - 10	22	38.0	8
53015230	PG 13,5	6 - 12	24	41.0	9
53015240	PG 16	9 - 14	27	44.0	10
53015250	PG 21	13 - 18	33	49.0	11
53015260	PG 29	14 - 25	42	56.0	10.7
53015270	PG 36	24 - 32	53	66.0	13.3
53015280	PG 42	35 - 38	60	68.0	13.4
53015290	PG 48	39 - 44	65	69.0	14.3
SKINTOP® ST 浅灰色					
53018000	PG 7	2.5 - 6.5	15	32.0	7.8
53018010	PG 9	3.5 - 8	19	36.0	8
53018020	PG 11	4 - 10	22	38.0	8
53018030	PG 13,5	6 - 12	24	41.0	9
53018040	PG 16	9 - 14	27	44.0	10
53018050	PG 21	13 - 18	33	49.0	11
53018060	PG 29	14 - 25	42	56.0	10.7
53018070	PG 36	24 - 32	53	66.0	13.3
53018080	PG 42	35 - 38	60	68.0	13.4

©2018 Lapp Group - 保留技术性变更

SKINTOP® ST

物料编号	物料描述 / 尺寸	夹紧范围 ØF mm	SW 扳手尺寸 mm	总长度 C mm	螺纹长度 D mm
53018090	PG 48	39 - 44	65	69.0	14.3

©2018 Lapp Group - 保留技术性变更

SKINTOP® ST

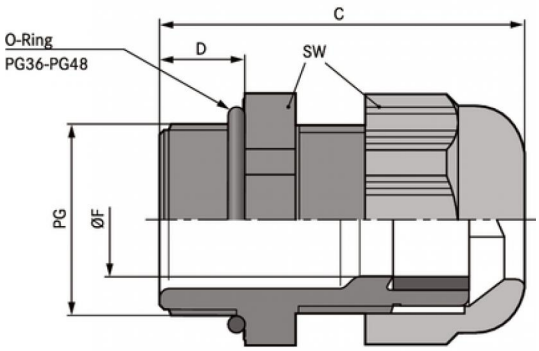

©2018 Lapp Group - 保留技术性变更