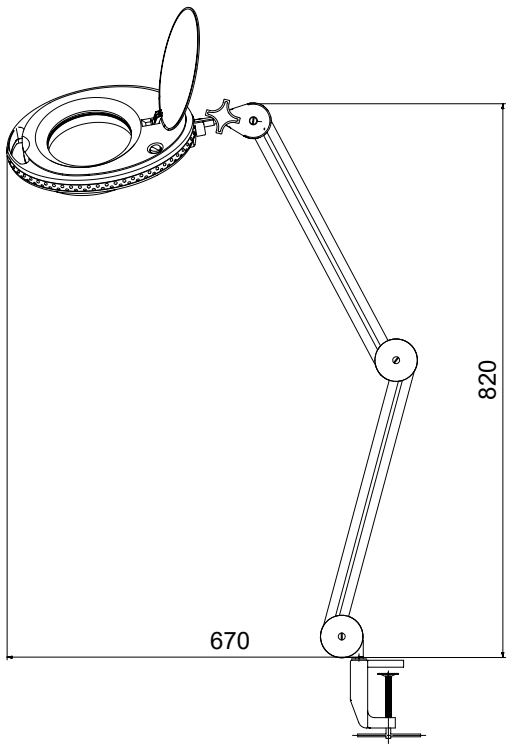

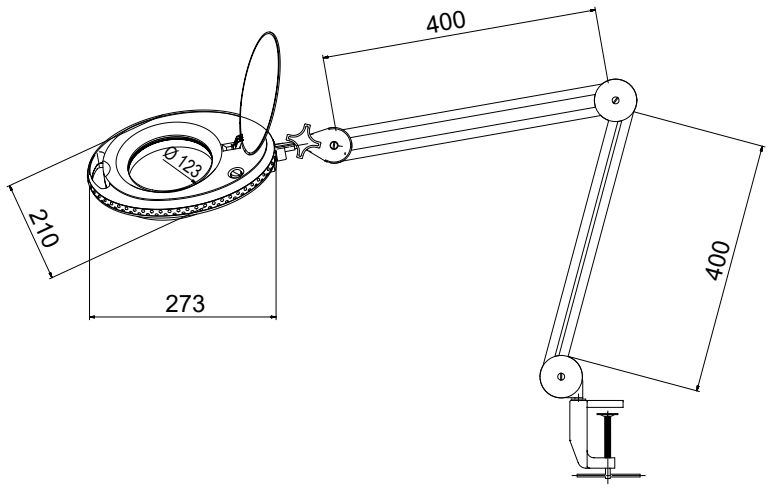

LED-Klemm-Lupenleuchte, 8 W

- 127 mm Lupendurchmesser mit harmonischer, tageslichtweißer LED-Ringbeleuchtung
- Klemmleuchte mit Standard-Glaslinse (inkl. Schutzkappe) mit 3 Dioptrien und 1,75-facher Vergrößerung, nicht austauschbar
- Doppel-Gelenkarm der Lupenleuchte mit integrierter Kabelführung sorgt für flexiblen 700 mm Arbeitsradius
- Lupenkopf ist um bis zu 90° neigbar und 360° schwenkbar
- Arbeitslupe ist universell einsetzbar, z. B. in der Kosmetik, als Lesehilfe oder bei Präzisionsarbeiten wie Löten und Basteln

LED Magnifying Lamp with Clamp, 8 W

- 127 mm magnifying lens diameter with harmonious, natural daylight white LED ring illumination
- clamp lamp with standard glass lens (incl. protective cap) with 3 diopters and 1.75x magnification, not replaceable
- double articulated arm of magnifying lamp with integrated cable guide provides flexible 700 mm working radius
- magnifier head can be tilted up to 90° and swivelled 360°
- the magnifying lamp can be used universally, e.g. in cosmetics, as a reading aid or for precision work such as soldering and handicrafts.

Änderungen			Datum	Name
Datum	Name	gez.:	14.06.2023	alw
		gepr.:	15.06.2023	anw
		Norm:		
		Änderungen vorbehalten / *Subject to change*		

Bezeichnung
Lupenleuchte 8W 650lm 127mm
60LED KLEMM Schwarz

goobay®
by Wentronic GmbH
Pillmannstraße 12
38112 Braunschweig
Germany

Blatt **1/3**

Zeichnungs-Nr.: 64989

von

sales@prom-elec.com / ООО ПРОМЭЛЕКТРОНИКА

Lichtquellentyp / *Type of light source*	
Verwendete Beleuchtungstechnologie / *Lighting technology used*	LED
Ungebündeltes oder gebündeltes Licht / *Non-directional or directional* [NDLS/DLS]	DLS
Netzspannung/Nicht direkt an die Netzspannung angeschlossen / *Mains or non-mains* [MLS/NMLS]	MLS
Art des Sockels der Lichtquelle (oder andere elektrische Schnittstelle) / Cap-type of light source (or other electrical interface)	230 V ~
Vernetzte Lichtquelle (CLS) / *Connected light source (CLS)*	Nein / *No*
Farblich abstimmbare Lichtquelle / *Colour-tuneable light source*	Nein / *No*
Hülle / *Envelope*	Keine Hülle / *No envelope*
Lichtquelle mit hoher Leuchtdichte / *High luminance light source*	Nein / *No*
Blendschutzschild / *Anti-glare shield*	Nein / *No*
Dimmbar / *Dimmable*	Nein / *No*
Allgemeine Produktparameter / *General product parameters*	
Energieverbrauch im Ein-Zustand (kWh/1000h) / *Energy consumption in on-mode (kWh/1000 h)*	8
Energieeffizienzklasse / *Energy efficiency class*	F
Nutzlichtstrom (Φuse) mit der Angabe, ob sich der Wert auf den Lichtstrom in einer Kugel (360°), in einem breiten Kegel (120°) oder in einem schmalen Kegel (90°) bezieht / *Useful luminous flux (ϕuse), indicating if it refers to the flux in a sphere (360°), in a wide cone (120°) or in a narrow cone (90°)*	650 in breitem Kegel (120°) / *650 in Wide cone (120°)*
Ähnliche Farbtemperatur, gerundet auf die nächstliegenden 100 K, oder Spanne der einstellbaren ähnlichen Farbtemperaturen, gerundet auf die nächstliegenden 100 K / *Correlated colour temperature, rounded to the nearest 100 K, or the range of correlated colour temperatures, rounded to the nearest 100 K, that can be set*	6500
Leistungsaufnahme im Ein-Zustand (P_{on}) in W / *On-mode power (P_{on}), expressed in W*	8.0
Leistungsaufnahme im Bereitschaftszustand (P_{sb}) in W, auf die zweite Dezimalstelle gerundet / *Standby power (P_{sb}), expressed in W and rounded to the second decimal*	0.00
Leistungsaufnahme im vernetzten Bereitschaftsbetrieb (P_{net}) in W, auf die zweite Dezimalstelle gerundet / *Networked standby power (P_{net}) for CLS, expressed in W and rounded to the second decimal*	—
Farbwiedergabeindex, auf die nächstliegende ganze Zahl gerundet, oder Spanne der einstellbaren CRI-Werte / *Colour rendering index, rounded to the nearest integer, or the range of CRI-values that can be set*	80
Äußere Abmessungen in mm, ggf. ohne separates Betriebsgerät, Beleuchtungssteuerungsteile und Nicht-Beleuchtungsteile / *Outer dimensions without separate control gear, lighting control parts and nonlighting control parts, if any*	Höhe / *Height*: 820 mm Breite / *Width*: 670 mm Tiefe / *Depth*: 210 mm
Spektrale Strahlungsverteilung im Bereich 250 nm bis 800 nm bei Volllast / *Spectral power distribution in the range 250 nm to 800 nm, at full-load*	Siehe Graph auf Seite 3 / *See graph on the page 3*
Angabe, ob äquivalente Leistungsaufnahme / *Claim of equivalent power*	—
Falls ja, Wert der äquivalenten Leistungsaufnahme (W) / *If yes, equivalent power (W)*	—
Farbwertanteile (x und y) / *Chromaticity coordinates (x and y)*	x = 0.313; y = 0.337

Parameter für Lichtquellen mit gebündeltem Licht / *Parameters for directional light sources*	
Spitzenlichtstärke (cd) / *Peak luminous intensity (cd)*	328
Halbwertswinkel in Grad oder Spanne der einstellbaren Halbwertswinkel / *Beam angle in degrees, or the range of beam angles that can be set*	99
Parameter für LED- und OLED-Lichtquellen / *Parameters for LED and OLED light sources*	
Wert des R9-Farbwiedergabeindex / *R9 colour rendering index value*	1
Lebensdauerfaktor / *Survival factor*	0.90
Lichtstromerhalt / *The lumen maintenance factor*	0.96
Parameter für LED- und OLED-Netzspannungslichtquellen / *Parameters for LED and OLED mains light sources*	
Verschiebungsfaktor (cos φ1) / *Displacement factor (cos φ1)*	0.89
Farbkonsistenz in MacAdam-Ellipsen/ *Colour consistency in McAdam ellipses*	2
Angabe, ob eine LED-Lichtquelle eine Leuchtstofflichtquelle ohne eingebautes Vorschaltgerät mit einer bestimmten Leistungsaufnahme ersetzt./ *Claims that an LED light source replaces a fluorescent light source without integrated ballast of a particular wattage.*	—
Falls ja, Wert der ersetzten Leistung (W) / *If yes then replacement claim (W)*	—
Flimmer-Messgröße (Pst LM) / *Flicker metric (Pst LM)*	0.1
Messgröße für Stroboskop-Effekte (SVM) / *Stroboscopic effect metric (SVM)*	0.1

Lampe / *Lamp*	
Anschlüsse / *Connections*	Konturenstecker / *Contour plug* (Type C, CEE 7/17)
Eingang / *Input*	220-240 V ~, 50/60 Hz
Abmessungen / *Dimensions*	820 x 670 x 210 mm
Gewicht / *Weight*	2600 g
Anzahl LEDs / *Number of LEDs*	60 SMD LEDs
Lichtfarbe / *Luminous color*	kaltweiß / *cool white*
$L_{70}B_{50}$-Lebensdauer / *$L_{70}B_{50}$ lifetime*:	25000 h
Anzahl Schaltzyklen / *Number of switching cycles*	12500 x
Schutzart / *Protection level*	IP20
Schutzklasse / *Protection class*	II
Dimmbarkeit / *Dimmability*	nicht dimmbar / *not dimmable*
Kabellänge / *Cable length*	1.5 m
Stärke Tischklemme / *Thickness table clamp*	10 - 60 mm

Änderungen			Datum	Name
Datum	Name	gez.:	14.06.2023	alw
		gepr.:	15.06.2023	anw
		Norm:		
		Änderungen vorbehalten / *Subject to change*		

Bezeichnung

Lupenleuchte 8W 650lm 127mm 60LED KLEMM Schwarz

goobay® by Wentronic GmbH
Pillmannstraße 12
38112 Braunschweig
Germany

Blatt **2/3** von

Zeichnungs-Nr.: 64989

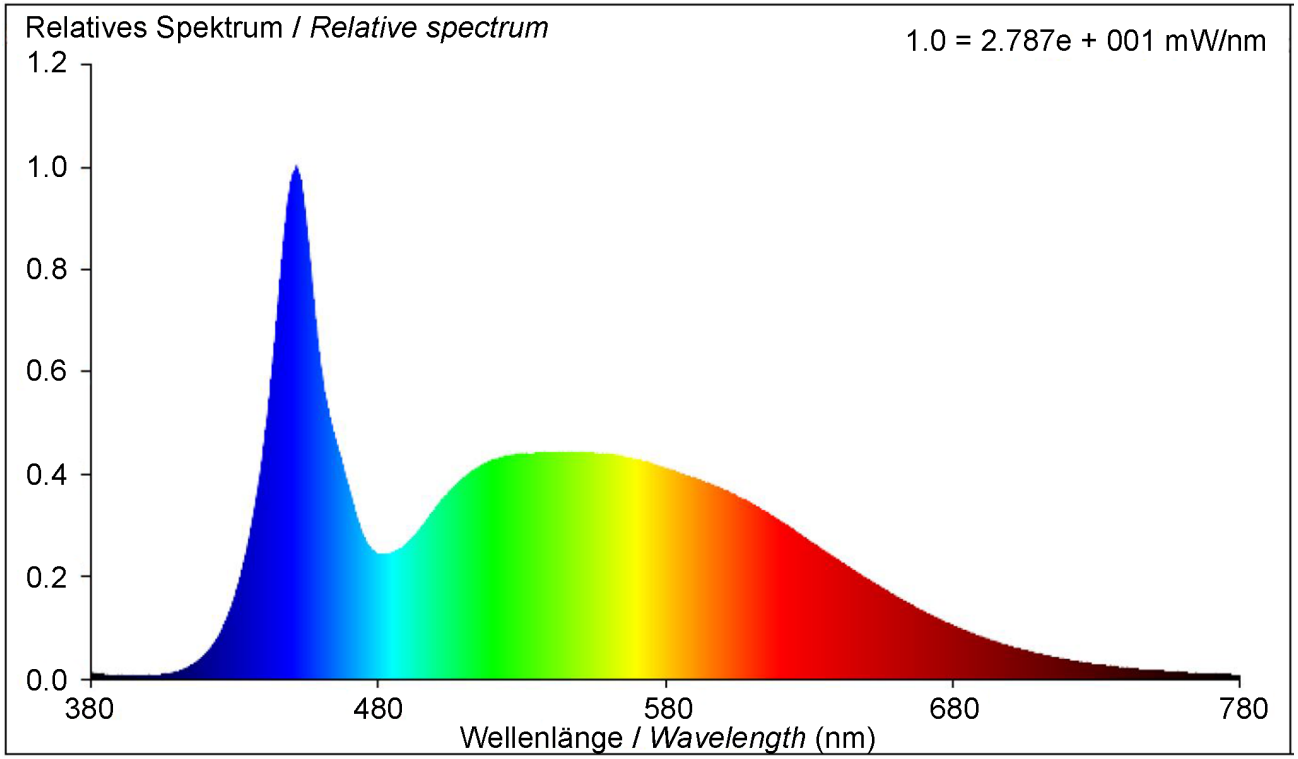

Änderungen			Datum	Name
Datum	Name	gez.:	14.06.2023	alw
		gepr.:	15.06.2023	anw
		Norm:		
		Änderungen vorbehalten / *Subject to change*		

Bezeichnung

Lupenleuchte 8W 650lm 127mm
60LED KLEMM Schwarz

goobay® by Wentronic GmbH
Pillmannstraße 12
38112 Braunschweig
Germany

Zeichnungs-Nr.:
64989

Blatt **3/3**

von