SKINTOP® STR-M

SKINTOP® STR-M, dławnica kablowa z tworzywa sztucznego o zwiększonej odporności na oleje, ochrona przed ciągłymi wibracjami, z uszczelniającym wkładem redukcyjnym

Info

Teraz z aprobatą IP69 ! Sprawdzona niezawodność także podczas czyszczenia maszyn i instalacji gorącą wodą pod wysokim ciśnieniem!

- Liczne certyfikaty zatwierdzające
- Odporność na temperaturę
- Optymalne odciążenie
- Czas montażu
- Odporność na uszkodzenia mechaniczne
- Maksymalna ochrona przed wibracjami
- Duże zakresy zaciskania

Zakres zastosowania

Z wkładem redukcyjnym do uszczelniania przewodów z mniejszą średnicą zewnętrzną

Ostania aktualizacja (15.04.2018)
©2018 Lapp Group - all rights reserved.
Zarządzanie produktem http://lapppoland.lappgroup.com
Aktualne dane w pliku Dane techniczne.
PN 0456 / 02_03.16

SKINTOP® STR-M

Normy i aprobaty
UL File nr E79903
GGVS: TÜ.EGG.020-95

Budowa produktu
Metryczny gwint przyłączeniowy zgodny z DIN EN 60423
Bazowe informacje techniczne DIN IEC 62444

Uwaga
Pasujące akcesoria, patrz SKINTOP® z gwintem metrycznym - akcesoria
Przeciwnakrętki w grupie SKINTOP® GMP-GL-M
SKINTOP® ST(R) M ISO z bardzo długim gwintem przyłączeniowym
Wersja SKINTOP® ST(R) M ISO z dłuższym gwintem przyłączeniowym, patrz tabela nie posiada aprobaty DNV

Dane techniczne

Klasyfikacja ETIM 5:	ETIM 5.0 Class-ID: EC000441 Opis klasy ETIM 5.0: Dławnica kablowa
Klasyfikacja ETIM 6:	ETIM 6.0 Class-ID: EC000441 ETIM 6.0 Class-Description: dławnica kablowa
Uwaga:	Wymiary montażowe i momenty dokręcania: patrz tabela T21
Kolor:	RAL 7001 srebrnoszary RAL 7035 jasnoszary RAL 9005 czarny/odporny na działanie promieniowania UV
Materiał:	Korpus: poliamid Uszczelnienie: CR
Badania:	GGVS: TÜ.EGG.020-95
Stopień ochrony:	IP 68 - 5 bar IP 69
Zakres temperatury:	Statycznie: -40 – +100°C Połączenia ruchome: od -20°C do +100°C

Wskazówka
Fotografie i rysunki nie mogą być używane do wymiarowania oraz nie stanowią szczegółowego odwzorowania przedstawionych produktów.
Podane ceny to ceny netto bez podatku VAT i dodatkowych opłat. Sprzedaż klientom biznesowym.

©2018 Lapp Group - all rights reserved.

SKINTOP® STR-M

Numer katalogowy	Oznaczenie produktu/rozmiar	Zakres dławionych średnic ØF [mm]	Rozmiar klucza SW w mm	Długość całkowita C [mm]	Długość gwintu [mm]
SKINTOP® STR-M srebrnoszary					
53111100	M 12 x 1,5	2 - 5	15	30	8
53111110	M 16 x 1,5	3,5 - 7	19	34	8
53111120	M 20 x 1,5	4 - 10	25	37	9
53111130	M 25 x 1,5	5 - 13	30	40	10
53111140	M 32 x 1,5	6 - 15	36	47	10
53111150	M 40 x 1,5	9 - 23	46	52	10
53111160	M 50 x 1,5	24 - 29	55	62	12
53111170	M 63 x 1,5	28 - 39	66	71	12
SKINTOP® STR-M czarny					
53111300	M 12 x 1,5	2 - 5	15	30	8
53111310	M 16 x 1,5	3,5 - 7	19	34	8
53111320	M 20 x 1,5	4 - 10	25	37	9
53111330	M 25 x 1,5	5 - 13	30	40	10
53111340	M 32 x 1,5	6 - 15	36	47	10
53111350	M 40 x 1,5	9 - 23	46	52	10
53111360	M 50 x 1,5	24 - 29	55	62	12
53111370	M 63 x 1,5	28 - 39	66	71	12
SKINTOP® STR-M jasnoszary					
53111500	M 12 x 1,5	2 - 5	15	30	8
53111510	M 16 x 1,5	3,5 - 7	19	34	8
53111520	M 20 x 1,5	4 - 10	25	37	9
53111530	M 25 x 1,5	5 - 13	30	40	10
53111540	M 32 x 1,5	6 - 15	36	47	10
53111550	M 40 x 1,5	9 - 23	46	52	10
53111560	M 50 x 1,5	24 - 29	55	62	12
53111570	M 63 x 1,5	28 - 39	66	71	12
SKINTOP® STR M ISO srebrnoszary (z długim, metrycznym gwintem przyłączeniowym)					
53017110	M 16 x 1,5 ISO	2 - 6	19	40	12
53017130	M 20 x 1,5 ISO	4 - 9	24	45	13
53017140	M 25 x 1,5 ISO	6 - 12	27	47	13
SKINTOP® STR M ISO czarny (z długim, metrycznym gwintem przyłączeniowym)					
53017310	M 16 x 1,5 ISO	2 - 6	19	40	12
53017330	M 20 x 1,5 ISO	4 - 9	24	45	13

Ostania aktualizacja (15.04.2018)
©2018 Lapp Group - all rights reserved.
Zarządzanie produktem http://lapppoland.lappgroup.com
Aktualne dane w pliku Dane techniczne.
PN 0456 / 02_03.16

SKINTOP® STR-M

Numer katalogowy	Oznaczenie produktu/rozmiar	Zakres dławionych średnic ØF [mm]	Rozmiar klucza SW w mm	Długość całkowita C [mm]	Długość gwintu [mm]
53017340	M 25 x 1,5 ISO	6 - 12	27	47	13

Ostania aktualizacja (15.04.2018)

©2018 Lapp Group - all rights reserved.

Zarządzanie produktem http://lapppoland.lappgroup.com

Aktualne dane w pliku Dane techniczne.

PN 0456 / 02_03.16

SKINTOP® STR-M

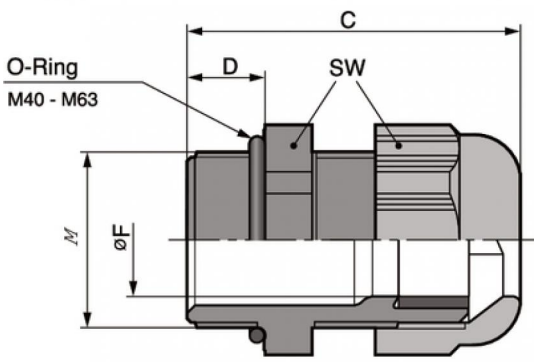

©2018 Lapp Group - all rights reserved.