finder
SWITCH TO THE FUTURE

Przyciski bezprzewodowe i Akcesoria YESLY

SERIA
1Y

sales@prom-elec.com / ООО ПРОМЭЛЕКТРОНИКА

FINDER zastrzega sobie prawo do zmiany danych zawartych w katalogu w dowolnym terminie bez podania przyczyny.
FINDER nie ponosi odpowiedzialności za szkody osób i rzeczy wynikające z nieprawidłowego użytkowania lub montażu produktów.

Gateway Drugiej Generacji

Dzięki GATEWAY2 możesz zdalnie sterować systemem YESLY oraz inteligentnym termostatem BLISS2 gdziekolwiek jesteś na świecie. Sprawdzenie ich statusu i wprowadzenie ewentualnych zmian jeszcze nigdy nie było tak proste.

Co więcej, GATEWAY2 umożliwia zarządzanie systemem przy pomocy asystenta głosowego GOOGLE Assistant lub AMAZON ALEXA.

GATEWAY2 łączy się do Internetu za pomocą sieci WiFi 2.4 GHz i jest pośrednikiem do systemu YESLY komunikującego się po Bluetooth, jak i systemu BLISS2 pracującego na częstotliwości 868 MHz.
W przypadku utraty połączenia z routerem domowym, Gateway zapewnia redundantną komunikację ze smartphone za pomocą Bluetooth.

1Y.GU.005.1 GATEWAY2

works with the Google Assistant

WORKS WITH amazon alexa

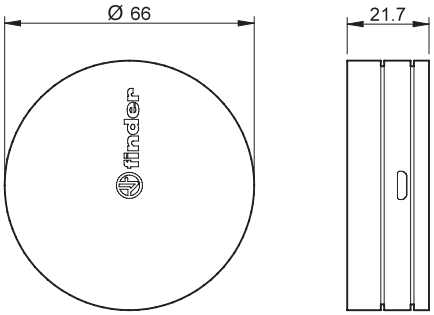

Typ	
GATEWAY2 drugiej generacji do urządzeń YESLY i inteligentnego termostatu BLISS2	**1Y.GU.005.1**
Dane techniczne	
Źródło energii	5 V – 1 A min
Częstotliwość robocza	WiFi 2.4 GHz / Bluetooth BLE / 868MHz
Temperatura otoczenia - pracy °C	–10…+50
Zasięg transmisji Bluetooth pomiędzy urządzeniami YESLY a Gateway2	Około 10 m na wolnej przestrzeni bez przeszkód. Zasięg transmisji może się różnić w zależności od struktury budynku.
Zasięg połączenia 868 MHz pomiędzy termostatem Bliss2 a Gateway2	Około 30 m na wolnej przestrzeni. Zasięg transmisji może się różnić w zależności od struktury budynku.
Certyfikaty i dopuszczenia (wg typu)	CE

BEYON - Bezprzewodowy przycisk

Finder BEYON to bezprzewodowy, innowacyjny przycisk, który pozwoli Ci kontrolować urządzenia podłączone do systemu **YESLY**.

- Minimalistyczny design przycisku BEYON sprawia, że bez problemu można dopasować go do każdego wnętrza jako subtelny i elegancki dodatek.
- Może być połączony z urządzeniami za pośrednictwem aplikacji **Finder Toolbox** aby włączać / wyłączać i regulować oświetlenie, kontrolować rolety i zasłony elektryczne.
- Możesz go skonfigurować tak, by aktywował i kontrolował SCENY.
- BEYON działa bez baterii i nie wymaga ładowania.
- Dostępny w wersji z dwoma lub czterema kanałami.

1Y.13.Bxx

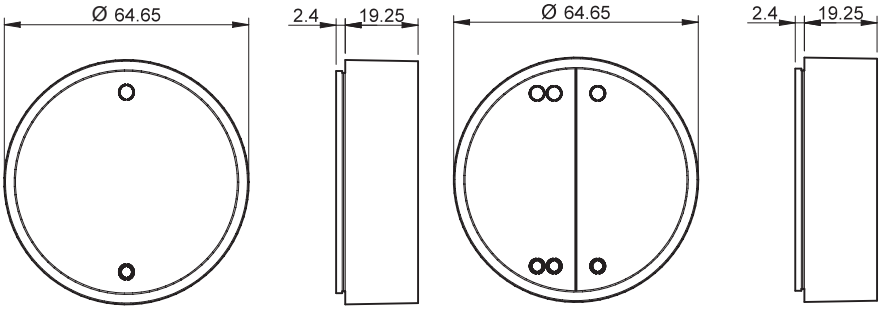

Typy	
BEYON – Bezprzewodowy przycisk, 2 kanały, biały	**1Y.13.B10**
BEYON – Bezprzewodowy przycisk, 2 kanały, czarny	**1Y.13.B12**
BEYON – Bezprzewodowy przycisk, 4 kanały, biały	**1Y.13.B20**
BEYON – Bezprzewodowy przycisk, 4 kanały, czarny	**1Y.13.B22**
Dane techniczne	
Źródło energii	Generator energii elektrycznej
Częstotliwość robocza	2.4 GHz Bluetooth BLE
Cykle załączania min. cykle	50 000
Temperatura otoczenia - pracy °C	–25…+65
Zasięg transmisji	Około 10 m na wolnej przestrzeni bez przeszkód. Zasięg transmisji może się różnić w zależności od struktury budynku.
Kolor	Biały - czarny
Wymiary mm	64.6 Ø x 24.6
Certyfikaty i dopuszczenia (wg typu)	CE FCC IC

Do przycisku **BEYON** w zestawie dołączona jest płytka magnetyczna oraz taśma samoprzylepna, dzięki którym można przymocować przycisk do dowolnej powierzchni: metalu, drewna, szkła. Silikonowe nakładki, dołączone w zestawie, chronią BEYON w razie upadku, a także dzięki różnicom kolorystycznym ułatwiają przyporządkowanie danego przycisku do odpowiedniego pomieszczenia lub funkcji.

BEYON jest dostępny w kolorze BIAŁYM i CZARNYM, natomiast silikonowe nakładki występują w kolorze NIEBIESKIM, CIEMNOSZARYM oraz BIAŁYM.

Bezprzewodowy przycisk ścienny 013.B9

Innowacyjny przycisk bezprzewodowy, który pozwoli Ci kontrolować urządzenia podłączone do systemu **YESLY**.

- Może być połączony z urządzeniami za pośrednictwem aplikacji **Finder Toolbox** aby włączać / wyłączać i regulować oświetlenie, kontrolować rolety i zasłony elektryczne.
- Możesz go skonfigurować tak, by aktywował i kontrolował SCENY.
- Działa bez baterii i nie wymaga ładowania.
- Klasyczny design uzupełnia gamę stylistyczną systemu YESLY.

013.B9

Typ		
Bezprzewodowy przycisk 013.B9 może być skonfigurowany do wersji 2- lub 4-kanałowej.		**013.B9**
Dane techniczne		
Źródło energii		Generator energii elektrycznej
Częstotliwość robocza		2.4 GHz Bluetooth BLE
Cykle załączania min.	cykle	50 000
Temperatura otoczenia - pracy	°C	–25…+65
Zasięg transmisji		Około 10 m na wolnej przestrzeni bez przeszkód. Zasięg transmisji może się różnić w zależności od struktury budynku.
Kolor		Biały
Wymiary	mm	82 x 82 x 14
Certyfikaty i dopuszczenia (wg typu)		CE FCC IC

Do przycisku **013.B9** w zestawie dołączona jest taśma samoprzylepna, dzięki której można przymocować przycisk do dowolnej powierzchni: metalu, drewna, szkła; unikając w ten sposób uciążliwych remontów.
Ponadto można umieścić go w puszce o średnicy 60mm, co gwarantuje elastyczność instalacji.
Zestaw do przycisku **013.B9** zawiera adaptery do konfiguracji na 2 lub 4 kanały.

SERIA 1Y
Przyciski bezprzewodowe i Akcesoria YESLY

Wzmacniacz zasięgu

Umożliwia powiększenie zakresu transmisji, jest wykorzystywany, kiedy bezprzewodowe przyciski lub Smartfon nie mogą się połączyć z urządzeniami podłączonymi do systemu YESLY ze względu na zbyt dużą odległość.
Wzmacniacz zasięgu to urządzenie plug-n-play, nie wymaga konfiguracji.
Wyposażony we wskaźnik zadziałania LED.

Schemat połączeń
Typ 1Y.E8.230

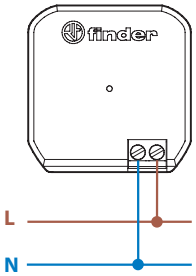

1Y.EU.005

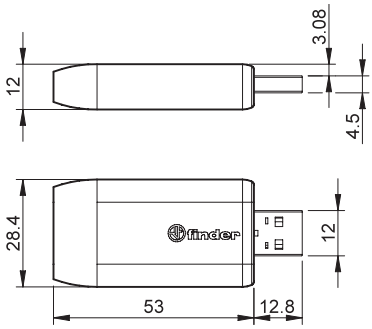

1Y.E8.230

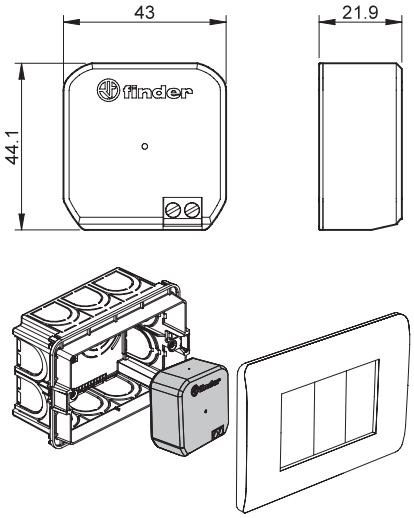

Typy		
Wzmacniacz zasięgu z wejściem USB	**1Y.EU.005**	
Wzmacniacz zasięgu 110…230 V AC	**1Y.E8.230**	
Dane techniczne	**1Y.EU.005**	**1Y.E8.230**
Zasilanie	Złącze USB 5V – 0.5 A min	110…230 V AC (50/60Hz)
Częstotliwość robocza	2.4 GHz	
Temperatura otoczenia - pracy °C	–10…+50	
Zasięg transmisji	Około 10 m na wolnej przestrzeni bez przeszkód. Zasięg transmisji może się różnić w zależności od struktury budynku.	
Certyfikaty i dopuszczenia (wg typu)	CE FCC IC	

Wzmacniacze zasięgu muszą być instalowane w odległości maksymalnie 10 metrów, w jednym układzie można zainstalować do 4 urządzeń.
Może być zainstalowany w dowolnym typie wejścia USB o zasilaniu co najmniej 5V i 0.5 A.

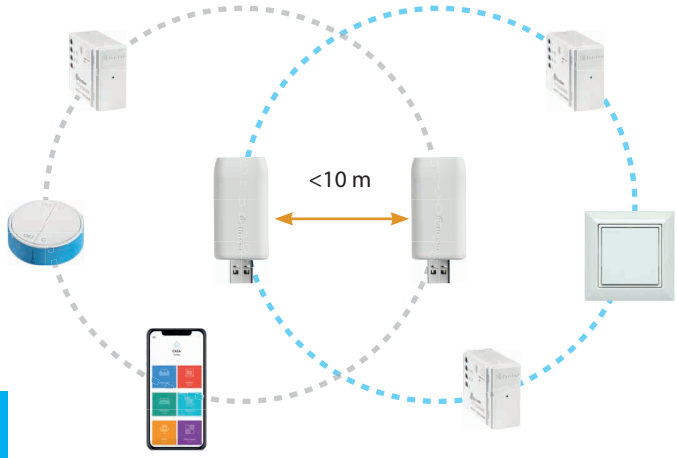

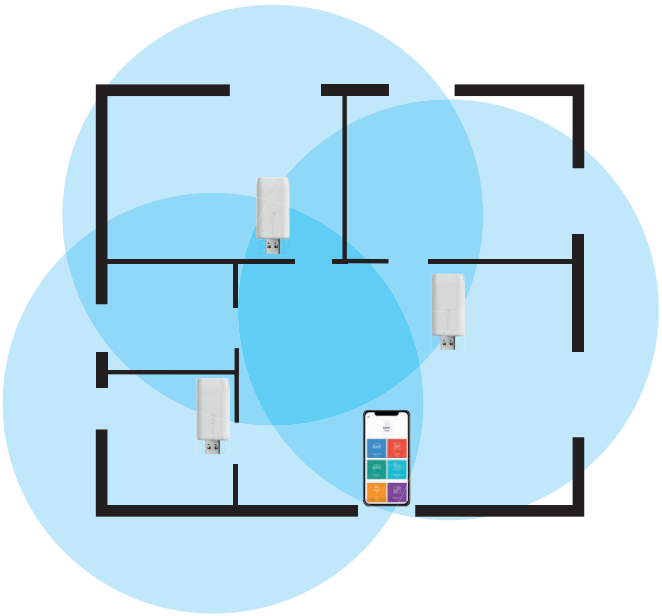

IV-2021, www.findernet.com

Moduł interfejsu 2-wejściowego YESLY

Interfejs 2-wejściowy 1Y.P2 został opracowany do przyjmowania styków bezpotencjałowych lub sygnałów napięcia fazowego (L) jako sygnałów wejściowych i integrowania ich z systemem YESLY.
Umożliwia to sterowanie urządzeniami YESLY, przy kontrolowaniu oświetlenia lub rolet, przez wybranie sygnałów napięciowych lub innych przycisków niebędących rozwiązaniem YESLY.

- 2 zestyki na wejściu (P1 i P2)
- Przeznaczony do sterowania urządzeniami YESLY przy pomocy tradycyjnych przycisków i włączników, używając istniejącej już instalacji lub zestyków przekaźnika, wyjścia PLC itp.
- Programowanie przez smartfona przy użyciu aplikacji Finder Toolbox Plus
- Kompatybilny z podświetlanymi przyciskami [max 5 (≤1 mA) przycisków]
- Zasięg transmisji: 10 m na wolnej przestrzeni - bez przeszkód

1Y.P2.8.230.B000

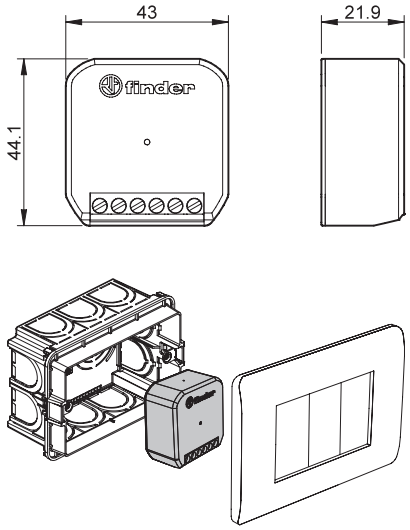

Schemat połączeń

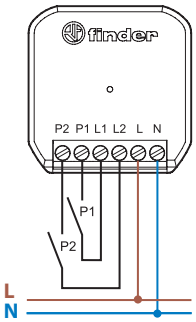

Typ	
Moduł interfejsu 2-wejściowego YESLY	**1Y.P2.8.230.B000**
Dane techniczne	
Zasilanie	110…230 V AC
Częstotliwość robocza	2.4 GHz
Temperatura otoczenia - pracy °C	–10…+50
Zasięg transmisji	Około 10 m na wolnej przestrzeni bez przeszkód. Zasięg transmisji może się różnić w zależności od struktury budynku.
Certyfikaty i dopuszczenia (wg typu)	CE