快插接头和连接件 QS

★/☆ Festo 核心产品范围
覆盖您自动化应用的80%

全球： 始终现货供应
一流： Festo 品质，实惠的价格
简单： 简化采购和仓储

★ 全天 24 小时均可从 Festo 工厂随时派送
全球 13 个服务中心备有现货
超过 2200 款产品

☆ 5 天内即可出厂交运
全球 4 个服务中心为您提供装配服务
每个产品系列有多达 6 x 10^{12} 款派生型

找到星标！

sales@prom-elec.com / ООО ПРОМЭЛЕКТРОНИКА

快插接头 QS
特性

应用场合

轻松选择合适的接头。Festo 为每一个连接提供可靠的解决方案。便利的快插接头系统包括 1000 多个型号的标准和功能性接头。

气管/接头组合汇总

应用场合	接头	气管	说明
标准	QS	PEN	适合各种类型的任务，且价格优惠。采用高抗性材料，弹性佳，弯曲半径经过优化，便于安装。在动态应用场合中具备高耐磨性。
	QS	PUN	拥有多种不同型号的组合选择，因此，在各种标准应用场合中具备极高的灵活性。
	QS	PAN	可满足所有要求，甚至适用于压力和温度范围均有所增大的标准应用场合。
高压	NPQM	PAN-MF	符合 DIN 标准 73378：非常适合用于移动气动元件。适用于压力范围大且温度范围有所增大的应用场合。
	NPQH	PAN-R	功能强大，最大压力达 20 bar，例如，在使用增压器 DPA 的应用场合中。
耐化学品，食品级，耐水解	NPQP	PLN	耐清洁剂，符合 FDA 规定，且经济实惠。可代替不锈钢接头组合。
	NPKA	PUN-H	耐水解，适合有水应用。组合适用于洁净室中，符合 FDA 规定，采用 100% 聚合物制成，耐腐蚀。采用“一卡到位原则”，非常易于安装。
	NPQH	PFAN/PTFEN	用于高达 150 °C 的高温环境中。食品级，符合 FDA 规定，且耐清洁剂。
	NPCK	PFAN/PTFEN	采用管接螺母无边设计，易于清洁。非常耐腐蚀 (CRC 4)，且符合 FDA 规定。适合多种介质。
	CRQS	PFAN/PTFEN	非常耐腐蚀 (CRC 4)，耐酸碱。
耐化学品，耐水解	NPQR	PFAN/PTFEN	经过优化的无边设计，不易积灰，食品级 – 价格优惠。可用于高达 150 °C 的高温环境中。最大压力达 16 bar。达到最高耐腐蚀等级 (CRC 4)。
抗静电	NPQM	PUN-CM	抗静电气管与坚固的金属接头组合：最大程度地保护电气和电子元件。
阻燃	NPQM	PUN-V0	因具备阻燃性，在存在火灾风险的场合使用非常安全。已根据 DIN 5510-2 对气管进行测试。
耐焊渣	NPQH	PUN-V0-C	非常适合存在焊渣的应用场合。所有直径的气管管壁厚度均为 2 mm，非常可靠。
	QS-V0	PAN-V0	采用有特殊接头的双壁气管，即便近距离接触焊渣，仍可确保安全。

快插接头 QS
特性

快插接头产品范围

QSM，Mini 系列

技术参数 ➔ Internet：qsm

小型快插接头用于在局促的安装空间内实现最大的元件密度。用于最高温度达 80 °C，最大压力达 14 bar 的气动应用场合。
气管外径分为 2 mm、3 mm、4 mm 和 6 mm，带连接螺纹 M3、M5、M6、M7、R⅛ 和 G⅛。

QS，标准系列

技术参数 ➔ Internet：qs

多种快插接头选择，用于最高温度达 80 °C、最大压力达 14 bar 的气动应用场合。
气管外径分为 4 mm、6 mm、8 mm、10 mm、12 mm、16 mm 和 22 mm，带连接螺纹 R⅛ … R½ 和 G⅛ … G¾。

CRQS，不锈钢

技术参数 ➔ Internet：crqs

不锈钢快插接头。高耐腐蚀等级 CRC 4，且耐化学品，经认证可用于食品包装行业。用于最高温度达 120 °C、最大压力达 10 bar 的气动应用场合中。
气管外径分为 4 mm、6 mm、8 mm、10 mm、12 mm 和 16 mm，带连接螺纹 M5 和 R⅛ … R½。

QS-V0，耐焊渣

技术参数 ➔ Internet：qs-v0

阻燃型快插接头适用于所有存在火灾风险的场合，例如，汽车行业和建筑行业中的焊接系统。用于最高温度达 60 °C、最大压力达 10 bar 的气动应用场合中。
气管外径分为 4 mm、6 mm、8 mm、10 mm 和 12 mm，带连接螺纹 R⅛ … R½ 和 G⅛ … G½。

NPQH

技术参数 ➔ Internet：npqh

坚固的金属快插接头均为镀镍黄铜（采用化学方法）材质。高耐腐蚀等级 CRC 3，且耐化学品。用于最高温度达 150 °C、最大压力达 20 bar 的气动应用场合中。
气管外径分为 4 mm、6 mm、8 mm、10 mm、12 mm 和 14 mm，带连接螺纹 M5、M7 和 G⅛ … G½。

NPQM

技术参数 ➔ Internet：npqm

价格实惠的金属快插接头，用于最高温度达 70 °C、最大压力达 16 bar 的气动应用场合中。
气管外径分为 3 mm、4 mm、6 mm、8 mm、10 mm、12 mm 和 14 mm，带连接螺纹 M5、M7 和 G⅛ … G½。

NPQP

技术参数 ➔ Internet：npqp

聚丙烯接头，用于受介质影响严重的应用场合中。用于最高温度达 60 °C、最大压力达 10 bar 的气动应用场合中。
气管外径分为 4 mm、6 mm、8 mm、10 mm 和 12 mm，带连接螺纹 R⅛ … R½。

NPQR，不锈钢

技术参数 ➔ Internet：npqr

不锈钢快插接头。最高耐腐蚀等级 CRC 4，且耐化学品。食品级，可用于食品包装行业。用于最高温度达 150 °C、最大压力达 16 bar 的气动应用场合中。
气管外径分为 4 mm、6 mm、8 mm、10 mm 和 12 mm，带连接螺纹 M5、M7 和 G⅛ … G½。

快插接头 QS
特性

功能性快插接头产品范围

QSK，自密封快插接头　　技术参数 ➔ Internet：qsk

气管断开后，阻断气流的快插接头。用于最高温度达 60 °C、最大压力达 14 bar 的气动应用场合中。
气管外径∅分为 4 mm、6 mm、8 mm、10 mm 和 12 mm，带连接螺纹 M5、R⅛ … R½ 和 G⅛ … G½。

QSR，旋转快插接头　　技术参数 ➔ Internet：qsr

快插接头，带旋转接口，可旋转 360°。滚珠轴承在旋转运动场合中最大转速可达 500 rpm。用于最高温度达 60 °C、最大压力达 14 bar 的气动应用场合中。
气管外径∅分为 4 mm、6 mm、8 mm、10 mm 和 12 mm，带连接螺纹 M5、R⅛ … R½ 和 G⅛ … G½。

快速接头产品范围

NPCK　　技术参数 ➔ Internet：npck

不锈钢接头，用于频繁清洗的场合。最高耐腐蚀等级 (CRC 4)。用于最高温度达 120 °C、最大压力达 12 bar 的气动应用场合中。
气管外径∅分为 4 mm、6 mm、8 mm 和 10 mm，带连接螺纹 M5 和 G⅛ … G⅜。

卡扣式接头产品范围

NPKA　　技术参数 ➔ Internet：npka

塑料接头，可单手安装。耐水解，符合 FDA 规定，易于清洁。用于最高温度达 60 °C、最大压力达 10 bar 的气动应用场合中。
气管外径为 6 mm，带连接螺纹 G⅛。

快插接头 QS

主要特性

FESTO

简单的“即插即用”	连接可靠	粘附式密封件	方向可调
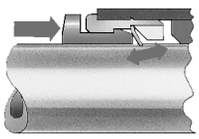	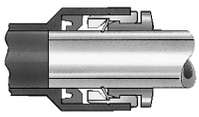	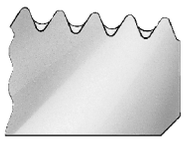	
接头内的不锈钢夹持抓能够牢固地固定气管，而不会损坏其表面。可以安全地吸收振动和压力波动。	丁腈橡胶密封圈能够确保在标准外径气管与接头主体间进行完全密封。 标准气管适合与压缩空气和真空一起使用。	Festo 快插接头的所有黄铜部件都进行了镀镍处理，因此具有很好的耐腐蚀性。锥形 ISO R 螺纹带有自密封式聚四氟乙烯涂层，允许重复使用接头多达五次，而无需其他密封件。	接头可装配后校准。

气管装配/拆卸

安装

要确保牢固固定内部密封件并使其免受损坏，气管的切割断面必须平整，并除去毛刺。

1) 将气管插到底。
   确保将气管插入内部密封件至关重要。根据气管和密封件的公差位置，气管与密封件的接触可能会被误认为已插到底部。
2) 轻轻拉动气管，检查气管接头是否固定牢固。

拆卸

1) 向下按住解锁环即可轻松拆下气管。小心地从螺纹接头拆下气管。
2) 在重新使用气管前，应切掉损坏的部分。

哪个接头配哪个螺纹？

公制平行螺纹

- 圆柱形公制螺纹与 G 螺纹相当
- 通过密封圈保证密封
- 前端面密封

G 平行螺纹
符合 ISO 228-1 标准

- 螺纹更短
- 安装深度恒定
- 可更换密封圈
- 前端面密封
- 密封圈可更换，所以可多次重复使用

R 锥形螺纹
符合 EN 10226-1 和 ISO 7/1 标准

- 自密封螺纹
- 通过带涂层的螺纹密封
- 无需其他密封表面
- 由于无需为密封表面预留空间，因此安装尺寸更小
- 可重复使用最多五次

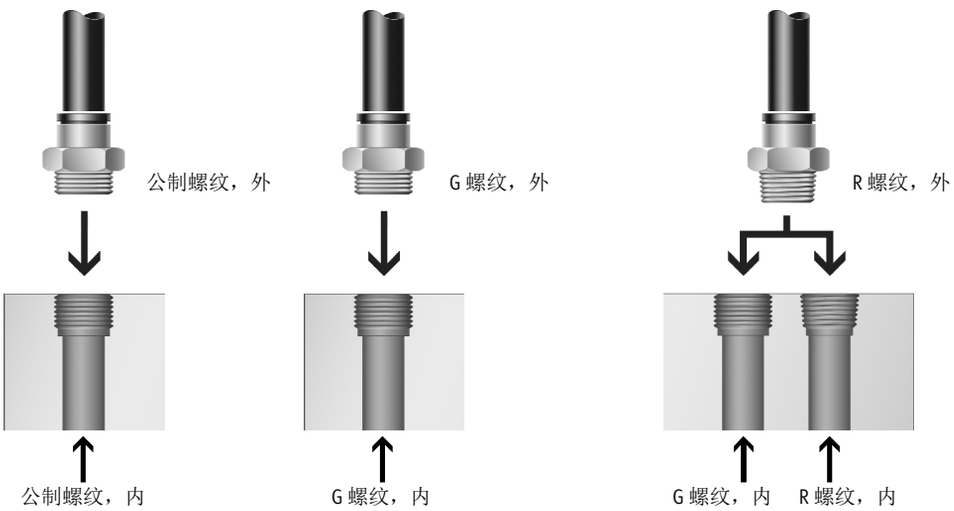

材料

剖面图

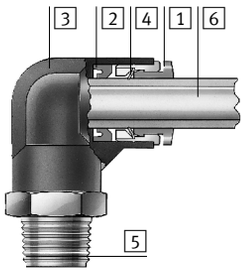

规格	QSM，Mini 系列 QS，标准系列
1 解锁环	POM（颜色：蓝色）
2 密封件	NBR
3 本体	镀镍黄铜，PBT QSM-M3-3/4：镀镍钢
4 气管夹持爪	高合金不锈钢
5 螺纹插头	镀镍黄铜 M3：镀镍钢
6 塑料气管，标准外径	PAN PEN PUN PUN-H
材料注意事项	符合 RoHS 规定

规格	QS-V0，抗焊渣
1 解锁环	PBT，加强型（颜色：黑色）
2 密封件	NBR
3 阀体	PBT，加强型
4 气管夹持爪	高合金不锈钢 黄铜
5 螺纹插头	镀镍黄铜
6 塑料气管，标准外径	PAN-V0
材料注意事项	符合 RoHS 规定

气管插入深度参考值[1)]

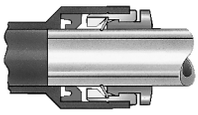

气管外径 [mm]	2	3	4	6	8	10	12	14	16	22
QSM，Mini 系列	8.4	9.5	11.5	12	–	–	–	–	–	–
QS，标准系列	–	–	15 (QSW: 12)	17 (QSW: 12)	18	20.5	23.5	–	24.5	28
QS-V0，抗焊渣	–	–	20	22	23.5	26	28.5	–	–	–

1) 标示的气管插入深度是参考值，可根据型号略微变化。

建议的紧固扭矩

在使用带内六角的快插接头时，确保未将内六角扳手插入接头过深，以避免损坏接头后方的元件。

注

所有 R 螺纹均带有密封材料涂层。该涂层取代了传统的密封圈。只需用手旋入 R 螺纹，并用扳手转一两圈将其上紧即可。接头可最多重复安装五次。
数次旋入 R 螺纹时，您必须确保密封材料涂层中的磨损颗粒没有进入压缩空气系统。

连接螺纹	额定紧固扭矩 [Nm]
M 螺纹	
M3	0.48 ±55%
M5	1.33 ±20%
M7	3.35 ±20%
G 螺纹	
G⅛	7 ±20%
G¼	9 ±20%
G⅜	15.5 ±20%
G½	26 ±20%
G¾	20 ±20%

主要技术参数	
结构特点	推拉原理
安装位置	任意
螺纹插头上的密封类型	密封圈（公制螺纹，G 螺纹）
	涂层（R 螺纹）

工作和环境条件			
规格	QSM，Mini 系列	QS，标准系列	
		除 QS-G¾-22 之外	QS-G¾-22
整个温度范围内的工作压力 [bar]	−0.95 … +6		−0.95 … +14
取决于温度的工作压力 [bar]	−0.95 … +14 ➔ 图		
工作介质	压缩空气，符合 ISO 8573- 1:2010 [7:−:−] 标准		
	–	水，按照制造商声明[1)2)]	
工作/先导介质注意事项	可用润滑介质工作		
环境温度 [°C]	−10 … +80		−20 … +80
耐腐蚀等级 CRC[3)]	1		
船用类别	见证书[1)]		–

规格	QS-V0，抗焊渣
整个温度范围内的工作压力 [bar]	−0.95 … +10
工作介质	压缩空气，符合 ISO 8573- 1:2010 [7:−:−] 标准
	水，按照制造商声明[1)]
工作/先导介质注意事项	可用润滑介质工作
环境温度 [°C]	0 … +60
耐腐蚀等级 CRC[3)]	2
材料防火测试	UL94 V-0（本体，解锁环）
船用类别	见证书[1)]

1) 更多信息，请访问 www.festo.com/sp ➔ Certificates。
2) 必须使用快插接头（带 G 螺纹）上的 OL 密封圈取代提供的密封圈 ➔ Internet: ol
3) 耐腐蚀等级 CRC 1，符合 Festo 标准 FN 940070
低级耐腐蚀能力。用于室内、干燥的应用场合或运输和仓储防护。也适用于不可见的内部区域中盖子后面的部件，以及应用场合中被覆盖的部件（如气缸耳轴）。
耐腐蚀等级 CRC 2，符合 Festo 标准 FN 940070
中等耐腐蚀能力。可能会发生冷凝的室内应用场合。外部可视部件具备基本的涂层表面，可直接接触环境大气，通常适用于典型的工业应用场合。

工作压力 p 与温度 t 的关系

QSM，Mini 系列
QS（除 QS-G¾-22 之外），标准系列

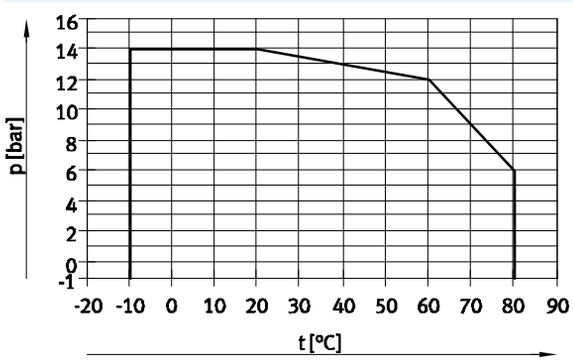

许用快插接头/气管组合											
型号	螺纹	气管外径 [mm]									
		2	3	4	6	8	10	12	14	16	22
QSM， Mini 系列	M3	+	++	+	–	–	–	–	–	–	–
	M5	+	+	++	+	–	–	–	–	–	–
	M6	–	–	++	+	–	–	–	–	–	–
	M7	–	–	+	++	–	–	–	–	–	–
	M8	–	–	–	++	–	–	–	–	–	–
	R⅛	–	–	+	++	–	–	–	–	–	–
	G⅛	–	–	+	++	–	–	–	–	–	–
QS， 标准系列	M5	–	–	++	+	–	–	–	–	–	–
	R⅛	–	–	+	++	+	+	–	–	–	–
	R¼	–	–	+	+	++	+	+	–	–	–
	R⅜	–	–	–	+	+	++	+	–	+	–
	R½	–	–	–	–	–	+	++	–	+	–
	G⅛	–	–	+	++	+	+	–	–	–	–
	G¼	–	–	+	+	++	+	+	–	–	–
	G⅜	–	–	–	+	+	++	+	–	+	–
	G½	–	–	–	–	–	–	++	–	+	–
	G¾	–	–	–	–	–	–	–	–	–	++
QS-V0， 抗焊渣	R⅛	–	–	+	++	+	–	–	–	–	–
	R¼	–	–	–	+	++	+	+	–	–	–
	R⅜	–	–	–	–	+	++	+	–	–	–
	R½	–	–	–	–	–	+	++	–	–	–
	G⅛	–	–	–	++	+	–	–	–	–	–
	G¼	–	–	–	+	++	+	+	–	–	–
	G⅜	–	–	–	–	+	++	+	–	–	–
	G½	–	–	–	–	–	+	++	–	–	–

\+ 许用螺纹/气管 外径 组合
++ 最佳螺纹/气管 外径 组合（与气流相关）

快插接头 QSM，Mini 系列

产品范围一览

FESTO

结构特点	类型	型号	接口 D1					接口 D2	➔ Page/ Internet
			M 螺纹	R 螺纹	G 螺纹	气管外径	插入式轴套 ∅	气管外径	
直列式结构	快插接头 – 外螺纹，带外六角								
		QSM	M3	–	–	–	–	2, 3, 4	22
			M5					2, 3, 4, 6	
			M6					6	
		QSM	–	R⅛	G⅛	–	–	4, 6	
	快插接头 – 外螺纹，带内六角								
		QSM-…-I	M3	–	–	–	–	2, 3, 4	23
			M5					3, 4, 6	
			M7	R⅛	G⅛			4, 6	
	快插接头 – 外螺纹（带内六角），圆形解锁环								
		QSM-…-I-R	M3	–	–	–	–	3, 4	24
			M5					3, 4, 6	
			M7					6	
	快插接头 – 内螺纹，带外六角								
		QSMF	M3	–	–	–	–	3, 4	25
			M5					3, 4	
	快插接头 – 外螺纹，带内六角								
		QSMP	M6x0.75	–	–	–	–	4	25
			M8x0.75					6	
			M8x1.25					6	
	快插接头								
		QSM	–	–	–	3	–	3	26
						4		4	
						6		6	
		QSM 变径	–	–	–	3	–	2	26
						4		3	
						6		4	
	穿板式快插接头								
		QSMS	–	–	–	3	–	–	26
						4			
						6			
	快插堵头								
		QSMC	–	–	–	3	–	–	27
	快插接头，带轴套								
		QSM-…H	–	–	–	–	3	2	27
							4	3	
							6	4	
	堵头								
		QSMC-…H	–	–	–	–	2	–	27
							3		

快插接头 QSM，Mini 系列

产品范围一览

FESTO

结构特点	类型	型号	接口 D1					接口 D2	➔ Page/ Internet
			M 螺纹	R 螺纹	G 螺纹	气管外径	插入式轴套 ∅	气管外径	
L 型	L 型快插接头，方向可调 – 外螺纹，带外六角								
		QSML	M3	–	–	–	–	2, 3, 4	28
			M5					2, 3, 4, 6	
			M7	R⅛	G⅛			4, 6	
	L 型加长快插接头，方向可调 – 外螺纹，带外六角								
		QSMLL	M3	–	–	–	–	2, 3, 4	29
			M5					2, 3, 4, 6	
			M7	R⅛	G⅛			4, 6	
	L 型快插接头，方向可调 – 外螺纹，带内六角								
		QSMLV-…-I	M5	–	–	–	–	3, 4	30
			M7					4, 6	
	L 型加长快插接头，方向可调 – 外螺纹，带内六角								
		QSMLLV-…-I	M5	–	–	–	–	3, 4	30
			M7					4, 6	
	L 型快插接头								
		QSML	–	–	–	3	–	–	31
						4			
						6			
	L 型快插接头，带轴套								
		QSML-…H	–	–	–	–	3	3	31
							4	4	
							6	6	
		QSML-…H 变径	–	–	–	–	4	3	31
							6	4	
T 型	T 型快插接头，方向可调 – 外螺纹，带外六角								
		QSMT	M3	–	–	–	–	3, 4	32
			M5					3, 4, 6	
			–	R⅛	G⅛			4, 6	
		QSMTL	M3	–	–	–	–	3, 4	33
			M5					3, 4, 6	
			–	R⅛	G⅛			4, 6	
	T 型快插接头								
		QSMT	–	–	–	2	–	2	34
						3		3	
						4		4	
						6		6	
		QSMT 变径	–	–	–	4	–	3	34
						6		4	
X 型	X 型快插接头								
		QSMX	–	–	–	3	–	–	35
						4			
						6			

快插接头 QSM，Mini 系列

产品范围一览

结构特点	类型	型号	接口 D1					接口 D2	➔ Page/ Internet
			M 螺纹	R 螺纹	G 螺纹	气管外径	插入式轴套 ∅	气管外径	
Y 型	Y 型快插接头								
		QSMY	–	–	–	2	–	2	35
						3		3	
						4		4	
						6		6	
		QSMY 变径	–	–	–	4	–	3	35
						6		4	

快插接头 QS，标准系列

产品范围一览

结构特点	类型	型号	接口 D1					接口 D2		➔ Page/ Internet
			M 螺纹	R 螺纹	G 螺纹	气管外径	插入式轴套Ø	气管外径	插入式轴套Ø	
直列式结构	快插接头 – 外螺纹，带外六角									
		QS	–	R⅛	G⅛	–	–	4, 6, 8, 10[1]	–	36
				R¼	G¼			4[1], 6, 8, 10, 12		
				R⅜	G⅜			6[1], 8, 10, 12, 16		
				R½	G½			10[1], 12, 16		
				–	G¾			22		38
	快插接头 – 外螺纹，带内六角									
		QS-…-I	–	R⅛	G⅛	–	–	4, 6, 8, 10	–	39
				R¼	G¼			6, 8, 10, 12[1]		
				R⅜	G⅜			8, 10, 12		
				R½	G½			10[1], 12		
	快插接头 – 内螺纹，带外六角									
		QSF	–	–	G⅛	–	–	4, 6, 8	–	41
					G¼			4, 6, 8, 10, 12		
					G⅜			6, 8, 10, 12		
					G½			12, 16		
	快插接头									
		QS	–	–	–	4	–	4	–	42
						6		6		
						8		8		
						10		10		
						12		12		
						16		16		
		QS 变径	–	–		6	–	4	–	42
						8		4, 6		
						10		6, 8		
						12		8, 10		
	穿板式快插接头									
		QSS	–	–	–	4	–	–	–	43
						6				
						8				
						10				
						12				
	穿板式快插接头，带固定环									
		QSS-…-F	–	–	–	4	–	–	–	43
						6				
						8				
						10				
						12				
	穿板式快插接头，带内螺纹									
		QSSF	–	–	G⅛	–	–	4, 6, 8	–	44
					G¼			4, 6, 8, 10		
					G⅜			6, 8, 10, 12		
					G½			12, 16		

1) 仅可与 R 螺纹组合

快插接头 QS，标准系列

产品范围一览

结构特点	类型	型号	接口 D1					接口 D2		➔ Page/ Internet
			M 螺纹	R 螺纹	G 螺纹	气管外径	插入式轴套Ø	气管外径	插入式轴套Ø	
直列式结构	快插堵头									
		QSC	–	–	–	4 6 8 10 12	–	–	–	45
	快插接头，带轴套									
		QS-...H	–	–	–	–	6 8 10 12	4 4, 6 6, 8 6, 8, 10	–	45
	插入式轴套									
		QSH	–	–	–	–	4 6 8 10 12 16	–	–	47
		QSH 变径	–	–	–	–	6 8 10 12 16	–	4 4, 6 6, 8 8, 10 12	47
	堵头									
		QSC-...H	–	–	–	–	4 6 8 10 12 16	–	–	48
	复合分气接头，方向可调，4 个出口									
	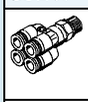	QSQ	–	R⅛ R¼	G⅛ G¼	–	–	4, 6 4, 6	–	qsq
		QSQ 变径	–	–	–	6 8	–	4 6	–	qsq

快插接头 QS，标准系列

产品范围一览

结构特点	类型	型号	接口 D1					接口 D2		➔ Page/ Internet
			M 螺纹	R 螺纹	G 螺纹	气管外径	插入式轴套Ø	气管外径	插入式轴套Ø	
L 型	L 型快插接头，方向可调 – 外螺纹，带外六角									
		QSL	–	R⅛	G⅛	–	–	4, 6, 8, 10[1]	–	49
				R¼	G¼			4[1], 6, 8, 10, 12		
				R⅜	G⅜			6[1], 8, 10, 12, 16		
				R½	G½			10[1], 12, 16		
	L 型加长快插接头，方向可调 – 外螺纹，带外六角									
	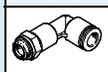	QSLL	–	R⅛	G⅛	–	–	4, 6, 8	–	51
				R¼	G¼			4[1], 6, 8, 10, 12[2]		
				R⅜	G⅜			6[1], 8, 10, 12		
				R½	G½			10[1], 12, 16[2]		
	L 型快插接头 – 内螺纹，带外六角									
		QSLF	–	–	G⅛	–	–	4, 6, 8	–	53
					G¼			6, 8, 10		
					G⅜			8, 10		
	L 型快插接头，方向可调 – 外螺纹，带内六角									
		QSLV-...-I	–	R⅛	G⅛	–	–	6, 8	–	54
				R¼	G¼			6, 8, 10		
				R⅜	G⅜			8, 10, 12		
				R½	G½			12		
	L 型快插接头，方向可调 – 外螺纹，带外六角									
		QSLV	M5	–	–	–	–	6	–	55
			–	R⅛	G⅛	–	–	4, 6, 8	–	
				R¼	G¼			6, 8, 10		
				R⅜	G⅜			8, 10, 12		
				R½	G½			12, 16		
	L 型快插接头									
		QSL	–	–	–	4	–	–	–	57
						6				
						8				
						10				
						12				
						16				

1) 仅可与 R 螺纹组合
2) 仅可与 G 螺纹组合

快插接头 QS，标准系列

产品范围一览

结构特点	类型	型号	接口 D1					接口 D2		➔ Page/ Internet
			M 螺纹	R 螺纹	G 螺纹	气管外径	插入式轴套Ø	气管外径	插入式轴套Ø	
L 型	L 型快插接头，带轴套									
		QSL-...H	–	–	–	–	4	4	–	58
							6	6		
							8	8		
							10	10		
							12	12		
		QSL-...H 变径	–	–	–	–	6	4	–	58
							8	6		
							10	8		
							12	10		
		QSL-...HL 加长插入式轴套	–	–	–	–	4	4	–	58
							6	6		
							8	8		
							10	10		
							12	12		
	复合分气接头，方向可调，2 个出口									
	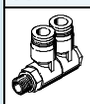	QSLV2	–	R⅛	G⅛	–	–	4, 6, 8	–	qslv
				R¼	G¼			6, 8, 10		
				R⅜	G⅜			8, 10, 12		
				R½	G½			12		
	复合分气接头，方向可调，3 个出口									
		QSLV3	–	R⅛	G⅛	–	–	4, 6, 8	–	qslv
				R¼	G¼			6, 8, 10		
				R⅜	G⅜			8, 10, 12		
				R½	G½			12		
	复合分气接头，方向可调，4 个出口									
		QSLV4	–	R⅛	G⅛	–	–	4, 6, 8	–	qslv
				R¼	G¼			6, 8, 10		
				R⅜	G⅜			8, 10, 12		
				R½	G½			12		
	复合分气接头，方向可调，6 个出口									
		QSLV6	–	R⅛	G⅛	–	–	4, 6, 8	–	qslv
				R¼	G¼			6, 8, 10		
				R⅜	G⅜			8, 10, 12		
				R½	G½			12		
	复合分气接头，方向可调，3 个出口 – 外螺纹和内螺纹，带外六角									
		QSYTF	–	R⅛	G⅛	–	–	6	–	qsytf
				R¼	G¼			8		
				R⅜	G⅜			10		
				R½	G½			12		

快插接头 QS，标准系列

产品范围一览

结构特点	类型	型号	接口 D1				接口 D2		接口 D3	➔ Page/ Internet
			R 螺纹	G 螺纹	气管外径	插入式轴套Ø	气管外径	插入式轴套Ø	气管外径	
L 型	复合分气接头，方向可调，4 个出口									
	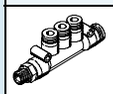	QST3	R⅛	G⅛	–	–	6	–	4	qst
			R¼	G¼			8		6	
			R⅜	G⅜			10		8	
	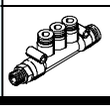	QST3 变径	–	–	6	–	6	–	4	qst
					8		8		6	
					10		10		8	

结构特点	类型	型号	接口 D1					接口 D2		➔ Page/ Internet
			M 螺纹	R 螺纹	G 螺纹	气管外径	插入式轴套Ø	气管外径	插入式轴套Ø	
T 型	T 型快插接头，方向可调 – 外螺纹，带外六角									
		QST	–	R⅛	G⅛	–	–	4, 6, 8, 10[1]	–	59
				R¼	G¼			4[1], 6, 8, 10, 12		
				R⅜	G⅜			6[1], 8, 10, 12, 16		
				R½	G½			10,[1] 12, 16		
	T 型快插接头									
		QST	–	–	–	4	–	4	–	61
						6		6		
						8		8		
						10		10		
						12		12		
						16		16		
		QST 变径	–	–	–	6	–	4	–	61
						8		4, 6		
						10		6, 8		
						12		8, 10		
						16		12		
	T 型快插接头，方向可调 – 外螺纹和内螺纹，带外六角									
	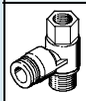	QSTF	–	R⅛	G⅛	–	–	4, 6, 8	–	62
				R¼	G¼			6, 8, 10		
				R⅜	G⅜			8, 10, 12		
				R½	G½			12		
	T 型快插接头，方向可调 – 外螺纹，带外六角									
		QSTL	–	R⅛	G⅛	–	–	4, 6, 8	–	63
				R¼	G¼			6, 8, 10		
				R⅜	G⅜			8, 10, 12		
				R½	G½			12, 16		

1) 仅可与 R 螺纹组合

快插接头 QS，标准系列

产品范围一览

结构特点	类型	型号	接口 D1					接口 D2		➔ Page/ Internet
			M 螺纹	R 螺纹	G 螺纹	气管外径	插入式轴套Ø	气管外径	插入式轴套Ø	
直角式结构特点	快插接头，方向可调 – 外螺纹，带外六角									
		QSW	–	R⅛	–	–	–	4, 6, 8	–	65
				R¼				6, 8, 10		
				R⅜				10, 12		
				R½				12, 16		
	快插接头，带轴套									
		QSW-HL	–	–	–	–	4	4	–	66
							6	6		
							8	8		
							10	10		
							12	12		
X 型	X 型快插接头									
		QSX	–	–	–	8	–	–	–	66
						10				
						12				
Y 型	Y 型快插接头，方向可调 – 外螺纹，带外六角									
		QSY	M5	–	–	–	–	4, 6	–	67
			–	R⅛	G⅛			4, 6, 8		
				R¼	G¼			4[1], 6, 8,10		
				R⅜	G⅜			8, 10, 12		
				R½	G½			10[1], 12		
	Y 型快插接头									
		QSY	–	–	–	4	–	4	–	69
						6		6		
						8		8		
						10		10		
						12		12		
						16		16		
		QSY 变径	–	–	–	6	–	4	–	69
						8		4, 6		
						10		6, 8		
						12		8, 10		
						16		12		
	Y 型快插接头，带轴套									
		QSY-...H(-B)	–	–	–	–	4	4	–	70
							6	6		
							8	8		
							10	10		
							12	12		
		QSY-...H(-B) 变径	–	–	–	–	6	4	–	70
							8	6		
							10	8		
							12	10		

快插接头 QS，标准系列

产品范围一览

结构特点	类型	型号	接口 D1					接口 D2		➔ Page/ Internet
			M 螺纹	R 螺纹	G 螺纹	气管外径	插入式轴套Ø	气管外径	插入式轴套Ø	
Y 型	Y 型快插接头，方向可调 – 外螺纹，带外六角									
	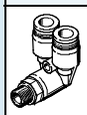	QSYL	–	R⅛	G⅛	–	–	4, 6, 8	–	71
				R¼	G¼			6, 8, 10		
				R⅜	G⅜			8, 10, 12		
				R½	G½			12		
	Y 型快插接头，方向可调 – 外螺纹，带外六角									
		QSYLV	–	R⅛	G⅛	–	–	6	–	72
				R¼	G¼			8		
				R⅜	G⅜			10		
				R½	G½			12		
拆卸工具	快速拆卸工具，用于 QS 快插接头和连接件									
		QSO	–							79

1) 仅可与 R 螺纹组合

快插接头 QS-V0，抗焊渣

产品范围一览

FESTO

结构特点	类型	型号	接口 D1					接口 D2		➔ Page/ Internet
			M 螺纹	R 螺纹	G 螺纹	气管外径	插入式轴套Ø	气管外径	插入式轴套Ø	
阻燃等级为 UL94 V-0 – 用于塑料气管 PAN/PUN-V0										
直列式结构	快插接头 – 外螺纹，带外六角									
		QS-V0	–	R⅛	G⅛	–	–	4[1], 6, 8	–	73
				R¼	G¼			6, 8, 10, 12		
				R⅜	G⅜			8, 10, 12		
				R½	G½			10, 12		
	快插接头									
		QS-V0	–	–	–	4	–	–	–	74
						6				
						8				
						10				
						12				
L 型	L 型快插接头 – 外螺纹，带外六角									
		QSL-V0	–	R⅛	G⅛	–	–	4[1], 6, 8	–	75
				R¼	G¼			6, 8, 10, 12		
				R⅜	G⅜			8, 10, 12		
				R½	G½			10, 12		
	L 型快插接头									
		QSL-V0	–	–	–	4	–	–	–	76
						6				
						8				
						10				
						12				
T 型	T 型快插接头 – 外螺纹，带外六角									
		QST-V0	–	R⅛	G⅛	–	–	4[1], 6, 8	–	77
				R¼	G¼			6, 8, 10, 12		
				R⅜	G⅜			8, 10, 12		
				R½	G½			10, 12		
	T 型快插接头									
		QST-V0	–	–	–	4	–	–	–	78
						6				
						8				
						10				
						12				

1) 仅可与 R 螺纹组合

快插接头 QSM，Mini 系列

技术参数

快插接头 QSM

外螺纹，带外六角

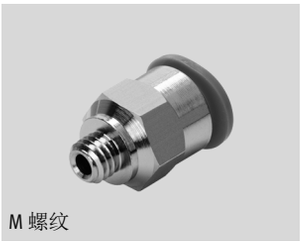

M 螺纹

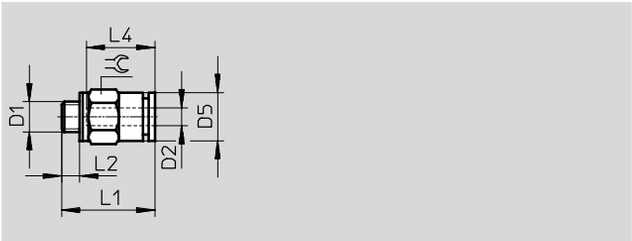

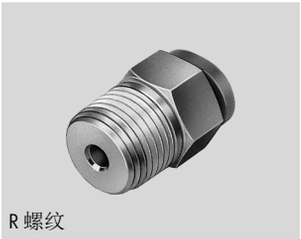

R 螺纹

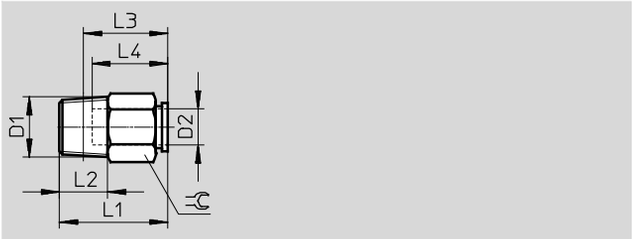

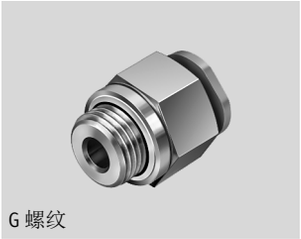

G 螺纹

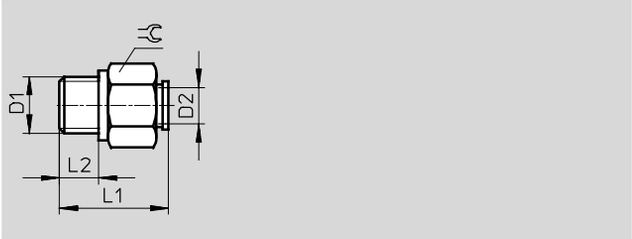

尺寸和订货数据												
接口 D1	公称通径 [mm]	气管外径 D2	D5 ∅	L1	L2	L3	L4	⇔	重量/件 [g]	订货号	型号	PU[1]
公制螺纹，带密封圈												
M3	0.9	2	4.8	12.1	2.5	–	8.4	5	1	**133027**	**QSM-M3-2**	**10**
		3	7	13.3	2.5	–	9.6	5.5	1.1	**153301**	**QSM-M3-3**	**10**
										130775	**QSM-M3-3-100**	**100**
	1.1	4	9.8	15.7	2.5	–	11.5	8	2.4	★ **153303**	**QSM-M3-4**	**10**
										130776	**QSM-M3-4-100**	**100**
M5	1.1	2	4.8	11.8	3	–	8.4	7	2.2	**133028**	**QSM-M5-2**	**10**
	2	3	9.8	16.2	3	–	11.5	8	3.4	**153302**	**QSM-M5-3**	**10**
										130777	**QSM-M5-3-100**	**100**
	2.2	4	9.8	16.2	3	–	11.5	8	3.2	★ **153304**	**QSM-M5-4**	**10**
										130778	**QSM-M5-4-100**	**100**
	2.1	6	11.8	17.3	3	–	12	10	4.5	★ **153306**	**QSM-M5-6**	**10**
										130779	**QSM-M5-6-100**	**100**
M6	2.8	6	11.8	18	3.9	–	11.7	10	4.8	★ **132600**	**QSM-M6-6**	**10**
R 螺纹												
R⅛	2.9	4	–	16	8	12	11.5	10	6	★ **153305**	**QSM-⅛-4**	**10**
										130755	**QSM-⅛-4-100**	**100**
	4.5	6	–	18	8	14	12	10	6	★ **153307**	**QSM-⅛-6**	**10**
										130756	**QSM-⅛-6-100**	**100**
G 螺纹，带密封圈												
G⅛	2.9	4	–	16.4	5.1	–	–	13	9.4	★ **186264**	**QSM-G⅛-4**	**10**
	2.8	6	–	18.4	5.1	–	–	13	11	★ **186265**	**QSM-G⅛-6**	**10**

1) 包装单位数量

Festo 核心产品范围

★ 一般情况下 24 小时内即可从工厂发货
☆ 一般情况下 5 天内即可从工厂发货

快插接头 QSM-...-I
外螺纹，带内六角

M 螺纹

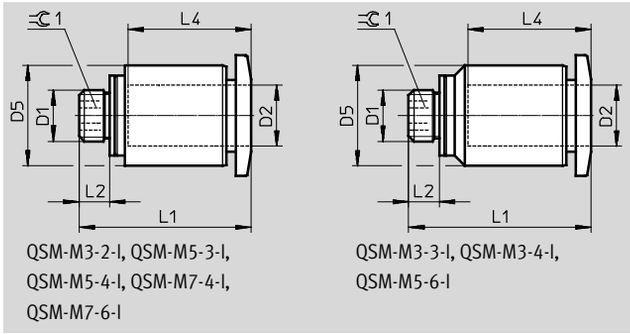

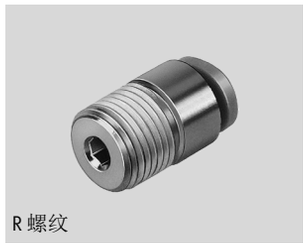
R 螺纹

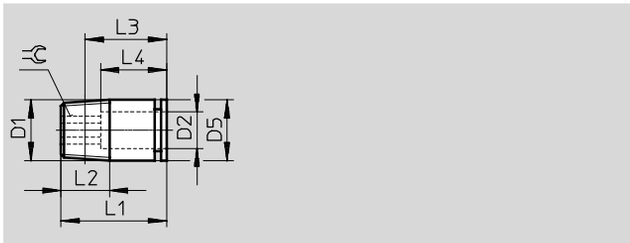

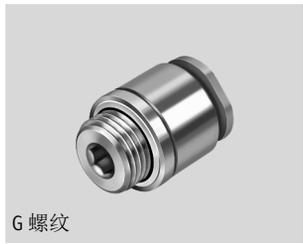
G 螺纹

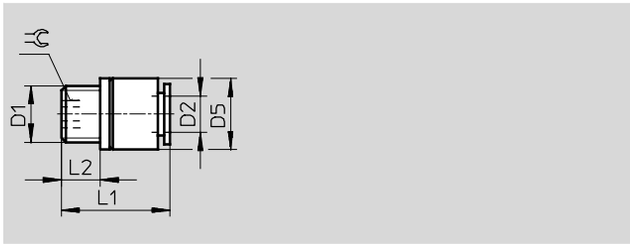

尺寸和订货数据												
接口 D1	公称通径 [mm]	气管外径 D2	D5 ∅	L1	L2	L3	L4	⬡	重量/件 [g]	订货号	型号	PU[1]
公制螺纹，带密封圈												
M3	1.1	2	5	12.1	2.5	–	8.4	1.3	0.8	**133026**	**QSM-M3-2-I**	**10**
	1.6	3	8	15.7	2.5	–	11.5	1.5	2.3	**153312**	**QSM-M3-3-I**	**10**
	1.5	4	8	15.7	2.5	–	11.5	1.5	2.2	★ **153314**	**QSM-M3-4-I**	**10**
M5	1.9	3	8	16.2	3	–	11.5	2	3.2	**153313**	**QSM-M5-3-I**	**10**
	2.5	4	8	16.2	3	–	11.5	2.5	3	★ **153315**	**QSM-M5-4-I**	**10**
	2.6	6	9.8	17.8	3	–	12	2.5	4.4	★ **153317**	**QSM-M5-6-I**	**10**
M7	3.1	4	9.8	18.9	5.5	–	11.5	3	6	★ **153319**	**QSM-M7-4-I**	**10**
										133006	**QSM-M7-4-I-100**	**100**
	4.1	6	9.8	20.9	5.5	–	12	4	6.4	★ **153321**	**QSM-M7-6-I**	**10**
R 螺纹												
R⅛	3.1	4	10	16.4	8	12.4	11.5	3	6.2	★ **153316**	**QSM-⅛-4-I**	**10**
	4.1	6	10	18.2	8	14.2	12.5	4	5.6	★ **153318**	**QSM-⅛-6-I**	**10**
G 螺纹，带密封圈												
G⅛	3.1	4	13	16.4	5.1	–	–	3	8.9	★ **186266**	**QSM-G⅛-4-I**	**10**
	4.1	6	13	18.4	5.1	–	–	4	9.5	★ **186267**	**QSM-G⅛-6-I**	**10**

1) 包装单位数量

Festo 核心产品范围
★ 一般情况下 24 小时内即可从工厂发货
☆ 一般情况下 5 天内即可从工厂发货

快插接头 QSM，Mini 系列

技术参数

快插接头 QSM-...-I-R
外螺纹，带内六角
圆形解锁环

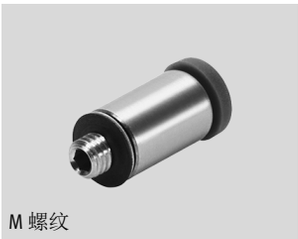

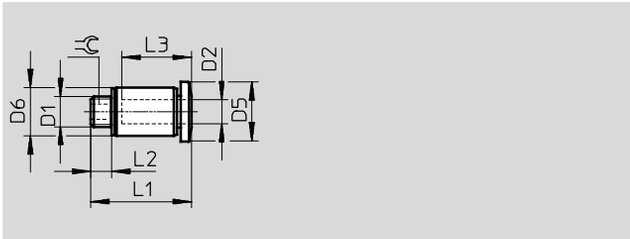

尺寸和订货数据												
接口 D1	公称通径 [mm]	气管外径 D2	D5 ∅	D6 ∅	L1	L2	L3	⊂⊃	重量/件 [g]	订货号	型号	PU[1]
公制螺纹（带密封圈），圆形解锁环												
M3	1.6	3	6.0	5.5	13.3	2.5	9.6	1.5	2.3	**133001**	**QSM-M3-3-I-R**	**10**
										132914	**QSM-M3-3-I-R-100**	**100**
	1.5	4	7.8	8.0	15.7	2.5	11.5	1.5	2.2	**133002**	**QSM-M3-4-I-R**	**10**
										132915	**QSM-M3-4-I-R-100**	**100**
M5	1.9	3	7.8	8.0	16.2	3.0	11.5	2.0	3.2	**133003**	**QSM-M5-3-I-R**	**10**
										132916	**QSM-M5-3-I-R-100**	**100**
	2.5	4	7.8	8.0	16.2	3.0	11.5	2.5	3	**133004**	**QSM-M5-4-I-R**	**10**
										132917	**QSM-M5-4-I-R-100**	**100**
	2.6	6	9.8	9.8	17.8	3.0	12	2.5	4.4	**133005**	**QSM-M5-6-I-R**	**10**
										132918	**QSM-M5-6-I-R-100**	**100**
M7	4.1	6	9.8	9.8	20.9	5.5	12	4.0	6.4	**133007**	**QSM-M7-6-I-R**	**10**
										132919	**QSM-M7-6-I-R-100**	**100**

1) 包装单位数量

快插接头 QSM，Mini 系列

技术参数

FESTO

快插接头 QSMF
内螺纹，带外六角

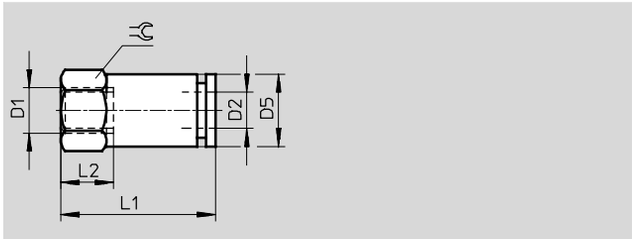

尺寸和订货数据										
接口 D1	公称通径 [mm]	气管外径 D2	D5 ∅	L1	L2	⬡	重量/件 [g]	订货号	型号	PU[1]
公制螺纹，带密封圈										
M3	1.3	3	5.5	13.9	4.4	5.5	1.6	**153308**	**QSMF-M3-3**	**10**
	2.1	4	8	16	4.5	8	4.1	**153310**	**QSMF-M3-4**	**10**
M5	1.9	3	8	15.5	4.5	8	4.3	**153309**	**QSMF-M5-3**	**10**
	1.8	4	8	18.2	4.5	8	4.5	**153311**	**QSMF-M5-4**	**10**

1) 包装单位数量

快插接头 QSMP
外螺纹，带内六角

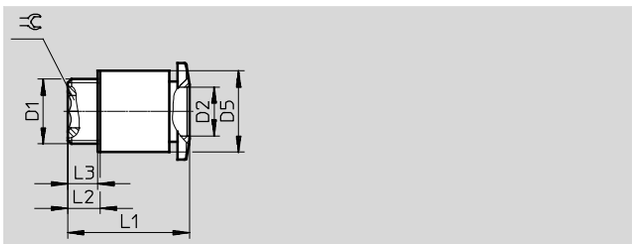

尺寸和订货数据											
接口 D1	公称通径 [mm]	气管外径 D2	D5 ∅	L1	L2	L3	⬡	重量/件 [g]	订货号	型号	PU[1]
公制螺纹，带密封圈											
M6x0.75	2.5	4	8	14.6	3.5	3	2.5	2.7	**153320**	**QSMP-M6X0.75-4**	**10**
M8x0.75	4	6	10	15.1	4	3.4	4	3.7	**153322**	**QSMP-M8X0.75-6**	**10**
M8x1.25	4	6	10	19.1	7	6.4	4	4.7	**154434**	**QSMP-M8X1.25-6**	**10**

1) 包装单位数量

快插接头 QSM，Mini 系列

技术参数

FESTO

快插接头 QSM

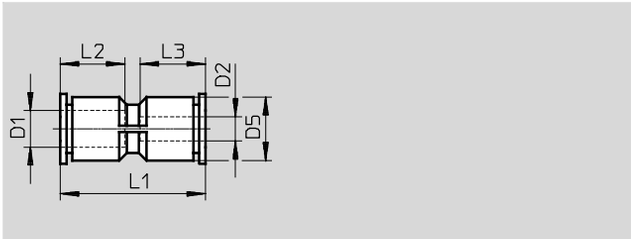

尺寸和订货数据										
气管外径 D1	公称通径 [mm]	气管外径 D2	D5 ∅	L1	L2	L3	重量/件 [g]	订货号	型号	PU[1]
3	1.9	3	6	20	9.5	9.5	1.5	**153323**	**QSM-3**	**10**
								130757	**QSM-3-100**	**100**
4	2.6	4	8	23.5	11.5	11.5	2	★ **153324**	**QSM-4**	**10**
								130758	**QSM-4-100**	**100**
6	3.7	6	10.5	25	12	12	4	★ **153325**	**QSM-6**	**10**
								130759	**QSM-6-100**	**100**
变径										
3	1.1	2	6	19.1	9.3	8.4	1	**133029**	**QSM-3-2**	**10**
4	1.7	3	8	23.9	11.6	11.6	2.1	★ **153326**	**QSM-4-3**	**10**
								130760	**QSM-4-3-100**	**100**
6	2.7	4	10.4	24.9	11.6	11.6	3	★ **153327**	**QSM-6-4**	**10**
								130761	**QSM-6-4-100**	**100**

1) 包装单位数量

穿板式快插接头 QSMS

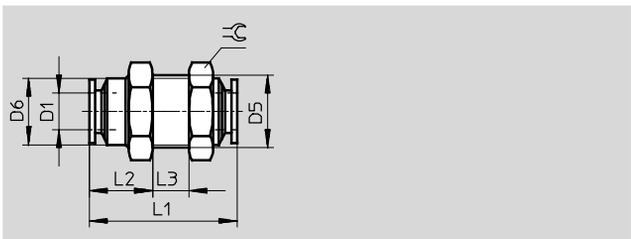

尺寸和订货数据											
气管外径 D1	公称通径 [mm]	D5	D6 ∅	L1	L2	L3 最大	⇗	重量/件 [g]	订货号	型号	PU[1]
3	1.7	M8x0.75	7	19.5	7	7.5	10	3	**153375**	**QSMS-3**	**10**
4	2.2	M10x1	9	24	9.5	7.5	12	6	★ **153376**	**QSMS-4**	**10**
									130780	**QSMS-4-100**	**100**
6	3.7	M12x1	11	25	11	6	14	9	★ **153377**	**QSMS-6**	**10**
									130781	**QSMS-6-100**	**100**

1) 包装单位数量

Festo 核心产品范围

★ 一般情况下 24 小时内即可从工厂发货
☆ 一般情况下 5 天内即可从工厂发货

快插堵头 QSMC

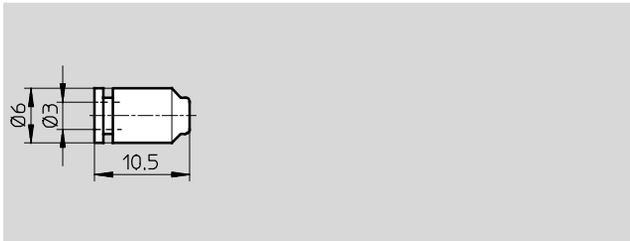

订货数据				
气管外径	重量/件 [g]	订货号	型号	PU[1]
3	0.5	**153381**	**QSMC-3**	**10**

1) 包装单位数量

快插接头 QSM-...H
带插入式轴套

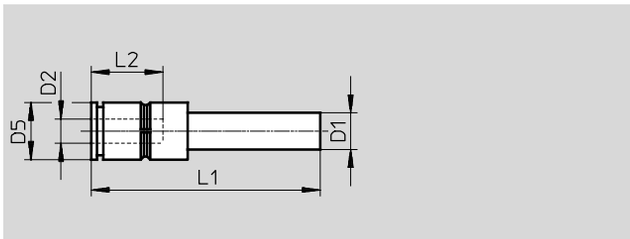

尺寸和订货数据									
插入式轴套∅ D1	公称通径 [mm]	气管外径 D2	D5 ∅	L1	L2	重量/件 [g]	订货号	型号	PU[1]
3	1.1	2	6	26.3	8.4	0.6	**133035**	**QSM-3H-2**	**10**
4	1.7	3	6	27	9.5	0.8	★ **153328**	**QSM-4H-3**	**10**
							130762	**QSM-4H-3-100**	**100**
6	2.6	4	9	32.6	11.6	2.4	★ **153329**	**QSM-6H-4**	**10**
							130763	**QSM-6H-4-100**	**100**

1) 包装单位数量

堵头 QSMC-...H

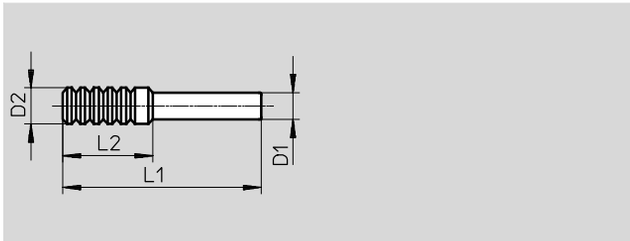

尺寸和订货数据							
插入式轴套∅ D1	D2 ∅	L1	L2	重量/件 [g]	订货号	型号	PU[1]
2	3	20	10.2	0.1	**133036**	**QSMC-2H**	**10**
3	4	22	10.2	0.2	**153382**	**QSMC-3H**	**10**

1) 包装单位数量

Festo 核心产品范围
★ 一般情况下 24 小时内即可从工厂发货
☆ 一般情况下 5 天内即可从工厂发货

快插接头 QSM，Mini 系列

技术参数

L 型快插接头 QSML
方向可调
外螺纹，带外六角

M 螺纹

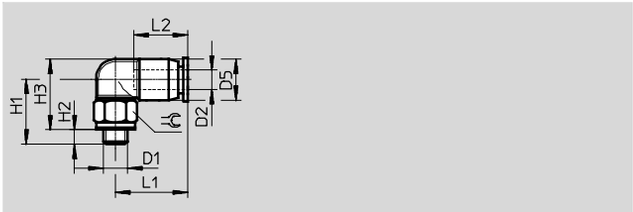

R 螺纹

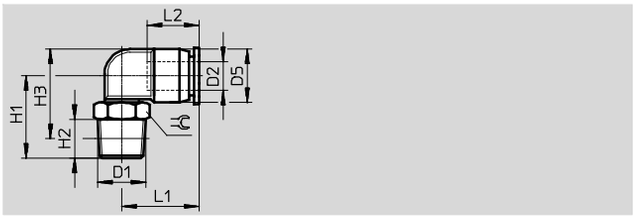

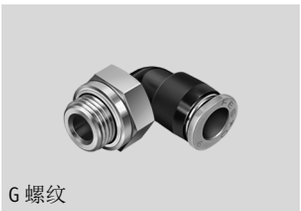
G 螺纹

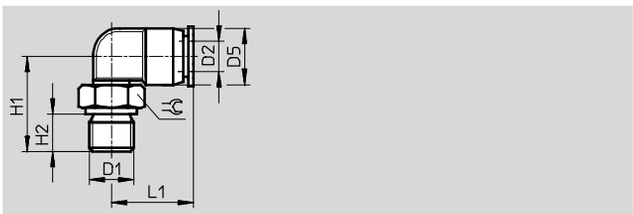

尺寸和订货数据													
接口 D1	公称通径 [mm]	气管外径 D2	D5 ∅	H1	H2	H3	L1	L2	⇌	重量/件 [g]	订货号	型号	PU[1]
公制螺纹，带密封圈													
M3	0.8	2	6	12	2.5	12.5	10.3	8.4	5.5	1.4	**133030**	**QSML-M3-2**	**10**
		3	6	12	2.5	12.5	11	9.5	5.5	1.4	**153330**	**QSML-M3-3**	**10**
											130768	**QSML-M3-3-100**	**100**
	1.3	4	8	14	2.5	15.5	15.7	11.6	8	3	★ **153332**	**QSML-M3-4**	**10**
											130769	**QSML-M3-4-100**	**100**
M5	0.9	2	6	13.5	3	13.5	10.3	8.4	8	2.7	**133031**	**QSML-M5-2**	**10**
	1.5	3	6	13.5	3	13.5	11	9.5	8	2.8	**153331**	**QSML-M5-3**	**10**
											130770	**QSML-M5-3-100**	**100**
	1.7	4	8	13.5	3	14.5	15.7	11.6	8	3.4	★ **153333**	**QSML-M5-4**	**10**
											130771	**QSML-M5-4-100**	**100**
	2.1	6	10.5	14.5	3	16.8	16.3	11.9	8	4.1	★ **153335**	**QSML-M5-6**	**10**
											130772	**QSML-M5-6-100**	**100**
M7	2	4	8	17	5.5	15.5	15.7	11.6	10	5.6	★ **186352**	**QSML-M7-4**	**10**
											130773	**QSML-M7-4-100**	**100**
	2.4	6	10.5	19	5.5	18.8	16.3	11.9	10	6.2	★ **186353**	**QSML-M7-6**	**10**
											130774	**QSML-M7-6-100**	**100**
R 螺纹													
R⅛	2.5	4	8.5	16	8	16.3	16	11.5	10	6	★ **153334**	**QSML-⅛-4**	**10**
											130764	**QSML-⅛-4-100**	**100**
	3.3	6	11	17	8	18.5	16.5	12	10	7	★ **153336**	**QSML-⅛-6**	**10**
											130765	**QSML-⅛-6-100**	**100**
G 螺纹，带密封圈													
G⅛	2.5	4	8	16.5	5.1	–	15.7	–	13	9	★ **186268**	**QSML-G⅛-4**	**10**
											132897	**QSML-G⅛-4-100**	**100**
	3.3	6	10.5	17.5	5.1	–	16.3	–	13	9.7	★ **186269**	**QSML-G⅛-6**	**10**

1) 包装单位数量

Festo 核心产品范围
★ 一般情况下 24 小时内即可从工厂发货
☆ 一般情况下 5 天内即可从工厂发货

L 型加长快插接头 QSMLL
方向可调
外螺纹，带外六角

M 螺纹

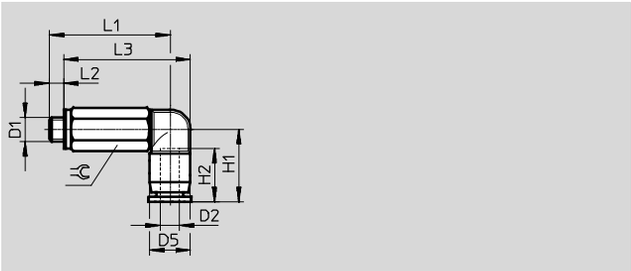

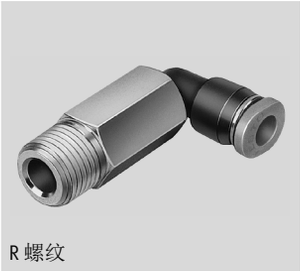
R 螺纹

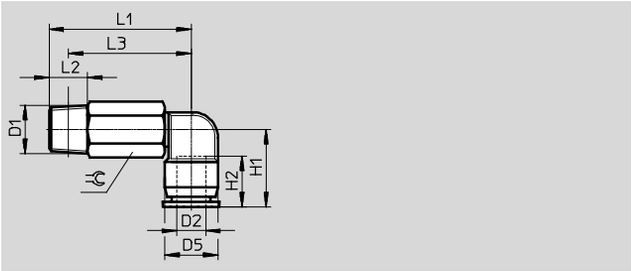

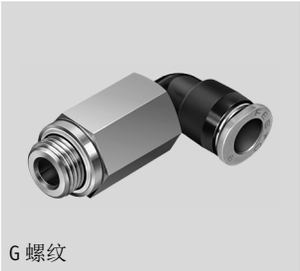
G 螺纹

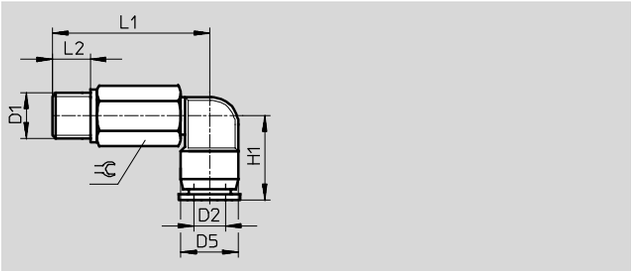

尺寸和订货数据													
接口 D1	公称通径 [mm]	气管外径 D2	D5 ∅	H1	H2	L1	L2	L3	⬡	重量/件 [g]	订货号	型号	PU[1]
公制螺纹，带密封圈													
M3	0.8	2	6	10.3	8.4	19	2.5	19.5	5.5	2.7	**133032**	**QSMLL-M3-2**	**10**
	0.9	3	6	11	9.5	19	2.5	19.5	5.5	2.8	**153337**	**QSMLL-M3-3**	**10**
											133011	**QSMLL-M3-3-100**	**100**
	1.1	4	8	15.7	11.6	23	2.5	24.5	8	6.8	**153338**	**QSMLL-M3-4**	**10**
M5	0.9	2	6	10.3	8.4	25	3	25	8	7,6	**133033**	**QSMLL-M5-2**	**10**
	1.5	3	6	11	9.5	25	3	25	8	7,7	**130838**	**QSMLL-M5-3**	**10**
											133012	**QSMLL-M5-3-100**	**100**
	2	4	8	15.7	11.6	25	3	26	8	8.3	**153339**	**QSMLL-M5-4**	**10**
											133013	**QSMLL-M5-4-100**	**100**
	2	6	10.5	16.3	11.9	26	3	28.3	8	9	**153341**	**QSMLL-M5-6**	**10**
M7	2	4	8	15.7	11.6	29.5	5.5	28	10	14	**186354**	**QSMLL-M7-4**	**10**
											133014	**QSMLL-M7-4-100**	**100**
	2.4	6	10.5	16.3	11.9	31.5	5.5	31.3	10	14	**186355**	**QSMLL-M7-6**	**10**
R 螺纹													
R⅛	2.3	4	8.5	15.5	11.5	28.5	8	22	10	13	**153340**	**QSMLL-⅛-4**	**10**
	3.1	6	11	16.5	12	29.5	8	25.5	10	14	**153342**	**QSMLL-⅛-6**	**10**
G 螺纹，带密封圈													
G⅛	2.3	4	8	15.7	–	29	5.1	–	13	23	**186270**	**QSMLL-G⅛-4**	**10**
	3.1	6	10.5	16.3	–	30	5.1	–	13	23	**186271**	**QSMLL-G⅛-6**	**10**

1) 包装单位数量

L 型快插接头 QSMLV-...-I
方向可调
外螺纹，带内六角

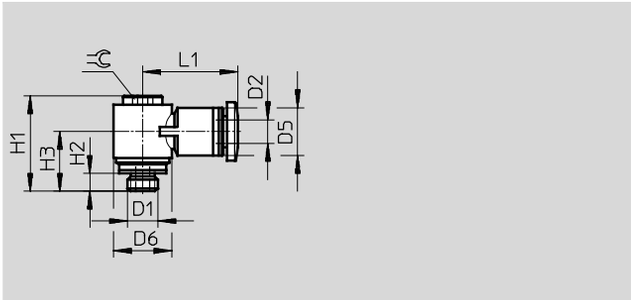

尺寸和订货数据													
接口 D1	公称通径 [mm]	气管外径 D2	D5 ∅	D6 ∅	H1	H2	H3	L1	⇗	重量/件 [g]	订货号	型号	PU[1]
公制螺纹，带密封圈													
M5	1.7	3	8	9.8	16.5	3.5	10.5	16	3	5.1	**130830**	**QSMLV-M5-3-I**	**10**
	1.8	4	8	9.8	16.5	3.5	10.5	16	3	5.0	**130831**	**QSMLV-M5-4-I**	**10**
M7	1.9	4	8	9.8	18.5	5.5	12.5	16	3	5.6	**130832**	**QSMLV-M7-4-I**	**10**
	1.8	6	10.5	9.8	18.5	5.5	12.5	17.8	3	6.2	**130833**	**QSMLV-M7-6-I**	**10**

1) 包装单位数量

L 型加长快插接头 QSMLLV-...-I
方向可调
外螺纹，带内六角

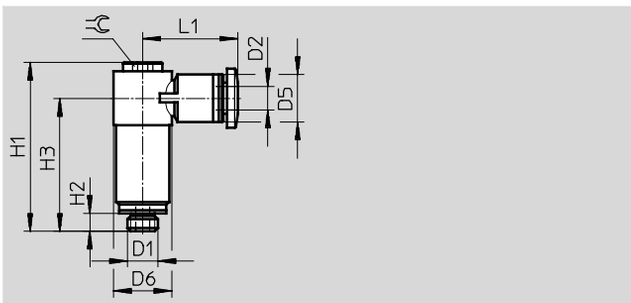

尺寸和订货数据													
接口 D1	公称通径 [mm]	气管外径 D2	D5 ∅	D6 ∅	H1	H2	H3	L1	⇗	重量/件 [g]	订货号	型号	PU[1]
公制螺纹，带密封圈													
M5	1.6	3	8	9.8	28.3	3.5	22.3	16	3	10.9	**130834**	**QSMLLV-M5-3-I**	**10**
	1.8	4	8	9.8	28.3	3.5	22.3	16	3	10.9	**130835**	**QSMLLV-M5-4-I**	**10**
M7	1.9	4	8	9.8	30.3	5.5	24.3	16	3	11.8	**130836**	**QSMLLV-M7-4-I**	**10**
	1.9	6	10.5	9.8	30.3	5.5	24.3	17.8	3	12.4	**130837**	**QSMLLV-M7-6-I**	**10**

1) 包装单位数量

FESTO

L 型快插接头 QSML

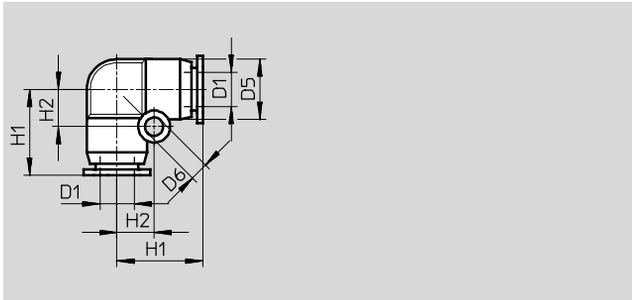

尺寸和订货数据									
气管外径 D1	公称通径 [mm]	D5 ∅	D6 ∅	H1	H2	重量/件 [g]	订货号	型号	PU[1]
3	1.7	6	3.2	11	4.5	1.5	**153343**	**QSML-3**	**10**
4	2.5	8	3.2	13.5	5.5	2	★ **153344**	**QSML-4**	**10**
							130766	**QSML-4-100**	**100**
6	3.4	10.5	3.2	15.5	6.5	4	★ **153345**	**QSML-6**	**10**
							130767	**QSML-6-100**	**100**

1) 包装单位数量

L 型快插接头 QSML-...H
带插入式轴套

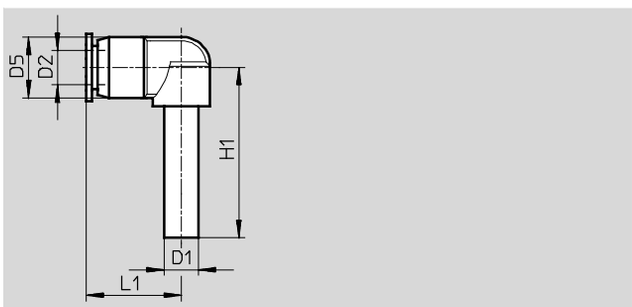

尺寸和订货数据									
插入式轴套∅ D1	公称通径 [mm]	气管外径 D2	D5 ∅	H1	L1	重量/件 [g]	订货号	型号	PU[1]
3	1.2	3	9	24	14.7	1.7	**153346**	**QSML-3H**	**10**
4	1.9	4	9	25	14.7	1.7	★ **153347**	**QSML-4H**	**10**
6	3.2	6	10.5	26.5	17.3	2.4	★ **153348**	**QSML-6H**	**10**
变径									
4	1.7	3	9	25	14.7	1.7	★ **153349**	**QSML-4H-3**	**10**
6	1.9	4	9	26	14.7	1.9	★ **153350**	**QSML-6H-4**	**10**

1) 包装单位数量

Festo 核心产品范围
★ 一般情况下 24 小时内即可从工厂发货
☆ 一般情况下 5 天内即可从工厂发货

T 型快插接头 QSMT
方向可调
外螺纹，带外六角

M 螺纹

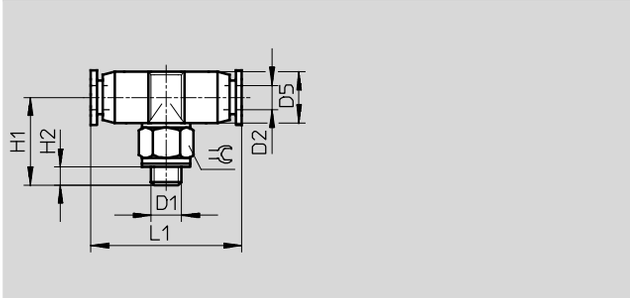

R 螺纹

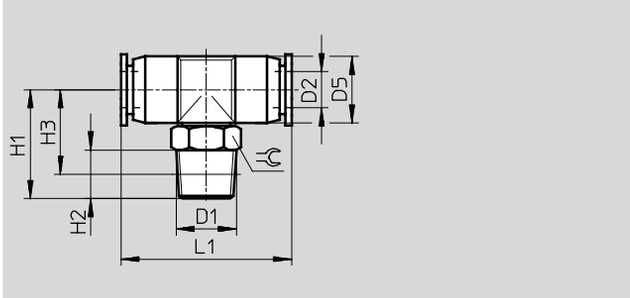

G 螺纹

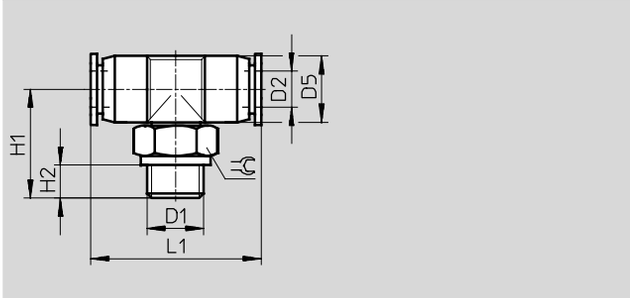

尺寸和订货数据												
接口 D1	公称通径 [mm]	气管外径 D2	D5 ∅	H1	H2	H3	L1	⇔	重量/件 [g]	订货号	型号	PU[1]
公制螺纹，带密封圈												
M3	0.9	3	6	12.8	3.3	–	22	5.5	2	**153351**	**QSMT-M3-3**	**10**
	1.3	4	8	15.8	3.3	–	26.2	8	4	**153353**	**QSMT-M3-4**	**10**
M5	1.6	3	6	14	3.5	–	22	8	3.3	**153352**	**QSMT-M5-3**	**10**
	2.2	4	8	15	3.5	–	26.2	8	4.4	**153354**	**QSMT-M5-4**	**10**
										130784	**QSMT-M5-4-100**	**100**
	2.1	6	10.5	16	3.5	–	28.4	8	5.6	**153356**	**QSMT-M5-6**	**10**
										130785	**QSMT-M5-6-100**	**100**
R 螺纹												
R⅛	2.4	4	8.5	17	8	13	27	10	7	**153355**	**QSMT-⅛-4**	**10**
	3.3	6	11	18	8	14	30	10	8	**153357**	**QSMT-⅛-6**	**10**
G 螺纹，带密封圈												
G⅛	2.4	4	8	17.5	5.1	–	26.2	13	10	**186272**	**QSMT-G⅛-4**	**10**
	3.3	6	10.5	18.5	5.1	–	28.4	13	12	**186273**	**QSMT-G⅛-6**	**10**

1) 包装单位数量

T 型快插接头 QSMTL
方向可调
外螺纹，带外六角

M 螺纹

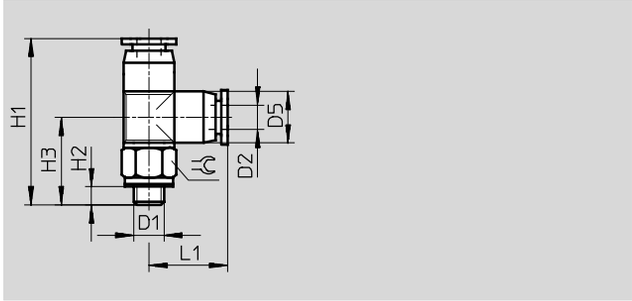

R 螺纹

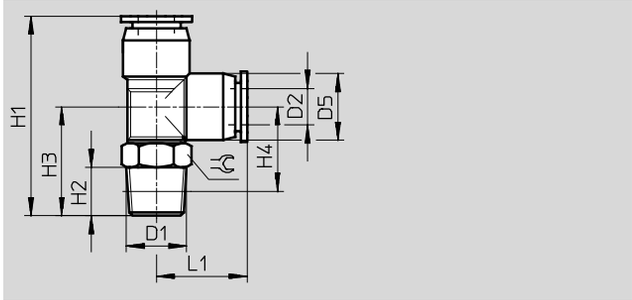

G 螺纹

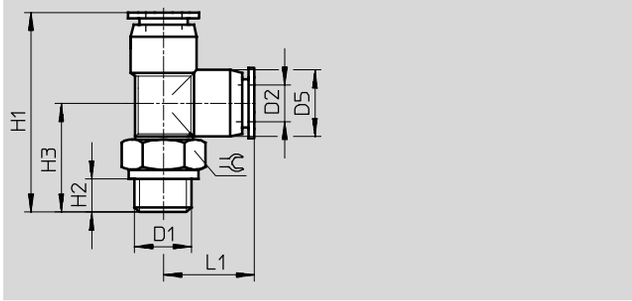

尺寸和订货数据													
接口 D1	公称通径 [mm]	气管外径 D2	D5 ∅	H1	H2	H3	H4	L1	⬡	重量/件 [g]	订货号	型号	PU[1]
公制螺纹，带密封圈													
M3	0.9	3	6	23.8	3.3	12.8	–	11	5.5	2	**153358**	**QSMTL-M3-3**	**10**
	1.1	4	8	29.5	3.3	15.8	–	13.7	8	4	**153360**	**QSMTL-M3-4**	**10**
M5	1.7	3	6	25	3.5	14	–	11	8	3.3	**153359**	**QSMTL-M5-3**	**10**
	1.6	4	8	28.7	3.5	15	–	13.7	8	4.4	**153361**	**QSMTL-M5-4**	**10**
	1.7	6	10.5	31.3	3.5	16	–	15.3	8	5.7	**153363**	**QSMTL-M5-6**	**10**
R 螺纹													
R⅛	2.4	4	8.5	30	8	17	13	13	10	7	**153362**	**QSMTL-⅛-4**	**10**
	3.3	6	10.5	33	8	18	14	15	10	8.5	**153364**	**QSMTL-⅛-6**	**10**
G 螺纹，带密封圈													
G⅛	2.4	4	8	31.2	5.1	17.5	–	13.7	13	10	**186274**	**QSMTL-G⅛-4**	**10**
	3.3	6	10.5	33.8	5.1	18.5	–	15.3	13	12	**186275**	**QSMTL-G⅛-6**	**10**

1) 包装单位数量

T 型快插接头 QSMT

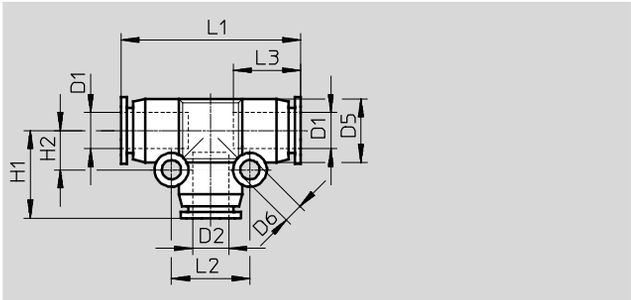

尺寸和订货数据													
气管外径 D1	公称通径 [mm]	气管外径 D2	D5 ∅	D6 ∅	H1	H2	L1	L2	L3	重量/件 [g]	订货号	型号	PU[1]
2	0.9	2	6	3.2	10.3	4.5	20.5	9	8.4	1.6	**133034**	**QSMT-2**	**10**
3	1.6	3	6	3.2	11	4.5	22	9	9.5	1.7	**153365**	**QSMT-3**	**10**
4	2.4	4	8	3.2	13.7	5.6	27.3	11.2	11.6	3.3	★ **153366**	**QSMT-4**	**10**
											130782	**QSMT-4-100**	**100**
6	3.4	6	10.5	3.2	15.3	6.6	30.5	13.2	11.9	5.3	★ **153367**	**QSMT-6**	**10**
											130783	**QSMT-6-100**	**100**
变径													
4	1.7	3	8	3.2	13	5.5	27	11	11.5	3.5	★ **153368**	**QSMT-4-3**	**10**
6	2.6	4	10.5	3.2	15	6.5	30	13	12	4	★ **153369**	**QSMT-6-4**	**10**

1) 包装单位数量

Festo 核心产品范围
★ 一般情况下 24 小时内即可从工厂发货
☆ 一般情况下 5 天内即可从工厂发货

X 型快插接头 QSMX

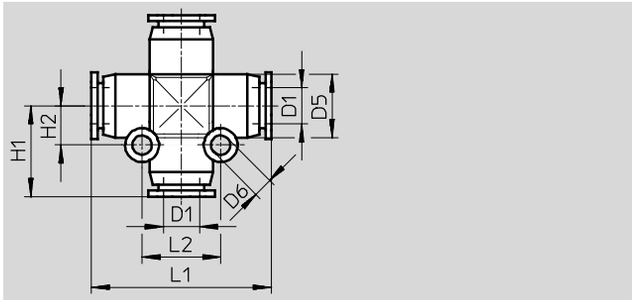

尺寸和订货数据											
气管外径 D1	公称通径 [mm]	D5 ∅	D6 ∅	H1	H2	L1	L2	重量/件 [g]	订货号	型号	PU[1]
3	1.7	8	3.2	13.5	5.5	27	11	4	**153378**	**QSMX-3**	**10**
4	2.5	8	3.2	13.5	5.5	27	11	4	**153379**	**QSMX-4**	**10**
6	3.3	10.5	3.2	15.5	6.5	31	13	5	**153380**	**QSMX-6**	**10**

1) 包装单位数量

Y 型快插接头 QSMY

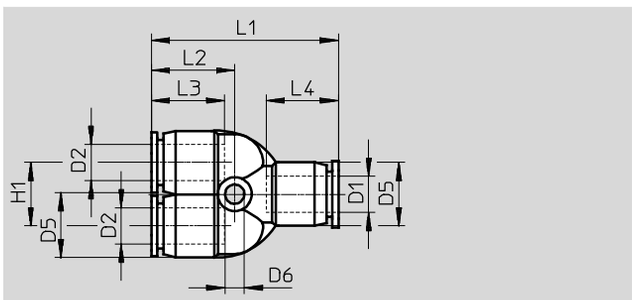

尺寸和订货数据												
气管外径 D1	公称通径 [mm]	气管外径 D2	D5 ∅	D6 ∅	H1	L1	L2	L3	L4	重量/件 [g]	订货号	型号	PU[1]
2	0.9	2	6	3.2	6.5	19.5	11.8	8.4	8.4	1.7	**133037**	**QSMY-2**	**10**
3	1.6	3	8	3.2	8	28.8	13.2	11.6	11.6	3.7	**153370**	**QSMY-3**	**10**
4	1.7	4	8	3.2	8	28.8	13.2	11.6	11.6	3.5	★ **153371**	**QSMY-4**	**10**
											130786	**QSMY-4-100**	**100**
6	2.9	6	10.5	3.2	10.5	31.6	14.3	11.9	11.9	5.5	★ **153372**	**QSMY-6**	**10**
											130787	**QSMY-6-100**	**100**
变径													
4	1.6	3	8	3.2	8	28.8	13.2	11.6	11.6	3.6	★ **153373**	**QSMY-4-3**	**10**
6	2.3	4	10.5	3.2	10.5	31.5	14.2	11.6	11.9	5.3	★ **153374**	**QSMY-6-4**	**10**

1) 包装单位数量

Festo 核心产品范围
★ 一般情况下 24 小时内即可从工厂发货
☆ 一般情况下 5 天内即可从工厂发货

快插接头 QS
外螺纹，带外六角

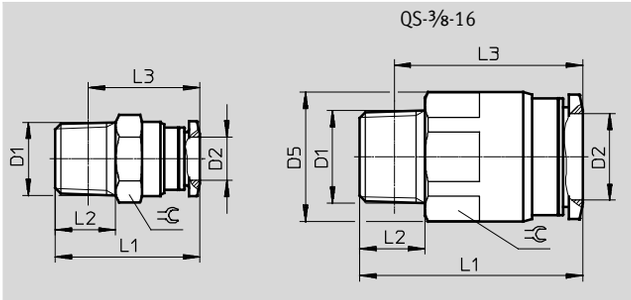

尺寸和订货数据											
接口 D1	公称通径 [mm]	气管外径 D2	D5	L1	L2	L3	⌀	重量/件 [g]	订货号	型号	PU[1]
R 螺纹											
R⅛	3	4	–	21	8	17	10	7.4	★153001	QS-⅛-4	10
									130674	QS-⅛-4-100	100
	5	6	–	22.3	8	18.3	12	8.2	★153002	QS-⅛-6	10
									130675	QS-⅛-6-100	100
	6	8	–	27.9	8	23.9	14	14	★153004	QS-⅛-8	10
									130676	QS-⅛-8-50	50
	6	10	–	30.3	8	26.3	17	21	★190643	QS-⅛-10	10
R¼	3	4	–	22.5	11	16.5	14	16	★190644	QS-¼-4	10
	5	6	–	23.7	11	17.6	14	15	★153003	QS-¼-6	10
									130677	QS-¼-6-100	100
	7	8	–	26.6	11	20.6	14	14	★153005	QS-¼-8	10
									130678	QS-¼-8-50	50
	8.5	10	–	29.8	11	23.8	17	19	★153007	QS-¼-10	10
									130679	QS-¼-10-50	50
	8.5	12	–	35.9	11	29.9	21	37	★164980	QS-¼-12	10
									130680	QS-¼-12-20	20
R⅜	5	6	–	24.5	12	18.1	17	28	★190645	QS-⅜-6	10
	7	8	–	25.5	12	19.2	17	25	★153006	QS-⅜-8	10
									130681	QS-⅜-8-50	50
	9	10	–	29.3	12	23	17	24	★153008	QS-⅜-10	10
									130682	QS-⅜-10-50	50
	11	12	–	31.9	12	25.6	21	30	★153009	QS-⅜-12	10
									130683	QS-⅜-12-20	20
	11	16	23.8	41,1	12	34.8	22	50	164957	QS-⅜-16	1
R½	9	10	–	30.4	15	22.2	21	46	★190646	QS-½-10	1
									133189	QS-½-10-50	50
	11	12	–	33.9	15	25.7	21	44	★153010	QS-½-12	1
									130684	QS-½-12-20	20
	13	16	–	41.3	15	33.1	24	63	153011	QS-½-16	1
									130685	QS-½-16-20	20

1) 包装单位数量

Festo 核心产品范围
★ 一般情况下 24 小时内即可从工厂发货
☆ 一般情况下 5 天内即可从工厂发货

快插接头 QS
外螺纹，带外六角

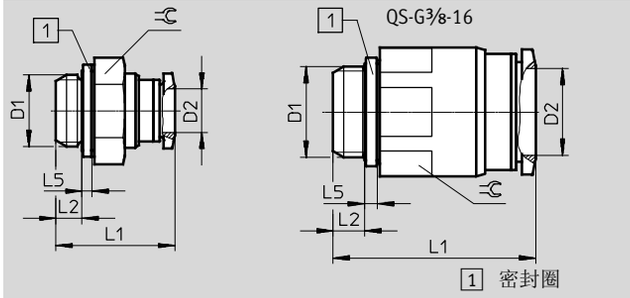

尺寸和订货数据										
接口 D1	公称通径 [mm]	气管外径 D2	L1	L2	L5	⇔	重量/件 [g]	订货号	型号	PU[1]
G 螺纹，带密封圈										
G⅛	3	4	19.5	4.2	1.9	13	9.1	★ 186095	QS-G⅛-4	10
								132036	QS-G⅛-4-100	100
	5	6	20.6	4.2	1.9	13	8.3	★ 186096	QS-G⅛-6	10
								132037	QS-G⅛-6-100	100
	6	8	25.8	4.2	1.9	14	13	★ 186098	QS-G⅛-8	10
								132038	QS-G⅛-8-50	50
G¼	5	6	21.2	4.8	1.9	17	17	★ 186097	QS-G¼-6	10
								132039	QS-G¼-6-100	100
	7	8	21.9	4.8	1.9	17	15	★ 186099	QS-G¼-8	10
								132040	QS-G¼-8-50	50
	8.5	10	28.9	4.8	1.9	17	21	★ 186101	QS-G¼-10	10
								132041	QS-G¼-10-50	50
	8.5	12	34.1	4.8	1.9	21	39	★ 186350	QS-G¼-12	10
								132042	QS-G¼-12-20	20
G⅜	7	8	21.7	5.8	2.4	19	22	★ 186100	QS-G⅜-8	10
								132043	QS-G⅜-8-50	50
	9	10	25.4	5.8	2.4	19	22	★ 186102	QS-G⅜-10	10
								132044	QS-G⅜-10-50	50
	11	12	31.5	5.8	2.4	21	33	★ 186103	QS-G⅜-12	10
								132045	QS-G⅜-12-20	20
	11	16	37.3	5.8	2.4	22	45	186347	QS-G⅜-16	1
G½	11	12	28	6.8	2.4	24	39	★ 186104	QS-G½-12	1
								132046	QS-G½-12-20	20
	13	16	35.3	6.8	2.4	24	51	186105	QS-G½-16	1
								132047	QS-G½-16-20	20

1) 包装单位数量

Festo 核心产品范围
★ 一般情况下 24 小时内即可从工厂发货
☆ 一般情况下 5 天内即可从工厂发货

快插接头 QS-G¾-22
外螺纹，带外六角

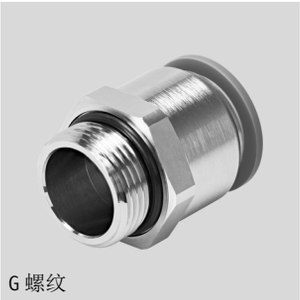

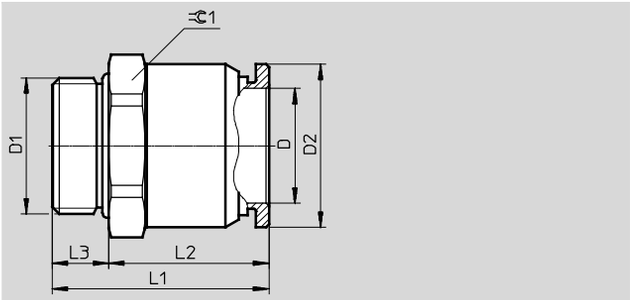

尺寸和订货数据											
接口 D1	公称通径 [mm]	气管外径 D	D2 ∅	L1	L2	L3	⬡1	重量/件 [g]	订货号	型号	PU[1]
G 螺纹，带密封圈											
G¾	20	22	31.6	42.1	31.1	11	32	93.2	**8040613**	**QS-G¾-22**	**1**

1) 包装单位数量

快插接头 QS-...-I
外螺纹，带内六角

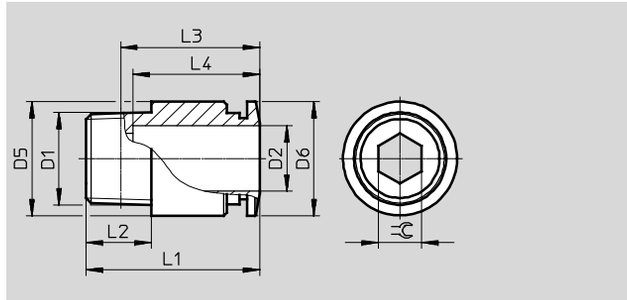

尺寸和订货数据														
接口 D1	公称通径 [mm]	气管外径 D2	D5 ∅	D6 ∅	L1	L2	L3	L4	L5	⇌	重量/件 [g]	订货号	型号	PU[1]
R 螺纹														
R⅛	2.6	4	9.7	9.9	20	8	16	14.9	–	2.5	6.6	★ 153012	QS-⅛-4-I	10
												133191	QS-⅛-4-I-100	100
	4.2	6	11.8	11.8	22.1	8	18.1	17	–	4	7.6	★ 153013	QS-⅛-6-I	10
												133186	QS-⅛-6-I-100	100
	5.3	8	13.7	13.8	25.9	8	21.9	18.2	–	5	8.8	★ 153015	QS-⅛-8-I	10
												133187	QS-⅛-8-I-50	50
	5.3	10	17.5	16.8	30.3	8	26.3	20.7	–	5	17	★ 190647	QS-⅛-10-I	10
R¼	4.2	6	13.7	11.8	21.3	11	15.2	17	–	4	13	★ 153014	QS-¼-6-I	10
												133193	QS-¼-6-I-100	100
	6.3	8	13.7	13.8	25.1	11	19.1	18.2	–	6	13	★ 153016	QS-¼-8-I	10
												133190	QS-¼-8-I-50	50
	6.3	10	17.5	16.8	29.8	11	23.8	20.7	–	6	20	★ 153018	QS-¼-10-I	10
												133188	QS-¼-10-I-50	50
	6.3	12	20.8	19.8	35.9	11	29.9	23.3	–	6	29	★ 190649	QS-¼-12-I	10
R⅜	6.3	8	16.8	13.8	22.2	12	15.9	18.2	–	6	19	★ 153017	QS-⅜-8-I	10
	6.3	10	17.5	16.8	29.3	12	23	20.7	–	6	26	★ 153019	QS-⅜-10-I	10
	8.4	12	20.8	19.8	31.9	12	25.6	23.3	–	8	31	★ 153020	QS-⅜-12-I	10
R½	6.3	10	20.8	16.8	30.3	15	22.1	20.7	–	6	45	★ 190648	QS-½-10-I	1
	8.4	12	20.8	19.8	33.9	15	25.7	23.3	–	8	45	★ 153021	QS-½-12-I	1

1) 包装单位数量

Festo 核心产品范围
★ 一般情况下 24 小时内即可从工厂发货
☆ 一般情况下 5 天内即可从工厂发货

快插接头 QS-...-I
外螺纹，带内六角

G 螺纹

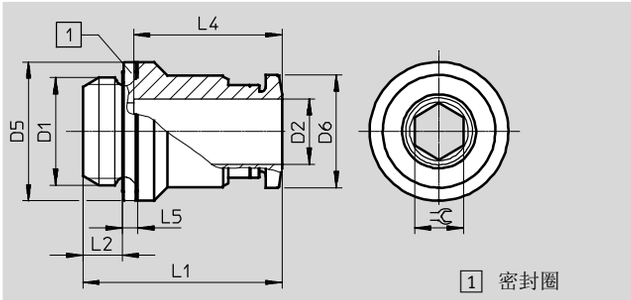

尺寸和订货数据														
接口 D1	公称通径 [mm]	气管外径 D2	D5 ∅	D6 ∅	L1	L2	L3	L4	L5	⌀	重量/件 [g]	订货号	型号	PU[1]
G 螺纹，带密封圈														
G⅛	2.6	4	13	9.9	19.5	4.2	–	14.9	1.9	2.5	7.7	★ **186106**	**QS-G⅛-4-I**	**10**
												133008	**QS-G⅛-4-I-100**	**100**
	4.2	6	13	11.8	21.6	4.2	–	17	1.9	4	8.3	★ **186107**	**QS-G⅛-6-I**	**10**
												133009	**QS-G⅛-6-I-100**	**100**
	5.3	8	13.7	13.8	25.8	4.2	–	18.2	1.9	5	12	★ **186109**	**QS-G⅛-8-I**	**10**
												133010	**QS-G⅛-8-I-100**	**100**
	5.3	10	17	16.8	28.3	4.2	–	20.7	1.9	5	19	★ **132999**	**QS-G⅛-10-I**	**10**
												133000	**QS-G⅛-10-I-100**	**100**
G¼	4.2	6	17	11.8	20.2	4.8	–	17	1.9	4	13	★ **186108**	**QS-G¼-6-I**	**10**
	6.3	8	17	13.8	24.4	4.8	–	18.2	1.9	6	14	★ **186110**	**QS-G¼-8-I**	**10**
	7.3	10	17	16.8	28.9	4.8	–	20.7	1.9	7	20	★ **186112**	**QS-G¼-10-I**	**10**
G⅜	6.3	8	19	13.8	23.9	5.8	–	18.2	2.4	6	20	★ **186111**	**QS-G⅜-8-I**	**10**
	7.3	10	19	16.8	26.4	5.8	–	20.7	2.4	7	22	★ **186113**	**QS-G⅜-10-I**	**10**
	8.4	12	20.8	19.8	31.5	5.8	–	23.3	2.4	8	34	★ **186114**	**QS-G⅜-12-I**	**10**
G½	8.4	12	24	19.8	28	6.8	–	23.3	2.4	8	33	★ **186115**	**QS-G½-12-I**	**1**

1) 包装单位数量

Festo 核心产品范围
★ 一般情况下 24 小时内即可从工厂发货
☆ 一般情况下 5 天内即可从工厂发货

快插接头 QSF
内螺纹，带外六角

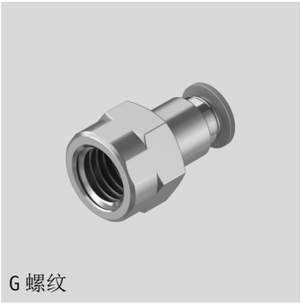
G 螺纹

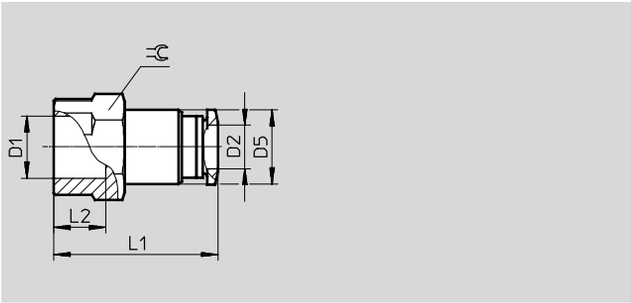

尺寸和订货数据										
接口 D1	公称通径 [mm]	气管外径 D2	D5 ∅	L1	L2	⬡	重量/件 [g]	订货号	型号	PU[1]
G 螺纹										
G⅛	3	4	9.7	23.9	7	14	13	★ 153022	QSF-⅛-4-B	10
								130709	QSF-⅛-4-B-100	100
	5	6	11.8	26	7	14	15	★ 153023	QSF-⅛-6-B	10
								130710	QSF-⅛-6-B-100	100
	7	8	13.7	27.2	7	14	16	★ 153025	QSF-⅛-8-B	10
								130711	QSF-⅛-8-B-50	50
G¼	3	4	9.7	26.9	9.5	17	21	★ 190650	QSF-¼-4-B	10
	5	6	11.8	29	9.5	17	23	★ 153024	QSF-¼-6-B	10
								130712	QSF-¼-6-B-100	100
	7	8	13.7	30.2	9.5	17	24	★ 153026	QSF-¼-8-B	10
								130713	QSF-¼-8-B-50	50
	9	10	17.5	32.7	9.5	17	30	★ 153028	QSF-¼-10-B	10
								130714	QSF-¼-10-B-50	50
	11	12	20.8	34.8	9.5	21	44	★ 190651	QSF-¼-12-B	10
G⅜	5	6	11.8	30.5	11	21	30	★ 190652	QSF-⅜-6-B	10
	7	8	13.7	31.7	11	21	32	★ 153027	QSF-⅜-8-B	10
								130715	QSF-⅜-8-B-50	50
	9	10	17.5	34.2	11	21	38	★ 153029	QSF-⅜-10-B	10
								130716	QSF-⅜-10-B-50	50
	11	12	20.8	36.8	11	21	46	★ 153030	QSF-⅜-12-B	10
								130717	QSF-⅜-12-B-20	20
G½	11	12	20.8	40.1	14	24	56	★ 190653	QSF-½-12-B	1
	15	16	25	41.6	14	25	69	190654	QSF-½-16-B	1

1) 包装单位数量

Festo 核心产品范围
★ 一般情况下 24 小时内即可从工厂发货
☆ 一般情况下 5 天内即可从工厂发货

快插接头 QS

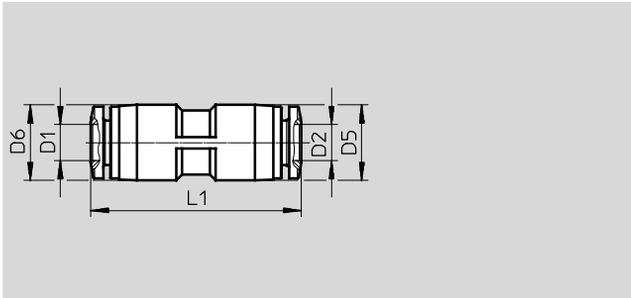

尺寸和订货数据									
气管外径 D1	公称通径 [mm]	气管外径 D2	D5 ∅	D6	L1	重量/件 [g]	订货号	型号	PU[1]
4	2.6	4	10	–	30.8	5	★ **153031**	**QS-4**	**10**
							130686	**QS-4-100**	**100**
6	4	6	12.5	–	34.9	6.5	★ **153032**	**QS-6**	**10**
							130687	**QS-6-100**	**100**
8	5	8	14.5	–	37.8	9.5	★ **153033**	**QS-8**	**10**
							130688	**QS-8-50**	**50**
10	6.7	10	17.5	–	41.4	16	★ **153034**	**QS-10**	**10**
							130689	**QS-10-50**	**50**
12	8.7	12	21	–	47.8	22	★ **153035**	**QS-12**	**10**
							130690	**QS-12-20**	**20**
16	13.7	16	25	–	50	25	**153036**	**QS-16**	**1**
							133195	**QS-16-20**	**20**
变径									
6	2.6	4	12.5	12.5	34.4	6.4	★ **153037**	**QS-6-4**	**10**
							130691	**QS-6-4-100**	**100**
8	2.3	4	10.7	14.5	36.6	7.2	★ **130606**	**QS-8-4**	**10**
	4	6	14.5	14.5	37.9	8.8	★ **153038**	**QS-8-6**	**10**
							130692	**QS-8-6-50**	**50**
10	3.7	6	13	17.5	39.8	12	★ **130607**	**QS-10-6**	**10**
	5	8	17.5	17.5	41.1	14	★ **153039**	**QS-10-8**	**10**
							130693	**QS-10-8-50**	**50**
12	5.2	8	14.5	21	44	16	★ **130608**	**QS-12-8**	**10**
	6.7	10	21	21	47.6	21	★ **153040**	**QS-12-10**	**10**
							130694	**QS-12-10-20**	**20**

1) 包装单位数量

Festo 核心产品范围
★ 一般情况下 24 小时内即可从工厂发货
☆ 一般情况下 5 天内即可从工厂发货

穿板式快插接头 QSS

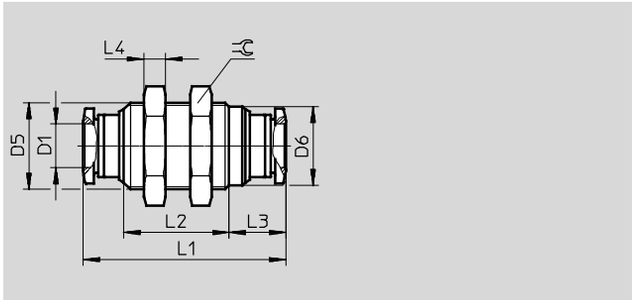

穿板式快插接头
QSS-...-F
带固定环

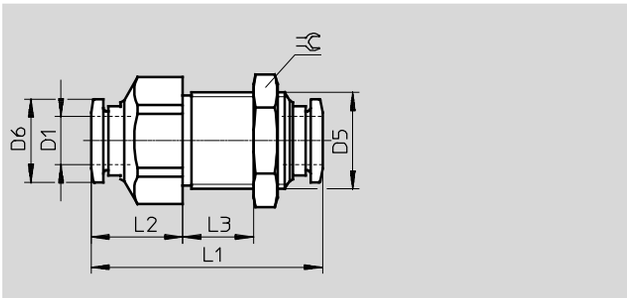

尺寸和订货数据												
气管外径 D1	公称通径 [mm]	D5	D6 ∅	L1	L2	L3	L4	⊂⊃	重量/件 [g]	订货号	型号	PU[1]
4	3	M12x1	10.8	30.8	14.8	9.5	4	14	11	★ **153157**	**QSS-4**	**10**
										130788	**QSS-4-100**	**100**
6	5	M14x1	12.5	34.9	19	9.5	4	17	16	★ **153158**	**QSS-6**	**10**
										130789	**QSS-6-100**	**100**
8	7	M16x1	14.6	37.4	19.4	10.5	4	19	19	★ **153159**	**QSS-8**	**10**
										130790	**QSS-8-50**	**50**
10	9	M20x1	18.5	42.4	21.6	11.9	5	24	35	★ **153160**	**QSS-10**	**10**
										130791	**QSS-10-50**	**50**
12	11	M22x1	20.4	47.6	24.2	13.2	6	27	52	★ **153161**	**QSS-12**	**10**
										130792	**QSS-12-20**	**20**
带固定环												
4	2.6	M12x1	9.9	33	13	10	–	14	–	**193950**	**QSS-4-F**	**10**
6	4.0	M14x1	11.8	34.9	14.4	10	–	17	–	**193951**	**QSS-6-F**	**10**
8	5.5	M16x1	13.8	38.4	15.2	13	–	19	40	★ **130642**	**QSS-8-F**	**10**
10	6.5	M20x1	16.8	47.1	20.3	15	–	24	86	★ **130643**	**QSS-10-F**	**10**
12	7.5	M22x1	19.8	48.5	18.9	17.5	–	27	105	★ **130644**	**QSS-12-F**	**10**

1) 包装单位数量

Festo 核心产品范围
★ 一般情况下 24 小时内即可从工厂发货
☆ 一般情况下 5 天内即可从工厂发货

穿板式快插接头 QSSF
带内螺纹

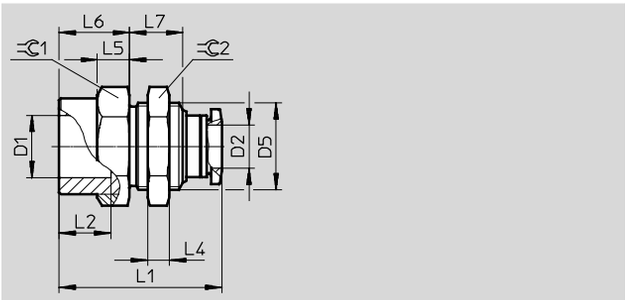

尺寸和订货数据

接口 D1	公称通径 [mm]	气管外径 D2	D5 ∅	L1	L2	L4	L5	L6	L7	⌀1	⌀2	重量/件 [g]	订货号	型号	PU[1]
G⅛	3	4	M12x1	24.2	7	4	5	9	9	14	14	17	**153162**	**QSSF-⅛-4-B**	**10**
	5	6	M14x1	26.4	7	4	6	10	10.2	17	17	25	**153163**	**QSSF-⅛-6-B**	**10**
	7	8	M16x1	27	7	4	6	10	9.8	19	19	30	**153165**	**QSSF-⅛-8-B**	**10**
G¼	3	4	M12x1	27.5	9.5	4	6	12.3	9	17	14	24	**190655**	**QSSF-¼-4-B**	**10**
	5	6	M14x1	28.7	9.5	4	6	12.3	10.2	17	17	27	**153164**	**QSSF-¼-6-B**	**10**
	7	8	M16x1	30	9.5	4	6	13	9.8	19	19	34	**153166**	**QSSF-¼-8-B**	**10**
	9	10	M20x1	32.7	9.5	5	7	13	11.1	24	24	57	**153168**	**QSSF-¼-10-B**	**10**
G⅜	5	6	M14x1	30.9	11	4	6.5	14.5	10.2	21	17	36	**190656**	**QSSF-⅜-6-B**	**10**
	7	8	M16x1	31.5	11	4	6.5	14.5	9.8	21	19	38	**153167**	**QSSF-⅜-8-B**	**10**
	9	10	M20x1	34.2	11	5	7	14.5	11.1	24	24	57	**153169**	**QSSF-⅜-10-B**	**10**
	11	12	M22x1	36.8	11	6	7	14.5	12.4	24	27	66	**153170**	**QSSF-⅜-12-B**	**10**
G½	11	12	M22x1	40.1	14	6	7	17.8	12.4	24	27	70	**153171**	**QSSF-½-12-B**	**1**
	15	16	M27x1.5	42.6	14	9	8.5	17.3	15.4	29	32	116	**190657**	**QSSF-½-16-B**	**1**

1) 包装单位数量

快插堵头 QSC

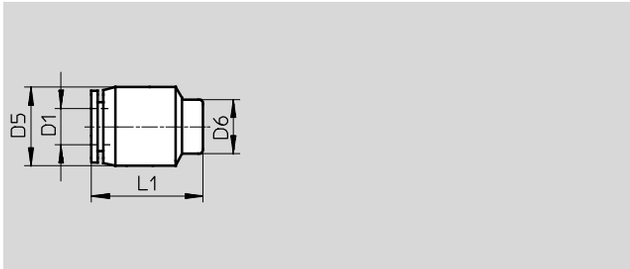

尺寸和订货数据							
气管外径 D1	D5 ∅	D6 ∅	L1	重量/件 [g]	订货号	型号	PU[1]
4	10	7	16.5	2.5	★ **153262**	**QSC-4**	**10**
					130704	**QSC-4-100**	**100**
6	13	9	18.5	3.5	★ **153263**	**QSC-6**	**10**
					130705	**QSC-6-100**	**100**
8	15	11	20	5	★ **153264**	**QSC-8**	**10**
					130706	**QSC-8-50**	**50**
10	18	13	22.5	8	★ **153265**	**QSC-10**	**10**
					130707	**QSC-10-50**	**50**
12	21.5	16	23	11.5	★ **153266**	**QSC-12**	**10**
					130708	**QSC-12-20**	**20**

1) 包装单位数量

Festo 核心产品范围
★ 一般情况下 24 小时内即可从工厂发货
☆ 一般情况下 5 天内即可从工厂发货

快插接头 QS-...H
带插入式轴套

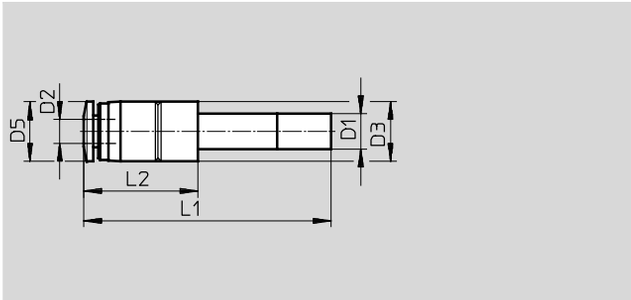

尺寸和订货数据										
插入式轴套∅ D1	公称通径 [mm]	气管外径 D2	D3 ∅	D5 ∅	L1	L2	重量/件 [g]	订货号	型号	PU[1]
6	2.5	4	10	9.9	37.7	15.2	2.9	★ **153041**	**QS-6H-4**	**10**
								130695	**QS-6H-4-100**	**100**
8	2.4	4	12.5	9.9	40.2	16.7	3.8	★ **130622**	**QS-8H-4**	**10**
	3.8	6	12.5	11.8	40.8	17.3	4	★ **153042**	**QS-8H-6**	**10**
								130696	**QS-8H-6-50**	**50**
10	3.8	6	12.5	11.8	43.8	18.8	4.5	★ **130623**	**QS-10H-6**	**10**
	5.4	8	14.5	13.8	43.7	18.7	5.8	★ **153043**	**QS-10H-8**	**10**
								130697	**QS-10H-8-50**	**50**
12	3.8	6	14.5	11.8	48.8	19.8	6.0	★ **132981**	**QS-12H-6**	**10**
	5.4	8	14.5	13.8	49.7	20.7	6.7	★ **130624**	**QS-12H-8**	**10**
	6.3	10	17.5	16.8	50	21	9.6	★ **153044**	**QS-12H-10**	**10**
								130698	**QS-12H-10-20**	**20**

1) 包装单位数量

Festo 核心产品范围
★ 一般情况下 24 小时内即可从工厂发货
☆ 一般情况下 5 天内即可从工厂发货

插入式轴套 QSH

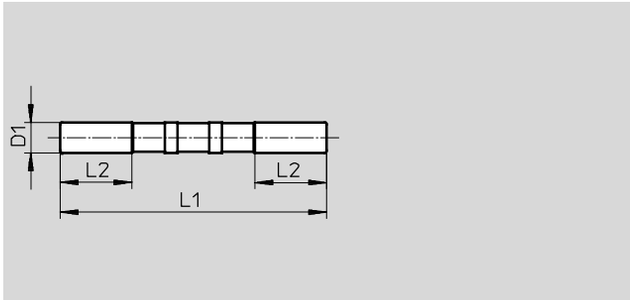

变径

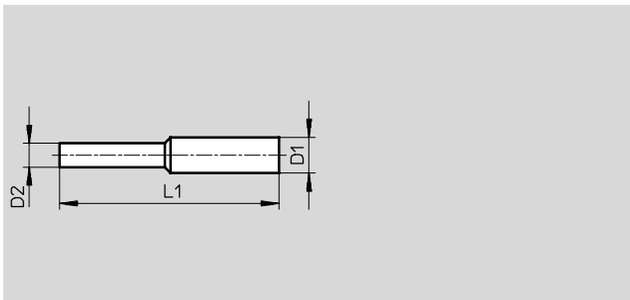

尺寸和订货数据								
插入式轴套∅ D1	公称通径 [mm]	插入式轴套∅ D2	L1	L2	重量/件 [g]	订货号	型号	PU[1]
4	2.5	–	34.8	11.3	0.5	**153251**	**QSH-4**	**10**
						130723	**QSH-4-100**	**100**
6	4	–	38.2	11.3	0.5	**153252**	**QSH-6**	**10**
						130724	**QSH-6-100**	**100**
8	6	–	41.4	12.1	1	**153253**	**QSH-8**	**10**
						130725	**QSH-8-50**	**50**
10	7.5	–	46.2	13	1.5	**153254**	**QSH-10**	**10**
						130726	**QSH-10-50**	**50**
12	9	–	52.8	17.5	3	**153255**	**QSH-12**	**10**
						130727	**QSH-12-20**	**20**
16	11	–	55.6	18	4	**153256**	**QSH-16**	**1**
变径								
6	2.3	4	36.7	–	0.5	**153257**	**QSH-6-4**	**10**
						130718	**QSH-6-4-100**	**100**
8	2.3	4	41.1	–	0.9	**130625**	**QSH-8-4**	**10**
	3.8	6	40.5	–	0.9	**153258**	**QSH-8-6**	**10**
						130719	**QSH-8-6-50**	**50**
10	3.8	6	43.7	–	1.4	**130626**	**QSH-10-6**	**10**
	4.9	8	44	–	1.3	**153259**	**QSH-10-8**	**10**
						130720	**QSH-10-8-50**	**50**
12	4.9	8	47.5	–	2.1	**130627**	**QSH-12-8**	**10**
	7.1	10	49.6	–	2.2	**153260**	**QSH-12-10**	**10**
						130721	**QSH-12-10-20**	**20**
16	7.8	12	54.4	–	4.2	**153261**	**QSH-16-12**	**1**
						130722	**QSH-16-12-20**	**20**

1) 包装单位数量

堵头 QSC-...H

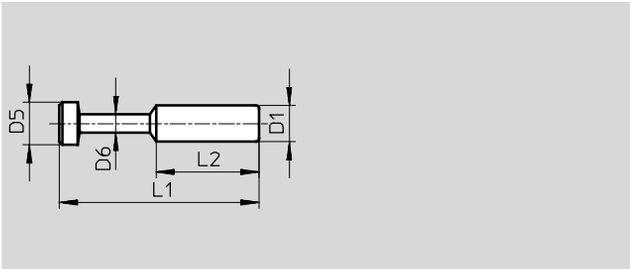

尺寸和订货数据								
插入式轴套∅ D1	D5 ∅	D6 ∅	L1	L2	重量/件 [g]	订货号	型号	PU[1]
4	5	3	28	15	0.5	★ **153267**	**QSC-4H**	**10**
						130699	**QSC-4H-100**	**100**
6	7	3	33	17	0.5	★ **153268**	**QSC-6H**	**10**
						130700	**QSC-6H-100**	**100**
8	9	4	37	18	1	★ **153269**	**QSC-8H**	**10**
						130701	**QSC-8H-50**	**50**
10	11	5	42	20.5	2	★ **153270**	**QSC-10H**	**10**
						130702	**QSC-10H-50**	**50**
12	13	6	44	23	2.5	★ **153271**	**QSC-12H**	**10**
						130703	**QSC-12H-20**	**20**
16	17	8	46	24	4	**153272**	**QSC-16H**	**1**

1) 包装单位数量

Festo 核心产品范围
★ 一般情况下 24 小时内即可从工厂发货
☆ 一般情况下 5 天内即可从工厂发货

L 型快插接头 QSL
方向可调
外螺纹，带外六角

R 螺纹

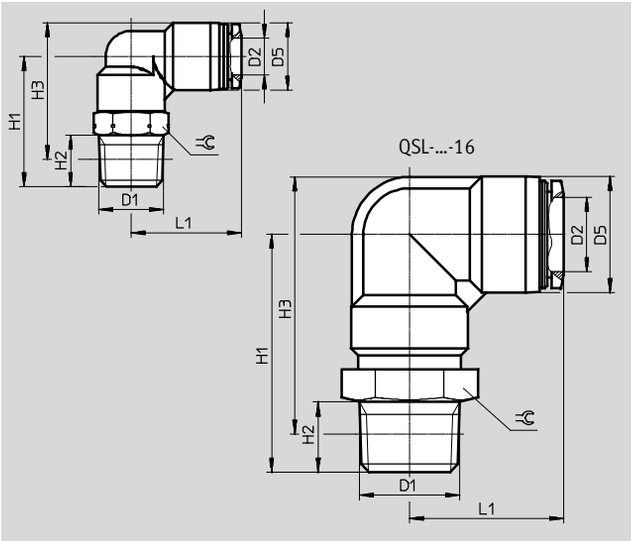

尺寸和订货数据												
接口 D1	公称通径 [mm]	气管外径 D2	D5 ∅	H1	H2	H3	L1	⇔	重量/件 [g]	订货号	型号	PU[1]
R螺纹												
R⅛	2.8	4	10	22	8	23	18.7	10	10	★153045	QSL-⅛-4	10
										130728	QSL-⅛-4-100	100
	4.2	6	12.5	22.5	8	24.8	20.3	10	11	★153046	QSL-⅛-6	10
										130729	QSL-⅛-6-100	100
	6	8	14.5	24	8	27.3	22.7	12	14	★153048	QSL-⅛-8	10
										130730	QSL-⅛-8-50	50
	6	10	17.5	25	8	29.8	25.5	12	18	★190658	QSL-⅛-10	10
R¼	2.8	4	10	29	11	28	20.7	14	18	★190659	QSL-¼-4	10
	4.3	6	12.5	28	11	28.2	21.8	14	19	★153047	QSL-¼-6	10
										130731	QSL-¼-6-100	100
	6.7	8	14.5	28	11	29.2	23.7	14	20	★153049	QSL-¼-8	10
										130732	QSL-¼-8-50	50
	8	10	17.5	28.5	11	31.2	26	14	23	★153051	QSL-¼-10	10
										130733	QSL-¼-10-50	50
	8	12	21	29.8	11	34.2	29	14	27	★164981	QSL-¼-12	10
										130734	QSL-¼-12-20	20
R⅜	4.3	6	12.5	31.5	12	31.4	23.8	17	30	★190660	QSL-⅜-6	10
	6.7	8	14.5	31	12	31.9	24.7	17	31	★153050	QSL-⅜-8	10
										130735	QSL-⅜-8-50	50
	8.3	10	17.5	32	12	34.4	27	17	34	★153052	QSL-⅜-10	10
										130736	QSL-⅜-10-20	20
	10	12	21	32.5	12	36.7	29.7	17	38	★153053	QSL-⅜-12	10
										130737	QSL-⅜-12-20	20
	11	16	25	47	11	53.2	33.1	22	74	164958	QSL-⅜-16	1
R½	8.3	10	17.5	36	15	36.6	27.5	21	57	★190661	QSL-½-10	1
										133192	QSL-½-10-50	50
	10.3	12	21	36.5	15	38.8	30.7	21	61	★153054	QSL-½-12	1
										130738	QSL-½-12-20	20
	13	16	25	51	15	55.3	33.1	22	79	153055	QSL-½-16	1
										130739	QSL-½-16-20	20

1) 包装单位数量

Festo 核心产品范围
★ 一般情况下 24 小时内即可从工厂发货
☆ 一般情况下 5 天内即可从工厂发货

L 型快插接头 QSL
方向可调
外螺纹，带外六角

G 螺纹

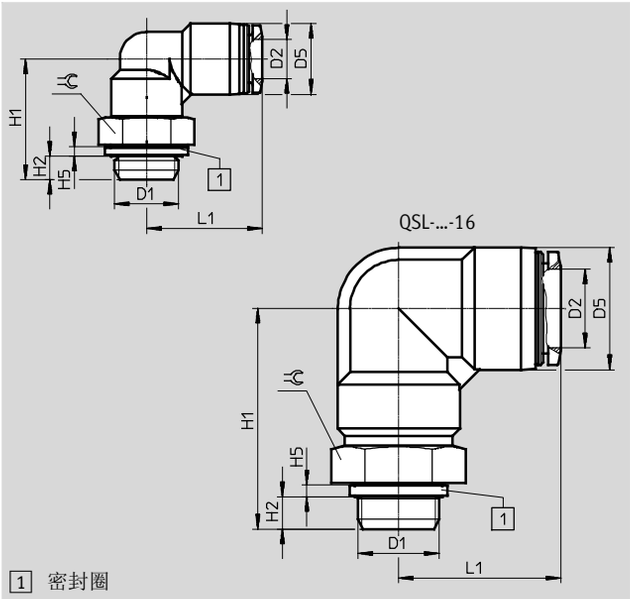

1 密封圈

尺寸和订货数据												
接口 D1	公称通径 [mm]	气管外径 D2	D5 ∅	H1	H2	H5	L1	⇌	重量/件 [g]	订货号	型号	PU[1]
G 螺纹，带密封圈												
G⅛	2.8	4	10	21.1	4.2	1.9	18.7	13	13	★ 186116	QSL-G⅛-4	10
										132048	QSL-G⅛-4-100	100
	4.2	6	12.5	21.6	4.2	1.9	20.3	13	14	★ 186117	QSL-G⅛-6	10
										132049	QSL-G⅛-6-100	100
	6	8	14.5	22.1	4.2	1.9	22.7	13	15	★ 186119	QSL-G⅛-8	10
										132050	QSL-G⅛-8-50	50
G¼	4.3	6	12.5	24.7	4.8	1.9	21.8	17	21	★ 186118	QSL-G¼-6	10
										132051	QSL-G¼-6-100	100
	6.7	8	14.5	24.7	4.8	1.9	23.7	17	23	★ 186120	QSL-G¼-8	10
										132052	QSL-G¼-8-50	50
	8	10	17.5	25.2	4.8	1.9	26	17	26	★ 186122	QSL-G¼-10	10
										132053	QSL-G¼-10-50	50
	8	12	21	26.5	4.8	1.9	29	17	29	★ 186351	QSL-G¼-12	10
										132054	QSL-G¼-12-20	20
G⅜	6.7	8	14.5	27.2	5.8	2.4	24.7	19	30	★ 186121	QSL-G⅜-8	10
										132055	QSL-G⅜-8-50	50
	8.3	10	17.5	28.2	5.8	2.4	27	19	33	★ 186123	QSL-G⅜-10	10
										132056	QSL-G⅜-10-20	20
	10	12	21	28.7	5.8	2.4	29.7	19	37	★ 186124	QSL-G⅜-12	10
										132057	QSL-G⅜-12-20	20
	11	16	25	44.2	5.8	2.4	33.1	24	77	186348	QSL-G⅜-16	1
G½	10.3	12	21	32.2	6.8	2.4	30.7	24	67	★ 186125	QSL-G½-12	1
										132058	QSL-G½-12-20	20
	13	16	25	45.2	6.8	2.4	33.1	24	75	186126	QSL-G½-16	1
										132059	QSL-G½-16-20	20

1) 包装单位数量

Festo 核心产品范围
★ 一般情况下 24 小时内即可从工厂发货
☆ 一般情况下 5 天内即可从工厂发货

L 型加长快插接头 QSLL
方向可调
外螺纹，带外六角

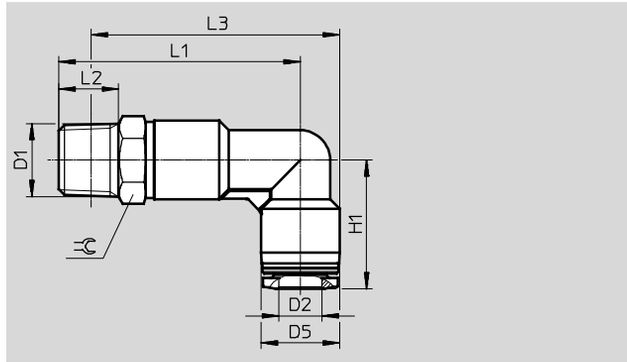

尺寸和订货数据												
接口 D1	公称通径 [mm]	气管外径 D2	D5 ∅	H1	L1	L2	L3	⇗	重量/件 [g]	订货号	型号	PU[1]
R 螺纹												
R⅛	2.8	4	10	18.7	34	8	35	10	11	★ 153076	QSLL-⅛-4	10
	4.3	6	12.5	20.3	37	8	39.3	10	13	★ 153077	QSLL-⅛-6	10
	6	8	14.5	22.7	40.5	8	43.8	12	16	★ 153079	QSLL-⅛-8	10
R¼	2.8	4	10	20.7	41	11	40	14	19	★ 190662	QSLL-¼-4	10
	4.3	6	12.5	21.8	42.5	11	42.7	14	20	★ 153078	QSLL-¼-6	10
	6.7	8	14.5	23.7	44.5	11	45.7	14	22	★ 153080	QSLL-¼-8	10
	8	10	17.5	26	48	11	50.7	14	26	★ 153082	QSLL-¼-10	10
R⅜	4.3	6	12.5	23.8	46	12	45.9	17	33	★ 190663	QSLL-⅜-6	10
	6.7	8	14.5	24.7	47.5	12	48.4	17	35	★ 153081	QSLL-⅜-8	10
	8.3	10	17.5	27	51.5	12	53.9	17	38	★ 153083	QSLL-⅜-10	10
	10	12	21	29.7	55.5	12	59.7	17	42	★ 153084	QSLL-⅜-12	10
R½	8.3	10	17.5	27	55.5	15	56.1	21	63	★ 190664	QSLL-½-10	1
	10.3	12	21	29.7	59.5	15	61.8	21	68	★ 153085	QSLL-½-12	1

1) 包装单位数量

Festo 核心产品范围
★ 一般情况下 24 小时内即可从工厂发货
☆ 一般情况下 5 天内即可从工厂发货

L 型加长快插接头 QSLL
方向可调
外螺纹，带外六角

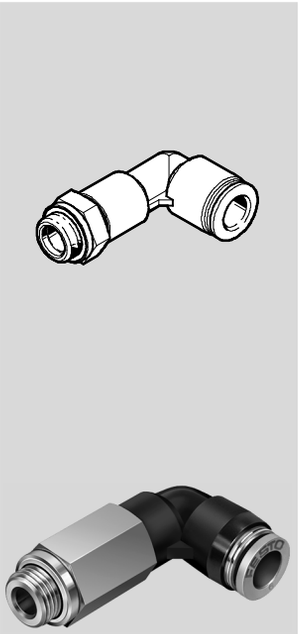

G 螺纹

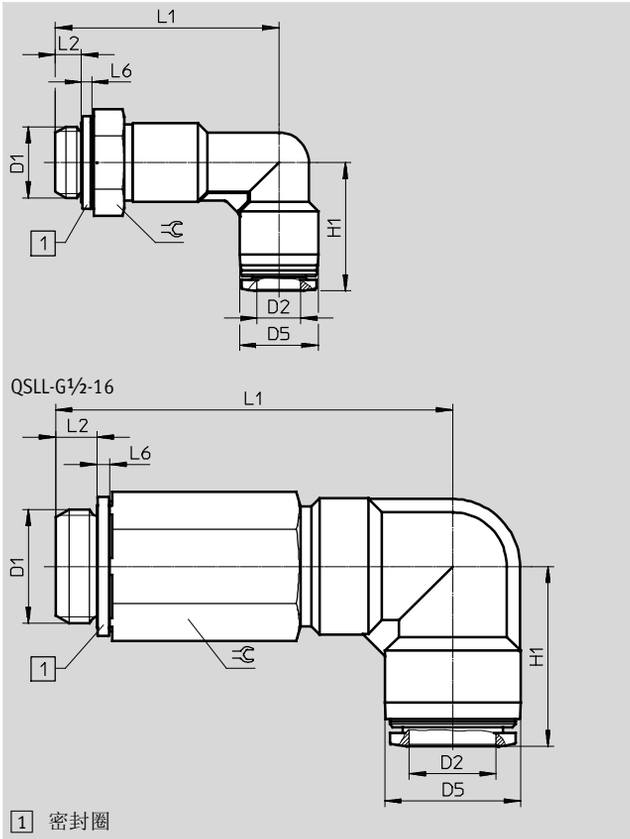

1 密封圈

尺寸和订货数据												
接口 D1	公称通径 [mm]	气管外径 D2	D5 ∅	H1	L1	L2	L6	⬡	重量/件 [g]	订货号	型号	PU[1]
G 螺纹，带密封圈												
G⅛	2.8	4	10	18.7	33.1	4.2	1.9	13	14	**186127**	**QSLL-G⅛-4**	**10**
										133015	**QSLL-G⅛-4-100**	**100**
	4.3	6	12.5	20.3	36.1	4.2	1.9	13	15	**186128**	**QSLL-G⅛-6**	**10**
										133016	**QSLL-G⅛-6-100**	**100**
	6	8	14.5	22.7	38.6	4.2	1.9	13	17	**186130**	**QSLL-G⅛-8**	**10**
										133017	**QSLL-G⅛-8-100**	**100**
G¼	4.3	6	12.5	21.8	39.2	4.8	1.9	17	25	**186129**	**QSLL-G¼-6**	**10**
	6.7	8	14.5	23.7	41.2	4.8	1.9	17	27	**186131**	**QSLL-G¼-8**	**10**
	8	10	17.5	26	44.7	4.8	1.9	17	31	**186133**	**QSLL-G¼-10**	**10**
	8	12	21	29	49.5	4.8	1.9	17	35	**132596**	**QSLL-G¼-12**	**1**
G⅜	6.7	8	14.5	24.7	43.7	5.8	2.4	19	34	**186132**	**QSLL-G⅜-8**	**10**
	8.3	10	17.5	27	47.7	5.8	2.4	19	37	**186134**	**QSLL-G⅜-10**	**10**
	10	12	21	29.7	51.7	5.8	2.4	19	41	**186135**	**QSLL-G⅜-12**	**10**
G½	10.3	12	21	29.7	55.2	6.8	2.4	24	75	**186136**	**QSLL-G½-12**	**1**
	13	16	25	33.1	72.2	6.8	2.4	24	158	**190665**	**QSLL-G½-16**	**1**

1) 包装单位数量

L 型快插接头 QSLF
内螺纹，带外六角

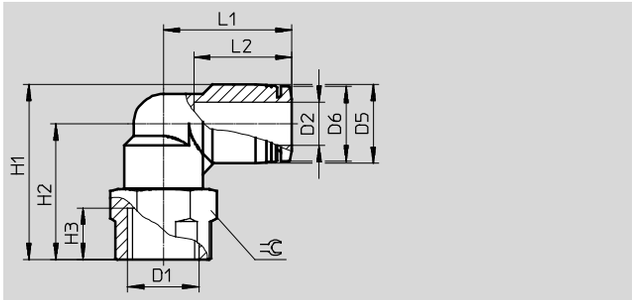

尺寸和订货数据														
接口 D1	公称通径 [mm]	气管外径 D2	D5 ∅	D6 ∅	H1	H2	H3	L1	L2	⇌	重量/件 [g]	订货号	型号	PU[1]
G 螺纹														
G⅛	2.8	4	10	9.9	25	20	7	18.7	14.9	14	14	★ 153273	QSLF-⅛-4-B	10
	4.2	6	12.5	11.8	26.8	20.5	7	20.3	17	14	15	★ 153274	QSLF-⅛-6-B	10
	6	8	14.5	13.8	28.3	21	7	22.7	18.1	14	16	★ 153276	QSLF-⅛-8-B	10
G¼	4.3	6	12.5	11.8	31.3	25	9.5	21.8	17	17	22	★ 153275	QSLF-¼-6-B	10
	6.7	8	14.5	13.8	32.3	25	9.5	23.7	18.1	17	24	★ 153277	QSLF-¼-8-B	10
	8	10	17.5	16.8	34.3	25.5	9.5	26	20.2	17	27	★ 153279	QSLF-¼-10-B	10
G⅜	6.7	8	14.5	13.8	34.8	27.5	11	24.7	18.1	21	33	★ 153278	QSLF-⅜-8-B	10
	8.3	10	17.5	16.8	37.3	28.5	11	27	20.2	21	36	★ 153280	QSLF-⅜-10-B	10

1) 包装单位数量

Festo 核心产品范围
★ 一般情况下 24 小时内即可从工厂发货
☆ 一般情况下 5 天内即可从工厂发货

L 型快插接头 QSLV-...-I
方向可调
外螺纹，带内六角

R 螺纹

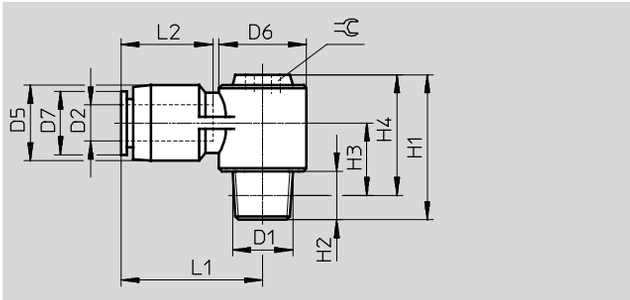

G 螺纹

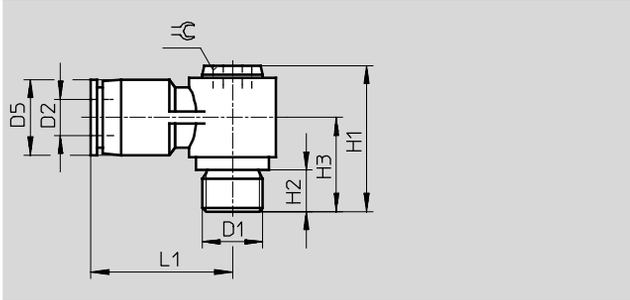

尺寸和订货数据																
接口 D1	公称通径 [mm]	气管外径 D2	D5 ∅	D6 ∅	D7 ∅	H1	H2	H3	H4	L1	L2	⬡	重量/件 [g]	订货号	型号	PU[1]
R 螺纹																
R⅛	3	6	13	14.3	11.8	24	8	11.5	20	23.7	17	5	15	**153097**	**QSLV-⅛-6-I**	**10**
	4.2	8	14	17.9	13.8	27	8	12	23	26.7	18.1	8	22	**153099**	**QSLV-⅛-8-I**	**10**
R¼	3.1	6	13	14.3	11.8	27	11	12.5	21	23.7	17	5	22	**153098**	**QSLV-¼-6-I**	**10**
	4	8	14	17.9	13.8	30	11	13	24	26.7	18.1	8	28	**153100**	**QSLV-¼-8-I**	**10**
	5.4	10	18	21.3	16.8	34	11	15	28	30.7	20.7	10	40	**153102**	**QSLV-¼-10-I**	**10**
R⅜	4.2	8	14	17.9	13.8	31	12	13.7	24.7	26.7	18.1	8	37	**153101**	**QSLV-⅜-8-I**	**10**
	5.4	10	18	21.3	16.8	35	12	15.7	28.7	30.7	20.7	10	49	**153103**	**QSLV-⅜-10-I**	**10**
	6.9	12	21	26.3	19.8	39	12	17.7	32.7	36.4	23.4	12	68	**153104**	**QSLV-⅜-12-I**	**10**
R½	6.4	12	21	26.3	19.8	42	15	18.8	33.8	36.4	23.4	12	85	**153105**	**QSLV-½-12-I**	**1**
G 螺纹																
G⅛	3	6	13	–	–	23	5.1	14.5	–	23.7	–	5	15	**186148**	**QSLV-G⅛-6-I**	**10**
	4.2	8	14	–	–	26	5.1	15	–	26.7	–	8	22	**186150**	**QSLV-G⅛-8-I**	**10**
G¼	3.1	6	13	–	–	23.5	5.6	15	–	23.7	–	5	19	**186149**	**QSLV-G¼-6-I**	**10**
	4	8	14	–	–	26.5	5.6	15.5	–	26.7	–	8	25	**186151**	**QSLV-G¼-8-I**	**10**
	5.4	10	18	–	–	30.5	5.6	17.5	–	30.7	–	10	38	**186153**	**QSLV-G¼-10-I**	**10**
G⅜	4.2	8	14	–	–	28	6.6	17	–	26.7	–	8	33	**186152**	**QSLV-G⅜-8-I**	**10**
	5.4	10	18	–	–	32	6.6	19	–	30.7	–	10	45	**186154**	**QSLV-G⅜-10-I**	**10**
	6.9	12	21	–	–	36	6.6	21	–	36.4	–	12	65	**186155**	**QSLV-G⅜-12-I**	**10**
G½	6.4	12	21	–	–	37	7.6	22	–	36.4	–	12	75	**186156**	**QSLV-G½-12-I**	**1**

1) 包装单位数量

L 型快插接头 QSLV
方向可调
外螺纹，带外六角

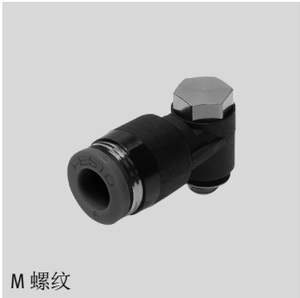
M 螺纹

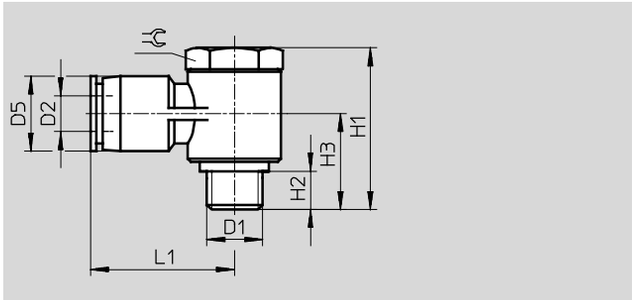

R 螺纹

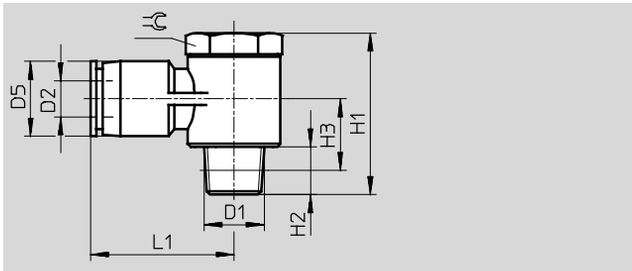

尺寸和订货数据												
接口 D1	公称通径 [mm]	气管外径 D2	D5 ∅	H1	H2	H3	L1	⬡	重量/件 [g]	订货号	型号	PU[1]
公制螺纹												
M5	1.6	6	12.5	17.7	3.5	10.9	23.1	8	8.2	★ 190666	QSLV-M5-6	10
R 螺纹												
R⅛	2.4	4	10	27	8	12	22.5	14	20	★ 153086	QSLV-⅛-4	10
										130749	QSLV-⅛-4-100	100
	3.7	6	12.5	27	8	12	24	14	35.5	★ 153087	QSLV-⅛-6	10
										130750	QSLV-⅛-6-100	100
	4.4	8	14.5	27	8	12	26	14	37	★ 153089	QSLV-⅛-8	10
										130751	QSLV-⅛-8-50	50
R¼	3.8	6	12.5	31.5	11	13.5	27	17	32.5	★ 153088	QSLV-¼-6	10
										130752	QSLV-¼-6-100	100
	5	8	14.5	31.5	11	13.5	28.5	17	59.5	★ 153090	QSLV-¼-8	10
										130753	QSLV-¼-8-50	50
	5.4	10	17.5	31.5	11	14.5	30.5	17	62.5	★ 153092	QSLV-¼-10	10
										130754	QSLV-¼-10-50	50
R⅜	5.2	8	14.5	36	12	15.5	30.5	21	54.5	★ 153091	QSLV-⅜-8	10
	6.3	10	17.5	36	12	15.5	33	21	66	★ 153093	QSLV-⅜-10	10
	7.1	12	21	36	12	17	35	21	97.5	★ 153094	QSLV-⅜-12	10
R½	8	12	21	40.5	15	16.5	38	24	100	★ 153095	QSLV-½-12	1
	8.9	16	25	48.5	15	22	36.5	24	115	153096	QSLV-½-16	1

1) 包装单位数量

Festo 核心产品范围
★ 一般情况下 24 小时内即可从工厂发货
☆ 一般情况下 5 天内即可从工厂发货

L 型快插接头 QSLV
方向可调
外螺纹，带外六角

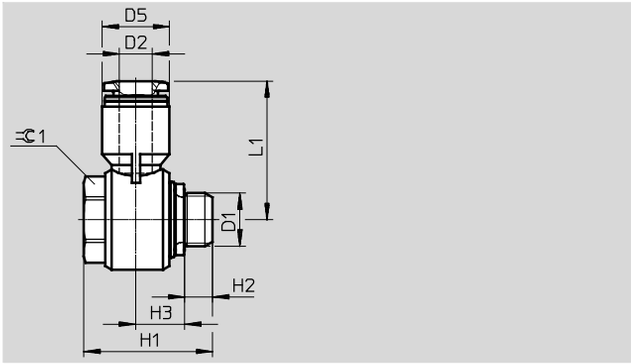

尺寸和订货数据												
接口 D1	公称通径 [mm]	气管外径 D2	D5 ∅	H1	H2	H3	L1	⌀1	重量/件 [g]	订货号	型号	PU[1]
G 螺纹												
G⅛	2.3	4	10	23.7	5.1	8.7	23.4	14	22	★186137	QSLV-G⅛-4	10
										132060	QSLV-G⅛-4-100	100
	3.5	6	12.4	23.7	5.1	9	25.5	14	23	★186138	QSLV-G⅛-6	10
										132061	QSLV-G⅛-6-100	100
	4	8	14.4	23.7	5.1	10	28.4	14	25	★186140	QSLV-G⅛-8	10
										132062	QSLV-G⅛-8-50	50
G¼	3.7	6	14.5	28.6	5.6	10.4	29	19	44	★186139	QSLV-G¼-6	10
										132063	QSLV-G¼-6-100	100
	4.9	8	14.5	28.6	5.6	10.4	28.9	19	45	★186141	QSLV-G¼-8	10
										132064	QSLV-G¼-8-50	50
	5.3	10	17.6	28.6	5.6	11.7	31.2	19	48	★186143	QSLV-G¼-10	10
										132065	QSLV-G¼-10-50	50
G⅜	5.4	8	14.4	33.1	6.6	12.6	31	24	71	★186142	QSLV-G⅜-8	10
	6.4	10	17.6	33.1	6.6	12.6	33.6	24	74	★186144	QSLV-G⅜-10	10
	6.4	12	21	33.1	6.6	14.3	36.4	24	77	★186145	QSLV-G⅜-12	10
G½	7	12	21	34	7.6	14.3	37.9	27	99	★186146	QSLV-G½-12	1
	8.1	16	25	43.1	7.6	17.2	38.1	27	115	186147	QSLV-G½-16	1

1) 包装单位数量

Festo 核心产品范围
★ 一般情况下 24 小时内即可从工厂发货
☆ 一般情况下 5 天内即可从工厂发货

L 型快插接头 QSL

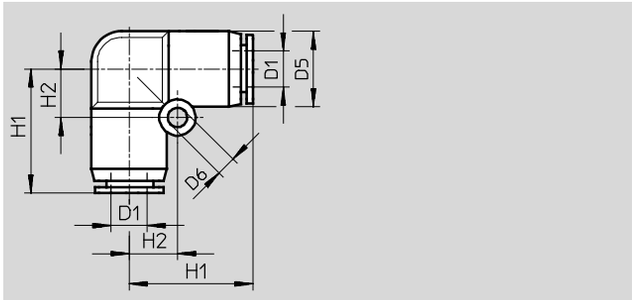

尺寸和订货数据									
气管外径 D1	公称通径 [mm]	D5 ∅	D6 ∅	H1	H2	重量/件 [g]	订货号	型号	PU[1]
4	2.3	10	3.2	16.9	6.5	5.1	★ **153070**	**QSL-4**	**10**
							130740	**QSL-4-100**	**100**
6	3.6	12.5	3.2	20.1	8	7.3	★ **153071**	**QSL-6**	**10**
							130741	**QSL-6-100**	**100**
8	4.6	15	4.2	22.4	10	11	★ **153072**	**QSL-8**	**10**
							130742	**QSL-8-50**	**50**
10	6.2	17.5	4.2	26.2	12	17	★ **153073**	**QSL-10**	**10**
							130743	**QSL-10-50**	**50**
12	7.7	21	4.2	29.4	14	25	★ **153074**	**QSL-12**	**10**
							130744	**QSL-12-20**	**20**
16	10.8	25	4.2	33.1	12	31	**153075**	**QSL-16**	**1**
							133194	**QSL-16-20**	**20**

1) 包装单位数量

Festo 核心产品范围
★ 一般情况下 24 小时内即可从工厂发货
☆ 一般情况下 5 天内即可从工厂发货

L 型快插接头 QSL-...H
带插入式轴套

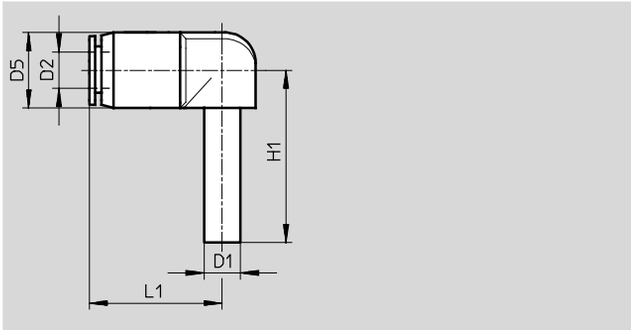

加长插入式轴套

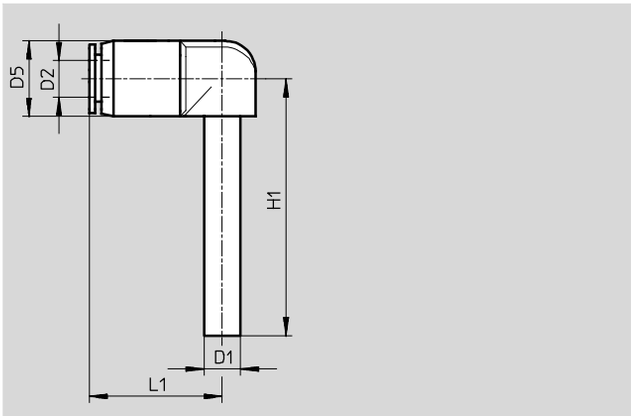

尺寸和订货数据									
插入式轴套∅ D1	公称通径 [mm]	气管外径 D2	D5 ∅	H1	L1	重量/件 [g]	订货号	型号	PU[1]
4	2	4	10	25	16.8	2.7	★ **153056**	**QSL-4H**	**10**
							130745	**QSL-4H-100**	**100**
6	3.2	6	12.5	28.5	19.8	3.9	★ **153057**	**QSL-6H**	**10**
							130746	**QSL-6H-100**	**100**
8	4.7	8	14.5	30.7	21.8	5.7	★ **153058**	**QSL-8H**	**10**
							130747	**QSL-8H-50**	**50**
10	5.7	10	17.5	33.7	24.9	9.6	★ **153059**	**QSL-10H**	**10**
							130748	**QSL-10H-50**	**50**
12	6.8	12	21	39	28.9	15	★ **153060**	**QSL-12H**	**10**
变径									
6	2.4	4	12.5	28.5	17.7	3.6	★ **153061**	**QSL-6H-4**	**10**
8	3.5	6	14.5	30.7	21.9	5.2	★ **153062**	**QSL-8H-6**	**10**
10	4.9	8	17.5	33.7	24.6	8	★ **153063**	**QSL-10H-8**	**10**
12	6.1	10	21	39	28.7	14	★ **153064**	**QSL-12H-10**	**10**
加长插入式轴套									
4	2	4	10	36	16.8	2.8	★ **153065**	**QSL-4HL**	**10**
6	3.1	6	12.5	42	19.8	4.2	★ **153066**	**QSL-6HL**	**10**
8	4.5	8	14.5	46.7	21.8	6.2	★ **153067**	**QSL-8HL**	**10**
10	5.6	10	17.5	51.7	24.9	11	★ **153068**	**QSL-10HL**	**10**
12	6.7	12	21	59.5	28.95	16	★ **153069**	**QSL-12HL**	**10**

1) 包装单位数量

Festo 核心产品范围
★ 一般情况下 24 小时内即可从工厂发货
☆ 一般情况下 5 天内即可从工厂发货

T 型快插接头 QST
方向可调
外螺纹，带外六角

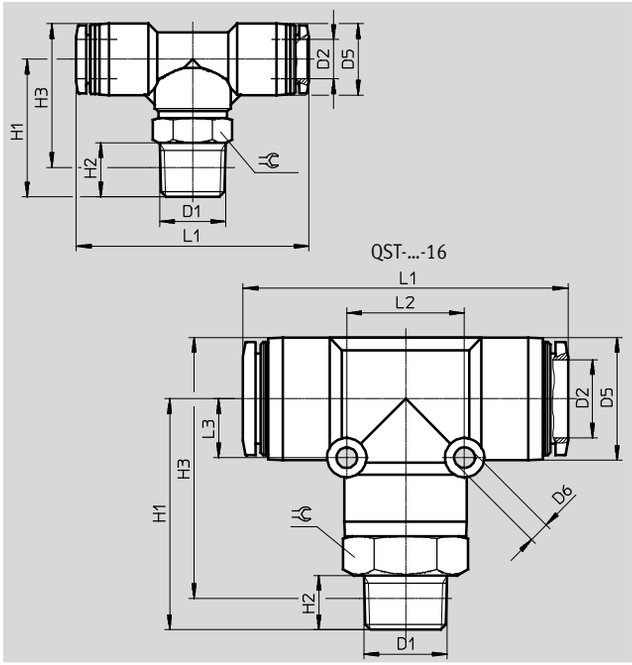

尺寸和订货数据															
接口 D1	公称通径 [mm]	气管外径 D2	D5 ∅	D6 ∅	H1	H2	H3	L1	L2	L3	⇔	重量/件 [g]	订货号	型号	PU[1]
R 螺纹															
R⅛	2.8	4	10	–	22	8	23	37.4	–	–	10	13	★153106	QST-⅛-4	10
													130793	QST-⅛-4-100	100
	4.2	6	12.5	–	22.5	8	24.8	40.5	–	–	10	14	★153107	QST-⅛-6	10
													130794	QST-⅛-6-100	100
	6	8	14.5	–	24	8	27.3	45.4	–	–	12	19	★153109	QST-⅛-8	10
													130795	QST-⅛-8-50	50
	6	10	17.5	–	25	8	29.8	51	–	–	12	25	★190667	QST-⅛-10	10
R¼	2.8	4	10	–	29	11	28	41.4	–	–	14	20	★190668	QST-¼-4	10
	4.3	6	12.5	–	28	11	28.2	43.5	–	–	14	22	★153108	QST-¼-6	10
													130796	QST-¼-6-100	100
	6.7	8	14.5	–	28	11	29.2	47.4	–	–	14	25	★153110	QST-¼-8	10
													130797	QST-¼-8-50	50
	8	10	17.5	–	28.5	11	31.2	52	–	–	14	31	★153112	QST-¼-10	10
													130798	QST-¼-10-50	50
	8	12	21	–	29.8	11	34.2	57.9	–	–	14	38	★190669	QST-¼-12	10
R⅜	4.3	6	12.5	–	31.5	12	31.4	47.5	–	–	17	33	★190670	QST-⅜-6	10
	6.7	8	14.5	–	31	12	31.9	49.4	–	–	17	35	★153111	QST-⅜-8	10
													130799	QST-⅜-8-50	50
	8.3	10	17.5	–	32	12	34.4	54	–	–	17	42	★153113	QST-⅜-10	10
													130800	QST-⅜-10-20	20
	10	12	21	–	32.5	12	36.7	59.4	–	–	17	48	★153114	QST-⅜-12	10
													130801	QST-⅜-12-20	20
	11	16	25	4.2	47	11	53.2	66.2	24	12	22	89	164959	QST-⅜-16	1
R½	8.3	10	17.5	–	36	15	36.6	55	–	–	21	65	★190672	QST-½-10	1
	10.3	12	21	–	36.5	15	38.8	61.4	–	–	21	72	★153115	QST-½-12	1
	13	16	25	4.2	51	15	55.3	66.2	24	12	22	93	153116	QST-½-16	1

1) 包装单位数量

Festo 核心产品范围
★ 一般情况下 24 小时内即可从工厂发货
☆ 一般情况下 5 天内即可从工厂发货

T 型快插接头 QST
方向可调
外螺纹，带外六角

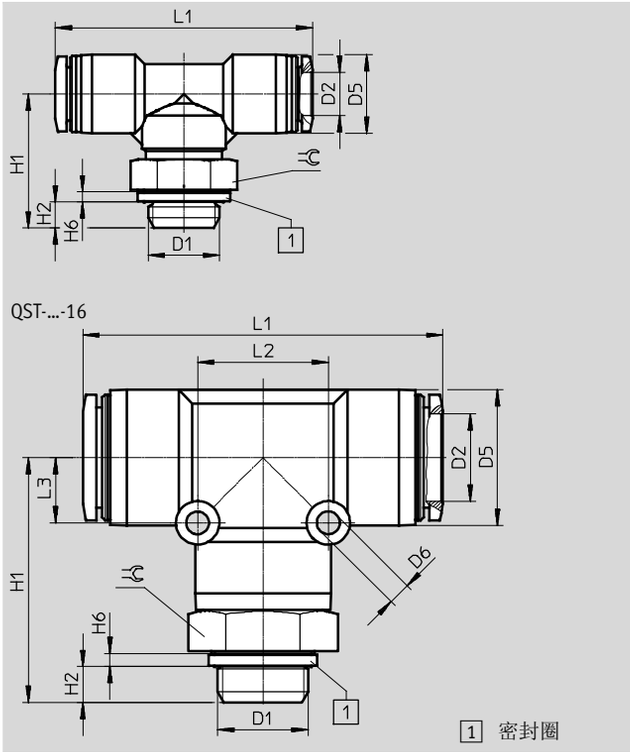

尺寸和订货数据															
接口 D1	公称通径 [mm]	气管外径 D2	D5 ∅	D6 ∅	H1	H2	H6	L1	L2	L3	⬡	重量/件 [g]	订货号	型号	PU[1]
G螺纹，带密封圈															
G⅛	2.8	4	10	–	21.1	4.2	1.9	37.4	–	–	13	15	**186157**	**QST-G⅛-4**	**10**
													132066	**QST-G⅛-4-100**	**100**
	4.2	6	12.5	–	21.6	4.2	1.9	40.5	–	–	13	17	**186158**	**QST-G⅛-6**	**10**
													132067	**QST-G⅛-6-100**	**100**
	6	8	14.5	–	22.1	4.2	1.9	45.4	–	–	13	19	**186160**	**QST-G⅛-8**	**10**
													132068	**QST-G⅛-8-50**	**50**
G¼	4.3	6	12.5	–	24.7	4.8	1.9	43.5	–	–	17	24	**186159**	**QST-G¼-6**	**10**
													132069	**QST-G¼-6-100**	**100**
	6.7	8	14.5	–	24.7	4.8	1.9	47.4	–	–	17	27	**186161**	**QST-G¼-8**	**10**
													132070	**QST-G¼-8-50**	**50**
	8	10	17.5	–	25.2	4.8	1.9	52	–	–	17	33	**186163**	**QST-G¼-10**	**10**
													132071	**QST-G¼-10-50**	**50**
	8	12	21	–	26.5	4.8	1.9	57.9	–	–	17	43	**132597**	**QST-G¼-12**	**1**
G⅜	6.7	8	14.5	–	27.2	5.8	2.4	49.4	–	–	19	34	**186162**	**QST-G⅜-8**	**10**
													132072	**QST-G⅜-8-50**	**50**
	8.3	10	17.5	–	28.2	5.8	2.4	54	–	–	19	41	**186164**	**QST-G⅜-10**	**10**
													132073	**QST-G⅜-10-20**	**20**
	10	12	21	–	28.7	5.8	2.4	59.4	–	–	19	47	**186165**	**QST-G⅜-12**	**10**
													132074	**QST-G⅜-12-20**	**20**
	11	16	25	4.2	44.2	5.8	2.4	66.2	24	12	24	97	**186349**	**QST-G⅜-16**	**1**
G½	10.3	12	21	–	32.2	6.8	2.4	61.4	–	–	24	78	**186166**	**QST-G½-12**	**1**
	13	16	25	4.2	45.2	6.8	2.4	66.2	24	12	24	95	**186167**	**QST-G½-16**	**1**

1) 包装单位数量

T-型快插接头 QST

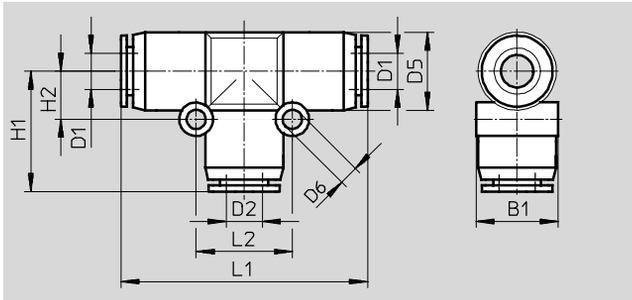

尺寸和订货数据													
气管外径 D1	公称通径 [mm]	气管外径 D2	D5 ∅	D6 ∅	B1	H1	H2	L1	L2	重量/件 [g]	订货号	型号	PU[1]
4	2.6	4	10	3.2	10.4	17.2	6.5	34.4	13	7.5	★ **153128**	**QST-4**	**10**
											130802	**QST-4-100**	**100**
6	4	6	13	3.2	13.5	20.1	8	40.2	16	11	★ **153129**	**QST-6**	**10**
											130803	**QST-6-100**	**100**
8	5	8	15	3.2	15.6	22.2	9	44.4	18	16	★ **153130**	**QST-8**	**10**
											130804	**QST-8-50**	**50**
10	6.7	10	17.5	4.2	18.2	25.2	12	50.4	24	25	★ **153131**	**QST-10**	**10**
											130805	**QST-10-50**	**50**
12	8.7	12	21	4.2	21.7	28.4	14	56.8	28	36	★ **153132**	**QST-12**	**10**
											130806	**QST-12-20**	**20**
16	10.7	16	25	4.2	25.6	33.1	12	66.2	24	44	**153133**	**QST-16**	**1**
变径													
6	2.3	4	13	3.2	13	19.5	8	40.1	16	11	★ **153134**	**QST-6-4**	**10**
											130820	**QST-6-4-100**	**100**
8	2.3	4	14.5	3.2	15,1	21.7	9	44.4	18	14	★ **130613**	**QST-8-4**	**10**
	3.5	6	14.5	3.2	15,1	22.3	9	44.4	18	14	★ **153135**	**QST-8-6**	**10**
											130821	**QST-8-6-50**	**50**
10	3.7	6	17.5	4.2	18,2	25	12	50.4	24	22	★ **130614**	**QST-10-6**	**10**
	4.9	8	17.5	4.2	18,2	24.9	12	50.4	24	23	★ **153136**	**QST-10-8**	**10**
											130822	**QST-10-8-50**	**50**
12	5.1	8	21	4.2	21,7	27.7	14	56.8	28	32	★ **130615**	**QST-12-8**	**10**
	6.1	10	21	4.2	21,7	28	14	56.8	28	34	★ **153137**	**QST-12-10**	**10**
											130823	**QST-12-10-20**	**20**
16	7.6	12	25	4.2	25,7	33.2	12	66.2	24	45	★ **130616**	**QST-16-12**	**1**

1) 包装单位数量

Festo 核心产品范围

★ 一般情况下 24 小时内即可从工厂发货
☆ 一般情况下 5 天内即可从工厂发货

T 型快插接头 QSTF
方向可调
外螺纹和内螺纹，带外六角

R 螺纹

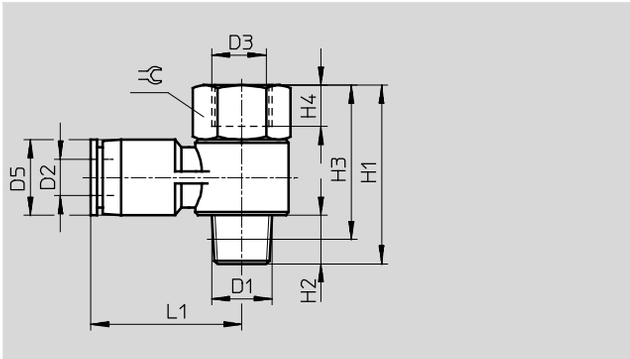

G 螺纹

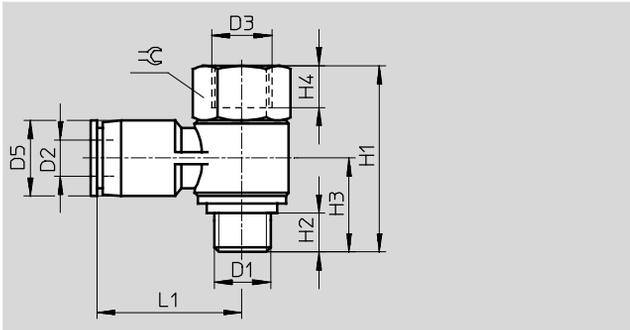

尺寸和订货数据														
接口 D1	公称通径 [mm]	气管外径 D2	D3 ∅	D5 ∅	H1	H2	H3	H4	L1	⊂	重量/件 [g]	订货号	型号	PU[1]
R 螺纹														
R⅛	2.5	4	G⅛	10	32.5	8	28.5	7	22.2	14	22	**153182**	**QSTF-⅛-4-B**	**1**
	3.3	6	G⅛	12.5	32.5	8	28.5	7	24.2	14	23	**153183**	**QSTF-⅛-6-B**	**1**
	3.6	8	G⅛	14.5	32.5	8	28.5	7	26.2	14	25	**153185**	**QSTF-⅛-8-B**	**1**
R¼	3.6	6	G¼	12.5	38.5	11	32.5	9	26.8	17	37	**153184**	**QSTF-¼-6-B**	**1**
	4.4	8	G¼	14.5	38.5	11	32.5	9	28.2	17	39	**153186**	**QSTF-¼-8-B**	**1**
	4.4	10	G¼	18	38.5	11	32.5	9	30.5	17	42	**153188**	**QSTF-¼-10-B**	**1**
R⅜	4.9	8	G⅜	14.5	44.5	12	38.2	11	30.2	21	61	**153187**	**QSTF-⅜-8-B**	**1**
	5.6	10	G⅜	18	44.5	12	38.2	11	32.5	21	64	**153189**	**QSTF-⅜-10-B**	**1**
	6	12	G⅜	21	44.5	12	38.2	11	35.2	21	67	**153190**	**QSTF-⅜-12-B**	**1**
R½	7.4	12	G½	21	52.2	13	44	14	38.2	24	101	**153191**	**QSTF-½-12-B**	**1**
G 螺纹，带密封圈														
G⅛	2.4	4	G⅛	10	26	5.1	13.8	7	23.4	14	20	**186199**	**QSTF-G⅛-4**	**1**
	3.2	6	G⅛	12.4	26	5.1	14.1	7	25.5	14	21	**186200**	**QSTF-G⅛-6**	**1**
	3.7	8	G⅛	14.4	26	5.1	15.1	7	28.4	14	23	**186202**	**QSTF-G⅛-8**	**1**
G¼	3.7	6	G¼	14.5	33.2	5.6	16	9	29	19	43	**186201**	**QSTF-G¼-6**	**1**
	4.4	8	G¼	14.5	33.2	5.6	16	9	28.9	19	44	**186203**	**QSTF-G¼-8**	**1**
	4.9	10	G¼	17.6	33.2	5.6	17.3	9	31.2	19	47	**186205**	**QSTF-G¼-10**	**1**
G⅜	4.9	8	G⅜	14.4	38.1	6.6	19.2	10.5	31	24	71	**186204**	**QSTF-G⅜-8**	**1**
	5.8	10	G⅜	17.6	38.1	6.6	19.2	10.5	33.6	24	74	**186206**	**QSTF-G⅜-10**	**1**
	6	12	G⅜	21	38.1	6.6	20.9	10.5	36.4	24	77	**186207**	**QSTF-G⅜-12**	**1**
G½	7	12	G½	21	42.8	7.6	21.9	13	37.9	27	99	**186208**	**QSTF-G½-12**	**1**

1) 包装单位数量

T 型快插接头 QSTL
方向可调
外螺纹，带外六角

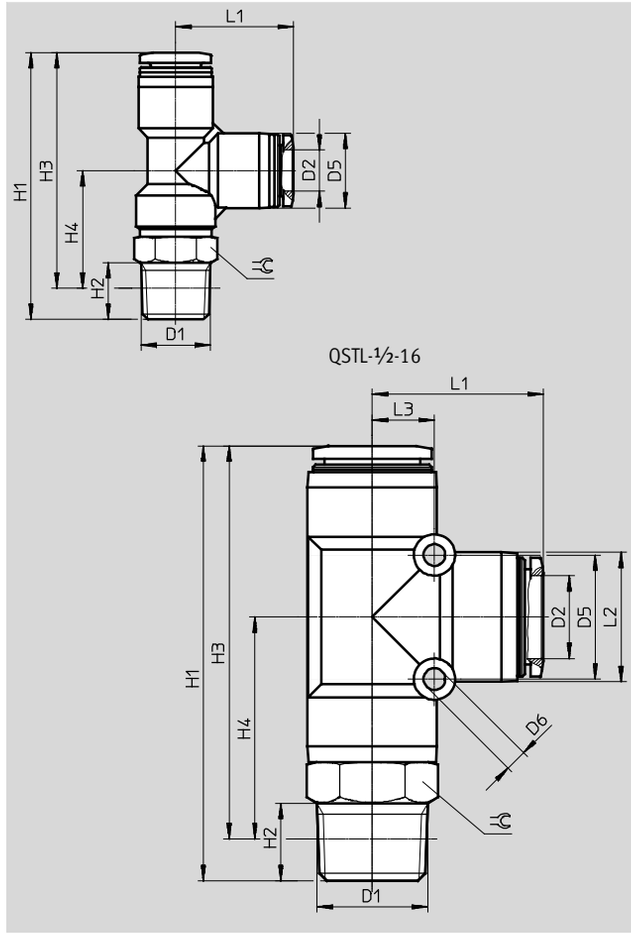

尺寸和订货数据																
接口 D1	公称通径 [mm]	气管外径 D2	D5 ∅	D6 ∅	H1	H2	H3	H4	L1	L2	L3	⇔	重量/件 [g]	订货号	型号	PU[1]
R 螺纹																
R⅛	2.8	4	10	–	40.2	8	36.2	19	17.2	–	–	10	13	★ 153117	QSTL-⅛-4	10
														130824	QSTL-⅛-4-100	100
	4.3	6	12.5	–	43.3	8	39.3	18.8	20.5	–	–	10	14	★ 153118	QSTL-⅛-6	10
														130825	QSTL-⅛-6-100	100
	6	8	14.5	–	46.9	8	42.9	20	22.9	–	–	12	19	★ 153120	QSTL-⅛-8	10
														130826	QSTL-⅛-8-50	50
R¼	4.3	6	12.5	–	48.8	11	42.7	22.2	20.5	–	–	14	22	★ 153119	QSTL-¼-6	10
														130827	QSTL-¼-6-100	100
	6.7	8	14.5	–	51.7	11	45.7	22.8	22.9	–	–	14	25	★ 153121	QSTL-¼-8	10
														130828	QSTL-¼-8-50	50
	8	10	17.5	–	54.7	11	48.7	22.5	26.2	–	–	14	31	★ 153123	QSTL-¼-10	10
														130829	QSTL-¼-10-50	50
R⅜	6.7	8	14.5	–	55.4	12	49.1	26.2	22.9	–	–	17	35	★ 153122	QSTL-⅜-8	10
	8.3	10	17.5	–	58.2	12	51.9	25.7	26.2	–	–	17	42	★ 153124	QSTL-⅜-10	10
	10	12	21	–	63.5	12	57.2	26.7	30.5	–	–	17	48	★ 153125	QSTL-⅜-12	10
R½	10.3	12	21	–	67.5	15	59.3	28.8	30.7	–	–	21	72	★ 153126	QSTL-½-12	1
	13	16	25	4.2	84.1	15	75.9	42.8	33.1	24	12	22	93	153127	QSTL-½-16	1

1) 包装单位数量

Festo 核心产品范围
★ 一般情况下 24 小时内即可从工厂发货
☆ 一般情况下 5 天内即可从工厂发货

T 型快插接头 QSTL
方向可调
外螺纹，带外六角

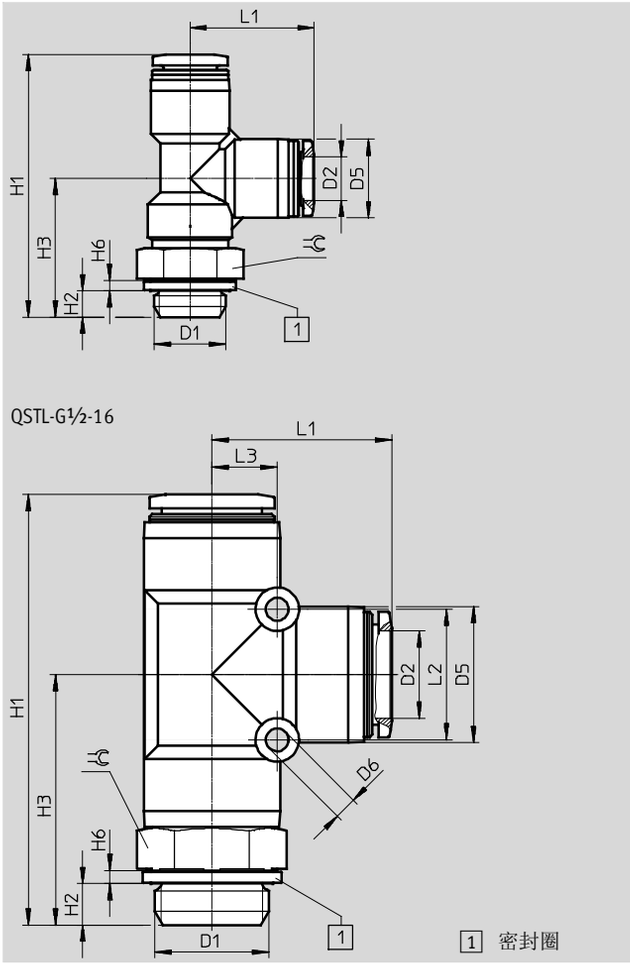

尺寸和订货数据																
接口 D1	公称通径 [mm]	气管外径 D2	D5 ∅	D6 ∅	H1	H2	H3	H6	L1	L2	L3	⇗	重量/件 [g]	订货号	型号	PU[1]
G 螺纹，带密封圈																
G⅛	2.8	4	10	–	39.3	4.2	22.1	1.9	17.2	–	–	13	15	**186168**	**QSTL-G⅛-4**	**10**
														132075	**QSTL-G⅛-4-100**	**100**
	4.3	6	12.5	–	42.4	4.2	21.9	1.9	20.5	–	–	13	17	**186169**	**QSTL-G⅛-6**	**10**
														132076	**QSTL-G⅛-6-100**	**100**
	6	8	14.5	–	45	4.2	22.1	1.9	22.9	–	–	13	19	**186171**	**QSTL-G⅛-8**	**10**
														132077	**QSTL-G⅛-8-50**	**50**
G¼	4.3	6	12.5	–	45.5	4.8	25	1.9	20.5	–	–	17	24	**186170**	**QSTl-G¼-6**	**10**
														132078	**QSTl-G¼-6-100**	**100**
	6.7	8	14.5	–	48.4	4.8	25.5	1.9	22.9	–	–	17	27	**186172**	**QSTL-G¼-8**	**10**
														132079	**QSTL-G¼-8-50**	**50**
	8	10	17.5	–	51.4	4.8	25.2	1.9	26.2	–	–	17	33	**186174**	**QSTL-G¼-10**	**10**
														132080	**QSTL-G¼-10-50**	**50**
G⅜	6.7	8	14.5	–	51.6	5.8	28.7	2.4	22.9	–	–	19	34	**186173**	**QSTL-G⅜-8**	**10**
	8.3	10	17.5	–	54.4	5.8	28.2	2.4	26.2	–	–	19	41	**186175**	**QSTL-G⅜-10**	**10**
	10	12	21	–	59.7	5.8	29.2	2.4	30.5	–	–	19	48	**186176**	**QSTL-G⅜-12**	**10**
G½	10.3	12	21	–	63.2	6.8	32.7	2.4	30.7	–	–	24	78	**186177**	**QSTL-G½-12**	**1**
	13	16	25	4.2	78.3	6.8	45.2	2.4	33.1	24	12	24	89	**186178**	**QSTL-G½-16**	**1**

1) 包装单位数量

快插接头 QS，标准系列

技术参数

直角式快插接头 QSW
方向可调
外螺纹，带外六角

R 螺纹

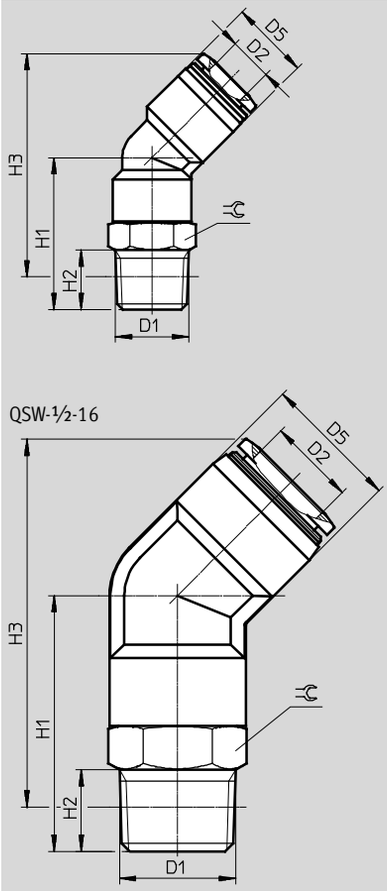

尺寸和订货数据											
接口 D1	公称通径 [mm]	气管外径 D2	D5	H1	H2	H3	⌯	重量/件 [g]	订货号	型号	PU[1]
R 螺纹											
R⅛	2.5	4	8	14.8	8	23	10	6.1	**130596**	**QSW-⅛-4**	**10**
	3.3	6	10.5	16.4	8	25.3	10	6.8	**130597**	**QSW-⅛-6**	**10**
	6	8	14.5	24	8	39.2	12	14	**130598**	**QSW-⅛-8**	**10**
R¼	3.3	6	10.5	21.4	11	28.2	14	17.9	**130599**	**QSW-¼-6**	**10**
	6.7	8	14.5	28	11	41.2	14	20	**130600**	**QSW-¼-8**	**10**
	8	10	17.5	28.5	11	44.9	14	23	**130601**	**QSW-¼-10**	**10**
R⅜	8.3	10	17.5	33	12	49.1	17	35	**130602**	**QSW-⅜-10**	**10**
	9.5	12	21	32.5	12	53.2	17	38	**130603**	**QSW-⅜-12**	**10**
R½	10.3	12	21	36.5	15	55.4	21	61	**130604**	**QSW-½-12**	**1**
	13	16	25	47	15	67.6	22	78	**130605**	**QSW-½-16**	**1**

1) 包装单位数量

直角式快插接头 QSW-...HL
带插入式轴套

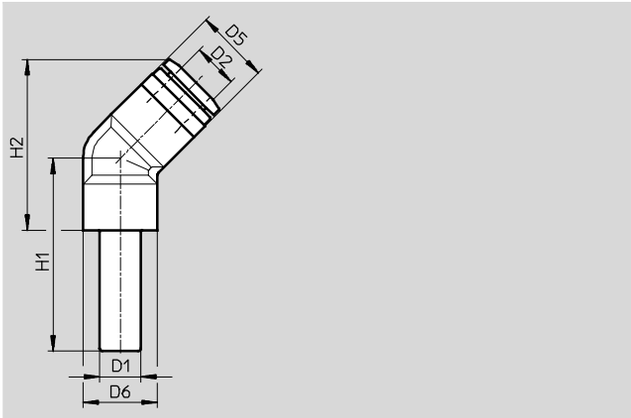

尺寸和订货数据										
插入式轴套 ∅ D1	公称通径 [mm]	气管外径 D2	D5	D6	H1	H2	重量/件 [g]	订货号	型号	PU[1]
4	2	4	8	8	21.8	15	1.4	**130617**	**QSW-4HL**	**10**
6	2.7	6	10.5	8	24.6	17.3	2.1	**130618**	**QSW-6HL**	**10**
8	5	8	14.5	10	28.5	25.7	5.8	**130619**	**QSW-8HL**	**10**
10	6,3	10	17.5	11	31.5	30.5	9.5	**130620**	**QSW-10HL**	**10**
12	7,9	12	21	14	35.5	36.3	14.5	**130621**	**QSW-12HL**	**10**

1) 包装单位数量

X 型快插接头 QSX

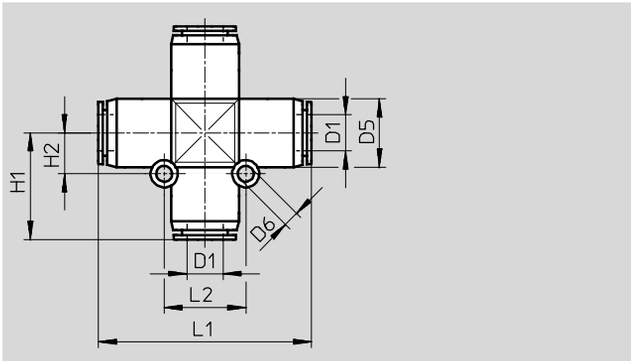

尺寸和订货数据										
气管外径 D1	公称通径 [mm]	D5 ∅	D6 ∅	H1	H2	L1	L2	重量/件 [g]	订货号	型号	PU[1]
8	4.7	15	3.5	23.5	9	47	18	20	**153285**	**QSX-8**	**10**
10	6.1	17.5	4.5	27.5	11	55	22	32	**153286**	**QSX-10**	**10**
12	7.5	21	4.5	31	12	62	24	46	**153287**	**QSX-12**	**10**

1) 包装单位数量

Y 型快插接头 QSY
方向可调
外螺纹，带外六角

M 螺纹

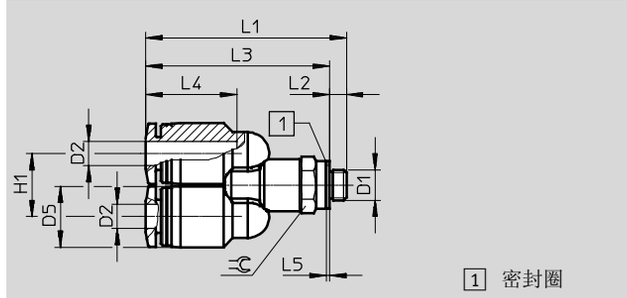

R 螺纹

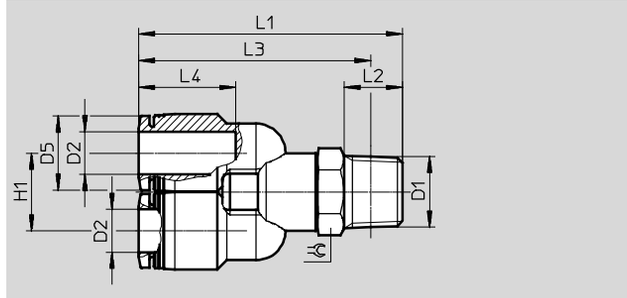

尺寸和订货数据														
接口 D1	公称通径 [mm]	气管外径 D2	D5 ∅	H1	L1	L2	L3	L4	L5	⬡	重量/件 [g]	订货号	型号	PU[1]
公制螺纹，带密封圈														
M5	2.4	4	10	10.3	32.9	2.8	30.1	14.9	0.5	8	8	★ 190673	QSY-M5-4	10
	2.4	6	12.5	12.5	38.3	2.8	35.5	17	0.5	10	13	★ 190674	QSY-M5-6	10
R 螺纹														
R⅛	3.1	4	10	10.3	38.4	8	34.4	14.9	–	10	13	★ 153138	QSY-⅛-4	10
	4.2	6	12.5	12.5	41.3	8	37.3	17	–	10	15	★ 153139	QSY-⅛-6	10
	5.9	8	14.5	14.5	46.1	8	42.1	18.1	–	12	20	★ 153141	QSY-⅛-8	10
R¼	3.3	4	10	10.3	43.4	11	37.4	14.9	–	14	20	★ 190675	QSY-¼-4	10
	4.8	6	12.5	12.5	48.3	11	42.2	17	–	14	22	★ 153140	QSY-¼-6	10
	6.2	8	14.5	14.5	49.3	11	43.3	18.1	–	14	25	★ 153142	QSY-¼-8	10
	7.2	10	17.5	17.5	53.6	11	47.6	20.2	–	14	32	★ 153144	QSY-¼-10	10
R⅜	6.6	8	14.5	14.5	52.5	12	46.2	18.1	–	17	36	★ 153143	QSY-⅜-8	10
	7.4	10	17.5	17.5	56.7	12	50.4	20.2	–	17	43	★ 153145	QSY-⅜-10	10
	8.4	12	21	21	60.6	12	54.3	23.4	–	17	51	★ 153146	QSY-⅜-12	10
R½	7.8	10	17.5	17.5	60.2	15	52	20.2	–	21	66	133196	QSY-½-10	1
	8.3	12	21	21	64.7	15	56.5	23.4	–	21	74	★ 153147	QSY-½-12	1

1) 包装单位数量

Festo 核心产品范围
★ 一般情况下 24 小时内即可从工厂发货
☆ 一般情况下 5 天内即可从工厂发货

Y 型快插接头 QSY
方向可调
外螺纹，带外六角

G 螺纹

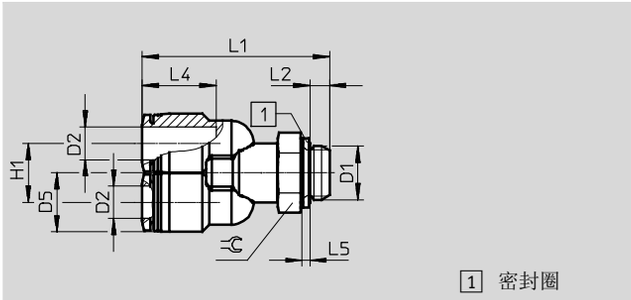

尺寸和订货数据													
接口 D1	公称通径 [mm]	气管外径 D2	D5 ∅	H1	L1	L2	L4	L5	⬡	重量/件 [g]	订货号	型号	PU[1]
G 螺纹，带密封圈													
G⅛	3.1	4	10	10.3	37.5	4.2	14.9	1.9	13	15	**186179**	**QSY-G⅛-4**	**10**
	4.2	6	12.5	12.5	40.4	4.2	17	1.9	13	17	**186180**	**QSY-G⅛-6**	**10**
	5.9	8	14.5	14.5	44.2	4.2	18.1	1.9	13	20	**186182**	**QSY-G⅛-8**	**10**
G¼	4.8	6	12.5	12.5	45	4.8	17	1.9	17	25	**186181**	**QSY-G¼-6**	**10**
	6.2	8	14.5	14.5	46	4.8	18.1	1.9	17	28	**186183**	**QSY-G¼-8**	**10**
	7.2	10	17.5	17.5	50.3	4.8	20.2	1.9	17	35	**186185**	**QSY-G¼-10**	**10**
G⅜	6.6	8	14.5	14.5	48.7	5.8	18.1	2.4	19	35	**186184**	**QSY-G⅜-8**	**10**
	7.4	10	17.5	17.5	52.9	5.8	20.2	2.4	19	42	**186186**	**QSY-G⅜-10**	**10**
	8.4	12	21	21	56.8	5.8	23.4	2.4	19	50	**186187**	**QSY-G⅜-12**	**10**
G½	8.3	12	21	21	60.4	6.8	23.4	2.4	24	80	**186188**	**QSY-G½-12**	**1**

1) 包装单位数量

Y 型快插接头 QSY

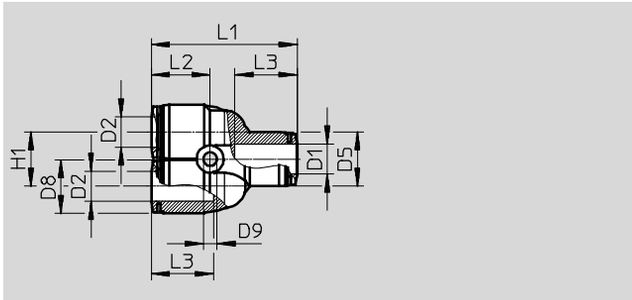

2 个变径出口

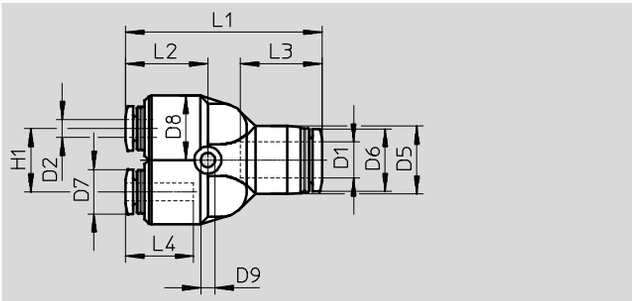

尺寸和订货数据																
气管外径 D1	公称通径 [mm]	气管外径 D2	D5 ∅	D6 ∅	D7 ∅	D8 ∅	D9 ∅	H1	L1	L2	L3	L4	重量/件 [g]	订货号	型号	PU[1]
4	2.3	4	10	–	–	10	3.2	11	32.8	14.1	14.9	–	7.6	★ 153148	QSY-4	10
														130807	QSY-4-100	100
6	3.6	6	13	–	–	12.5	3.4	12	37.7	15.8	17	–	11	★ 153149	QSY-6	10
														130808	QSY-6-100	100
8	4.6	8	15	–	–	14.5	3.4	14	42.4	17.2	18.1	–	16	★ 153150	QSY-8	10
														130809	QSY-8-50	50
10	5.9	10	17.5	–	–	17.5	4.2	18	48.4	19.5	20.7	–	26	★ 153151	QSY-10	10
														130810	QSY-10-20	20
12	7	12	21	–	–	21	4.2	20	54.9	22.3	23.4	–	37	★ 153152	QSY-12	10
														130811	QSY-12-20	20
16	8.5	16	25	–	–	25	4.5	24	62.2	22.1	24.1	–	45	130609	QSY-16	1
变径																
6	2.3	4	13	11.8	9.9	12.5	3.4	12	37.2	15.2	17	14.9	11	★ 153153	QSY-6-4	10
														130812	QSY-6-4-100	100
8	1.7	4	14.5	13.8	9.9	12.5	3.4	14	41.9	16.7	18.1	14.9	13	★ 130610	QSY-8-4	10
	3.2	6	14.5	13.8	11.8	12.5	3.4	14	42.5	17.3	18.1	17	13	★ 153154	QSY-8-6	10
														130813	QSY-8-6-50	50
10	3.3	6	17.5	16.8	11.8	14.5	4.5	18	48.2	19.3	20.2	17	19	★ 130611	QSY-10-6	10
	4.5	8	17.5	16.8	13.8	14.5	4.5	18	48.1	19.2	20.2	18.1	20	★ 153155	QSY-10-8	10
														130814	QSY-10-8-20	20
12	4.5	8	21	19.8	13.8	17.5	4.5	20	54.3	21.7	23.4	18.1	27	★ 130612	QSY-12-8	10
	5.8	10	21	19.8	16.8	17.5	4.5	20	54.6	22	23.4	20.2	30	★ 153156	QSY-12-10	10
														130815	QSY-12-10-20	20
16	7	12	25	23	19.8	25	4.5	24	62.3	22.2	24.1	23.4	48	★ 190708	QSY-16-12	1

1) 包装单位数量

Festo 核心产品范围
★ 一般情况下 24 小时内即可从工厂发货
☆ 一般情况下 5 天内即可从工厂发货

Y 型快插接头 QSY-...H
带插入式轴套

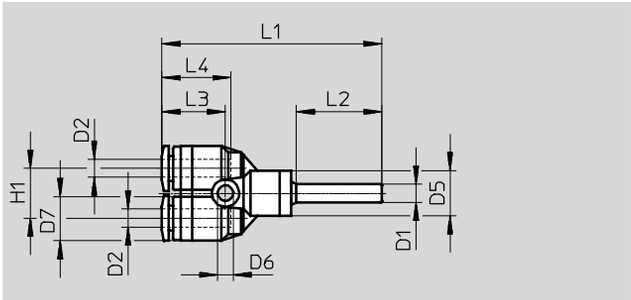

尺寸和订货数据														
插入式轴套∅ D1	公称通径 [mm]	气管外径 D2	D5 ∅	D6 ∅	D7 ∅	H1	L1	L2	L3	L4	重量/件 [g]	订货号	型号	PU[1]
4	1.6	4	10	3.2	10	11	48.7	19	14.1	14.9	6.5	**130628**	**QSY-4H**	**10**
变径														
6	2.3	4	10	3.2	10	11	50.9	22	14.1	14.9	6.8	**130633**	**QSY-6H-4**	**10**

1) 包装单位数量

Y 型快插接头 QSY-...H-B
带插入式轴套

进气线路数量：1
出口数量：2

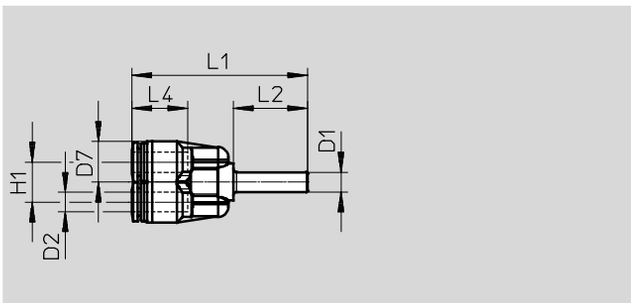

尺寸和订货数据											
插入式轴套∅ D1	公称通径 [mm]	用于气管外径 D2	D7 ∅	H1	L1	L2	L4	重量/件 [g]	订货号	型号	PU[1]
6	3.1	6	12.5	12	53.2	22.5	17	8.5	**133145**	**QSY-6H-B**	**10**
8	4.6	8	14.5	14	56.1	23.5	18.1	13	**133146**	**QSY-8H-B**	**10**
10	5.9	10	17.5	18	63.2	25	20.2	21	**133148**	**QSY-10H-B**	**10**
12	7.3	12	21	20	71.3	29	23.4	31	**133150**	**QSY-12H-B**	**10**
变径											
8	3.6	6	12.5	12	54.2	23.5	17	8.8	**133147**	**QSY-8H-6-B**	**10**
10	4.6	8	14.5	14	57.6	25	18.1	13	**133149**	**QSY-10H-8-B**	**10**
12	5.9	10	17.5	18	67.2	29	20.2	22	**133151**	**QSY-12H-10-B**	**10**

1) 包装单位数量

Y 型快插接头 QSYL
方向可调
外螺纹，带外六角

R 螺纹

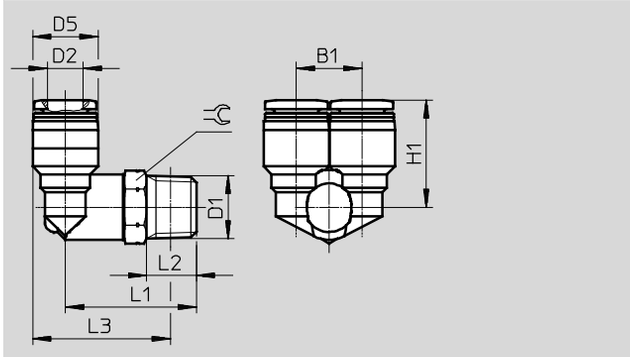

G 螺纹

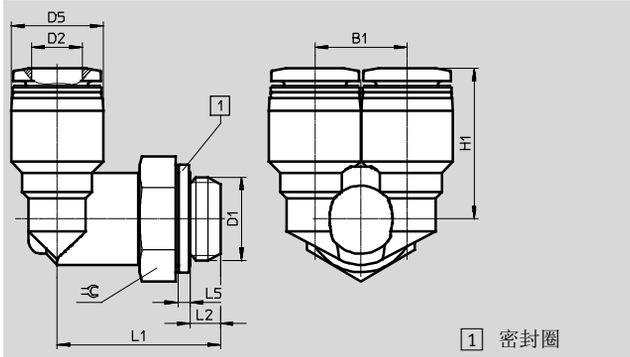

尺寸和订货数据														
接口 D1	公称通径 [mm]	气管外径 D2	B1	D5 ∅	H1	L1	L2	L3	L5	⇌	重量/件 [g]	订货号	型号	PU[1]
R 螺纹														
R⅛	3.9	4	10.3	10	18.2	23	8	24	–	10	13	★ 153172	QSYL-⅛-4	1
	4.2	6	12.5	12.5	19.8	23.5	8	25.8	–	10	15	★ 153173	QSYL-⅛-6	1
	5.7	8	14.5	14.5	22.7	25	8	28.3	–	12	20	★ 153175	QSYL-⅛-8	1
R¼	5.3	6	12.5	12.5	21.8	29	11	29.2	–	14	22	★ 153174	QSYL-¼-6	1
	7.3	8	14.5	14.5	23.7	29	11	30.2	–	14	25	★ 153176	QSYL-¼-8	1
	8	10	17.5	17.5	26	29.5	11	32.2	–	14	32	★ 153178	QSYL-¼-10	1
R⅜	7.3	8	14.5	14.5	24.7	32	12	32.9	–	17	37	★ 153177	QSYL-⅜-8	1
	9.2	10	17.5	17.5	27	32.5	12	34.9	–	17	43	★ 153179	QSYL-⅜-10	1
	9.7	12	21	21	29.2	33.5	12	37.7	–	17	51	★ 153180	QSYL-⅜-12	1
R½	10.6	12	21	21	30.2	38	15	40.3	–	21	74	★ 153181	QSYL-½-12	1
G 螺纹，带密封圈														
G⅛	3.9	4	10.3	10	18.2	22.1	4.2	–	1.9	13	16	186189	QSYL-G⅛-4	1
	4.2	6	12.5	12.5	19.8	22.6	4.2	–	1.9	13	18	186190	QSYL-G⅛-6	1
	5.7	8	14.5	14.5	22.7	23.1	4.2	–	1.9	13	20	186192	QSYL-G⅛-8	1
G¼	5.3	6	12.5	12.5	21.8	25.7	4.8	–	1.9	17	26	186191	QSYL-G¼-6	1
	7.3	8	14.5	14.5	23.7	25.7	4.8	–	1.9	17	29	186193	QSYL-G¼-8	1
	8	10	17.5	17.5	26	26.2	4.8	–	1.9	17	36	186195	QSYL-G¼-10	1
G⅜	7.3	8	14.5	14.5	24.7	28.2	5.8	–	2.4	19	38	186194	QSYL-G⅜-8	1
	9.2	10	17.5	17.5	27	28.7	5.8	–	2.4	19	45	186196	QSYL-G⅜-10	1
	9.7	12	21	21	29.2	29.7	5.8	–	2.4	19	52	186197	QSYL-G⅜-12	1
G½	10.6	12	21	21	30.2	33.7	6.8	–	2.4	24	80	186198	QSYL-G½-12	1

1) 包装单位数量

Festo 核心产品范围
★ 一般情况下 24 小时内即可从工厂发货
☆ 一般情况下 5 天内即可从工厂发货

Y 型快插接头 QSYLV
方向可调
外螺纹，带外六角

R 螺纹

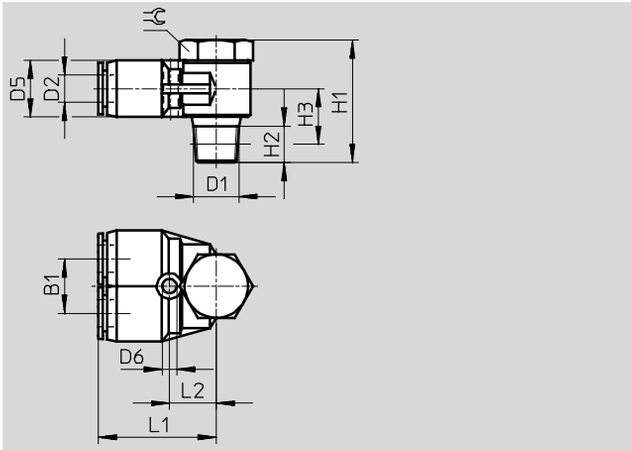

G 螺纹

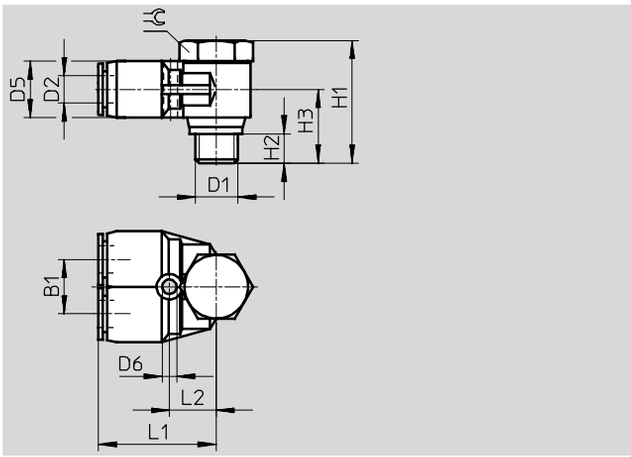

尺寸和订货数据															
接口 D1	公称通径 [mm]	气管外径 D2	B1	D5 ∅	D6 ∅	H1	H2	H3	L1	L2		重量/件 [g]	订货号	型号	PU[1]
R 螺纹															
R⅛	3.3	6	12	12.5	3.2	27	8	11	26	10.5	14	24.5	**153192**	**QSYLV-⅛-6**	**1**
R¼	4.4	8	14	14.5	3.2	31.5	11	12.5	29	12.5	17	41.5	**153193**	**QSYLV-¼-8**	**1**
R⅜	5.7	10	17	17.5	4.2	36	12	14.5	33.5	15	21	69.5	**153194**	**QSYLV-⅜-10**	**1**
R½	7.1	12	20	21	4.2	40	15	17.5	37.5	17	24	102	**153195**	**QSYLV-½-12**	**1**
G 螺纹，带密封圈															
G⅛	3.5	6	12	12.4	3.2	26.2	5.1	15.2	27.5	12	17	31	**186209**	**QSYLV-G⅛-6**	**1**
G¼	4.7	8	14	14.4	3.2	28.4	5.6	16.4	30.9	14	19	48	**186210**	**QSYLV-G¼-8**	**1**
G⅜	5.2	10	17	17.6	4.2	33.4	6.6	19.4	34	15.5	21	73	**186211**	**QSYLV-G⅜-10**	**1**
G½	7	12	20	21	4.2	37.4	7.6	21.9	38.9	18.5	27	123	**186212**	**QSYLV-G½-12**	**1**

1) 包装单位数量

快插接头 QS-V0
外螺纹，带外六角

R 螺纹

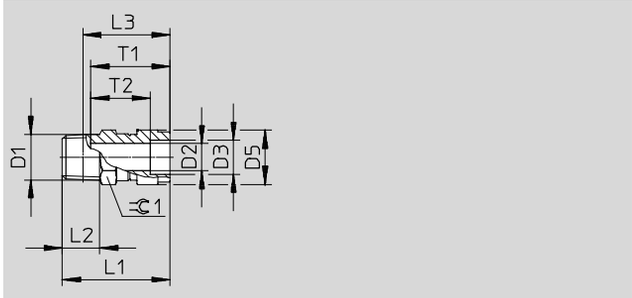

G 螺纹

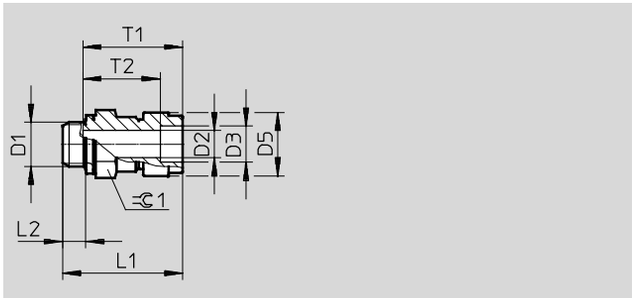

尺寸和订货数据														
气接口		公称通径	尺寸 [mm]								重量/件	订货号	型号	PU[1]
外螺纹 D1	用于气管外径 D2	[mm]	D3 ∅	D5 ∅	L1	L2	L3	T1	T2	1	[g]			
R 螺纹														
R⅛	4	3	6	12	26.1	8	22.1	20	15	10	7.9	**132888**	**QS-V0-1/8-4**	**10**
	6	5	8	14	27.4	8	23.4	22.1	16.5	12	8.7	**160500**	**QS-V0-1/8-6**	**10**
	8	6	10	16	33.1	8	29.1	23.4	17.5	14	14	**160501**	**QS-V0-1/8-8**	**10**
R¼	6	5	8	14	28.8	11	22.7	22.1	16.5	14	15	**160502**	**QS-V0-1/4-6**	**10**
	8	7	10	16	31.8	11	25.8	23.4	17.5	14	15	**160503**	**QS-V0-1/4-8**	**10**
	10	8.5	12	19	35	11	29	25.9	20	17	20	**160504**	**QS-V0-1/4-10**	**10**
	12	8.5	14	22	40.9	11	34.9	28.3	23.3	21	28	**160505**	**QS-V0-1/4-12**	**1**
R⅜	8	7	10	16	30.7	12	24.4	23.4	17.5	17	25	**160506**	**QS-V0-3/8-8**	**10**
	10	9	12	19	34.5	12	28.2	25.9	20	17	25	**160507**	**QS-V0-3/8-10**	**10**
	12	11	14	22	36.9	12	30.6	28.3	23.3	21	31	**160508**	**QS-V0-3/8-12**	**1**
R½	10	9	12	19	35.6	15	27.4	25.9	20	21	46	**160509**	**QS-V0-1/2-10**	**1**
	12	11	14	22	38.9	15	30.7	28.3	23.3	21	45	**160510**	**QS-V0-1/2-12**	**1**
G 螺纹，带密封圈														
G⅛	6	5	8	14	25.7	4.2	–	22.1	16.5	13	8.7	**186314**	**QS-V0-G1/8-6**	**10**
	8	6	10	16	31	4.2	–	23.4	17.5	14	13	**186315**	**QS-V0-G1/8-8**	**10**
G¼	6	5	8	14	26.3	4.8	–	22.1	16.5	17	17	**186316**	**QS-V0-G1/4-6**	**10**
	8	7	10	16	27.1	4.8	–	23.4	17.5	17	15	**186317**	**QS-V0-G1/4-8**	**10**
	10	8.5	12	19	34.1	4.8	–	25.9	20	17	22	**186318**	**QS-V0-G1/4-10**	**10**
	12	8.5	14	22	39.1	4.8	–	28.3	23.3	21	30	**186319**	**QS-V0-G1/4-12**	**1**
G⅜	8	7	10	16	26.9	5.8	–	23.4	17.5	19	22	**186320**	**QS-V0-G3/8-8**	**10**
	10	9	12	19	30.6	5.8	–	25.9	20	19	23	**186321**	**QS-V0-G3/8-10**	**10**
	12	11	14	22	36.5	5.8	–	28.3	23.3	21	33	**186322**	**QS-V0-G3/8-12**	**1**
G½	10	9	12	19	31.3	6.8	–	25.9	20	24	43	**186323**	**QS-V0-G1/2-10**	**1**
	12	11	14	22	33	6.8	–	28.3	23.3	24	40	**186324**	**QS-V0-G1/2-12**	**1**

1) 包装单位数量

快插接头 QS-V0，抗焊渣

技术参数

技术参数

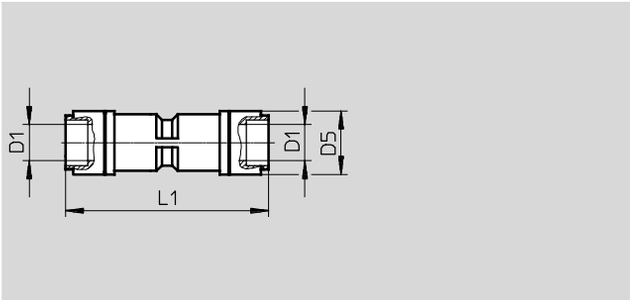

尺寸和订货数据							
气接口	公称	尺寸 [mm]		重量/件	订货号	型号	PU[1]
用于气管外径 D1	通径 [mm]	D5 ∅	L1	[g]			
4	2.6	12	41	6	**132890**	**QS-V0-4**	**10**
6	4	14	45.1	7.9	**160546**	**QS-V0-6**	**10**
8	5	16	48.2	11	**160547**	**QS-V0-8**	**10**
10	6.7	19	51.8	18	**160548**	**QS-V0-10**	**10**
12	8.7	22.2	57.8	26	**160549**	**QS-V0-12**	**1**

1) 包装单位数量

L 型快插接头 QSL-V0
外螺纹，带外六角

R 螺纹

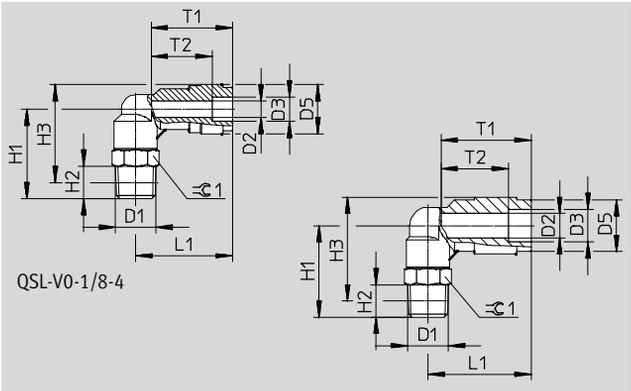

G 螺纹

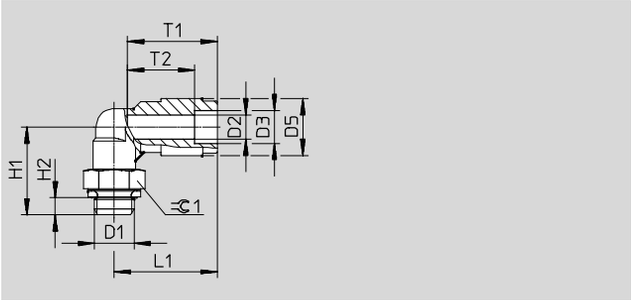

尺寸和订货数据															
气接口		公称通径	尺寸 [mm]									重量/件	订货号	型号	PU[1]
外螺纹 D1	用于气管外径 D2	[mm]	D3 ∅	D5 ∅	H1	H2	H3	L1	T1	T2	1	[g]			
R 螺纹															
R⅛	4	2.8	6	12	22	8	24	23.8	20	15	10	11	**132891**	**QSL-V0-1/8-4**	**10**
	6	4.2	8	14	22.5	8	25.5	25.4	22.1	16.5	10	12	**160511**	**QSL-V0-1/8-6**	**10**
	8	6	10	16	24	8	28	27.9	23.3	17.4	12	15	**160512**	**QSL-V0-1/8-8**	**10**
R¼	6	4.3	8	14	28	11	29	28.9	22.1	16.5	14	20	**160513**	**QSL-V0-1/4-6**	**10**
	8	6.7	10	16	28	11	30	28.9	23.3	17.4	14	21	**160514**	**QSL-V0-1/4-8**	**10**
	10	8	12	19	28.5	11	32	31.2	25.4	19.5	14	25	**160515**	**QSL-V0-1/4-10**	**10**
	12	8	14	22.2	29.8	11	34.8	34	28.4	23.4	14	29	**160516**	**QSL-V0-1/4-12**	**1**
R⅜	8	6.7	10	16	31	12	32.7	29.9	23.3	17.4	17	32	**160517**	**QSL-V0-3/8-8**	**10**
	10	8.3	12	19	32	12	35.2	32.2	25.4	19.5	17	36	**160518**	**QSL-V0-3/8-10**	**10**
	12	10	14	22.2	32.5	12	37.3	34.7	28.4	23.4	17	40	**160519**	**QSL-V0-3/8-12**	**1**
R½	10	8.3	12	19	36	15	37.3	32.7	25.4	19.5	21	59	**160520**	**QSL-V0-1/2-10**	**1**
	12	10.3	14	22.2	36.5	15	39.4	35.7	28.4	23.4	21	64	**160521**	**QSL-V0-1/2-12**	**1**
G 螺纹，带密封圈															
G⅛	6	4.2	8	14	21.6	4.2	–	25.4	22.1	16.5	13	15	**186325**	**QSL-V0-G1/8-6**	**10**
	8	6	10	16	22.1	4.2	–	27.9	23.3	17.4	13	16	**186326**	**QSL-V0-G1/8-8**	**10**
G¼	6	4.3	8	14	24.7	4.8	–	26.9	22.1	16.5	17	23	**186327**	**QSL-V0-G1/4-6**	**10**
	8	6.7	10	16	24.7	4.8	–	28.9	23.3	17.4	17	25	**186328**	**QSL-V0-G1/4-8**	**10**
	10	8	12	19	25.2	4.8	–	31.2	25.4	19.5	17	29	**186329**	**QSL-V0-G1/4-10**	**10**
	12	8	14	22.2	26.5	4.8	–	34	28.4	23.4	17	33	**186330**	**QSL-V0-G1/4-12**	**1**
G⅜	8	6.7	10	16	27.2	5.8	–	29.9	23.3	17.4	19	33	**186331**	**QSL-V0-G3/8-8**	**10**
	10	8.3	12	19	28.2	5.8	–	32.2	25.4	19.5	19	37	**186332**	**QSL-V0-G3/8-10**	**10**
	12	10	14	22.2	28.7	5.8	–	34.7	28.4	23.4	19	41	**186333**	**QSL-V0-G3/8-12**	**1**
G½	10	8.3	12	19	31.7	6.8	–	32.7	25.4	19.5	24	65	**186334**	**QSL-V0-G1/2-10**	**1**
	12	10.3	14	22.2	32.2	6.8	–	35.7	28.4	23.4	24	69	**186335**	**QSL-V0-G1/2-12**	**1**

1) 包装单位数量

快插接头 QS-V0，抗焊渣
技术参数

L 型快插接头 QSL-V0

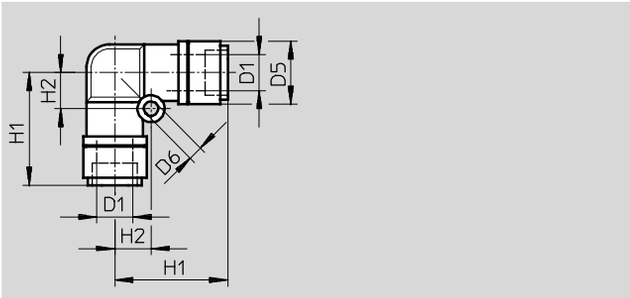

尺寸和订货数据									
气接口	公称	尺寸 [mm]				重量/件	订货号	型号	PU[1]
用于气管外径	通径	D5	D6	H1	H2				
		∅	∅						
D1	[mm]					[g]			
4	2.3	12	3.2	22	6.5	6.4	**132893**	**QSL-V0-4**	**10**
6	3.6	14	3.2	25.2	8	8.7	**160540**	**QSL-V0-6**	**10**
8	4.6	16	4.2	27.6	10	13	**160541**	**QSL-V0-8**	**10**
10	6.2	19	4.2	31.4	12	20	**160542**	**QSL-V0-10**	**10**
12	7.7	22.2	4.2	34.4	14	29	**160543**	**QSL-V0-12**	**1**

1) 包装单位数量

T 型快插接头 QST-V0
外螺纹，带外六角

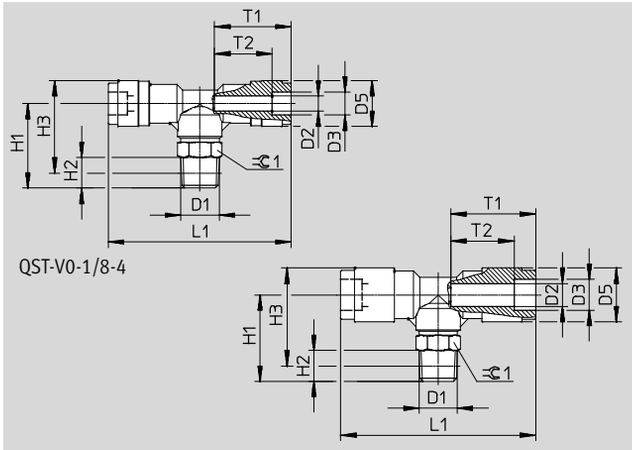

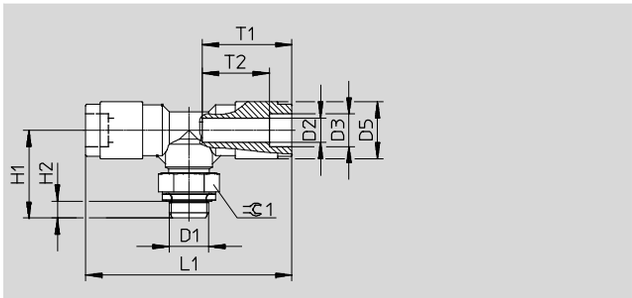

尺寸和订货数据

气接口 外螺纹 D1	用于气管外径 D2	公称通径 [mm]	尺寸 [mm] D3 ∅	D5 ∅	H1	H2	H3	L1	T1	T2	⬡1	重量/件 [g]	订货号	型号	PU[1]
R 螺纹															
R⅛	4	2.8	6	12	22	8	24	47.6	20	15	10	14	**132894**	**QST-V0-1/8-4**	**10**
	6	4.2	8	14	22.5	8	25.5	50.7	22.1	16.5	10	16	**160522**	**QST-V0-1/8-6**	**10**
	8	6	10	16	24	8	28	55.8	23.3	17.4	12	20	**160523**	**QST-V0-1/8-8**	**10**
R¼	6	4.3	8	14	28	11	29	53.7	22.1	16.5	14	24	**160524**	**QST-V0-1/4-6**	**10**
	8	6.7	10	16	28	11	30	57.8	23.3	17.4	14	26	**160525**	**QST-V0-1/4-8**	**10**
	10	8	12	19	28.5	11	32	62.4	25.4	19.5	14	33	**160526**	**QST-V0-1/4-10**	**10**
	12	8	14	22.2	29.8	11	34.8	67.9	28.4	23.4	14	42	**160527**	**QST-V0-1/4-12**	**1**
R⅜	8	6.7	10	16	31	12	32.7	59.8	23.3	17.4	17	37	**160528**	**QST-V0-3/8-8**	**10**
	10	8.3	12	19	32	12	35.2	64.4	25.4	19.5	17	44	**160529**	**QST-V0-3/8-10**	**10**
	12	10	14	22.2	32.5	12	37.3	69.4	28.4	23.4	17	53	**160530**	**QST-V0-3/8-12**	**1**
R½	10	8.3	12	19	36	15	37.3	65.4	25.4	19.5	21	68	**160531**	**QST-V0-1/2-10**	**1**
	12	10.3	14	22.2	36.5	15	39.4	71.4	28.4	23.4	21	77	**160532**	**QST-V0-1/2-12**	**1**
G 螺纹，带密封圈															
G⅛	6	4.2	8	14	21.6	4.2	–	50.8	22.1	16.5	13	19	**186336**	**QST-V0-G1/8-6**	**10**
	8	6	10	16	22.1	4.2	–	55.8	23.3	17.4	13	21	**186337**	**QST-V0-G1/8-8**	**10**
G¼	6	4.3	8	14	24.7	4.8	–	53.8	22.1	16.5	17	28	**186338**	**QST-V0-G1/4-6**	**10**
	8	6.7	10	16	24.7	4.8	–	57.8	23.3	17.4	17	30	**186339**	**QST-V0-G1/4-8**	**10**
	10	8	12	19	25.2	4.8	–	62.4	25.4	19.5	17	37	**186340**	**QST-V0-G1/4-10**	**10**
	12	8	14	22.2	26.5	4.8	–	67.9	28.4	23.4	17	46	**186341**	**QST-V0-G1/4-12**	**1**
G⅜	8	6.7	10	16	27.2	5.8	–	59.8	23.3	17.4	19	39	**186342**	**QST-V0-G3/8-8**	**10**
	10	8.3	12	19	28.2	5.8	–	64.4	25.4	19.5	19	46	**186343**	**QST-V0-G3/8-10**	**10**
	12	10	14	22.2	28.7	5.8	–	69.4	28.4	23.4	19	54	**186344**	**QST-V0-G3/8-12**	**1**
G½	10	8.3	12	19	31.7	6.8	–	65.4	25.4	19.5	24	73	**186345**	**QST-V0-G1/2-10**	**1**
	12	10.3	14	22.2	32.2	6.8	–	71.4	28.4	23.4	24	82	**186346**	**QST-V0-G1/2-12**	**1**

1) 包装单位数量

快插接头 QS-V0，抗焊渣
技术参数

T 型快插接头 QST-V0

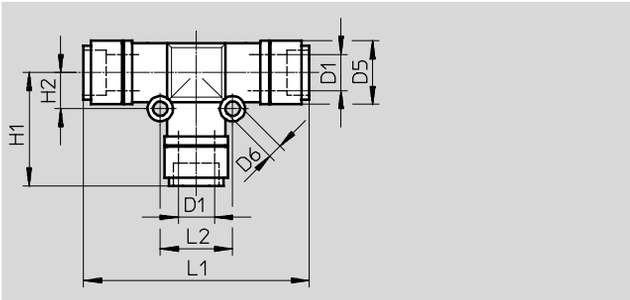

尺寸和订货数据											
气接口	公称	尺寸 [mm]						重量/件	订货号	型号	PU[1]
用于气管外径	通径	D5	D6	H1	H2	L1	L2				
		∅	∅								
D1	[mm]							[g]			
4	2.6	12	3.2	22.3	6.5	44.6	13	9.4	**132896**	**QST-V0-4**	**10**
6	4	14	3.2	25.15	8	50.3	16	14	**160533**	**QST-V0-6**	**10**
8	5	16	3.2	27.4	9	54.8	18	18	**160534**	**QST-V0-8**	**10**
10	6.7	19	4.2	30.4	12	60.8	24	28	**160535**	**QST-V0-10**	**10**
12	8.7	22.2	4.2	33.2	14	66.8	28	41	**160536**	**QST-V0-12**	**1**

1) 包装单位数量

拆卸工具 QSO
拆卸辅助装置，用于 QS 快插接头

尺寸和订货数据				
气管外径	重量/件 [g]	订货号	型号	PU[1]
3 … 10	13	**158419**	**QSO**	**1**

1) 包装单位数量