# Scout®

## Balanzas portátiles

## *La siguiente generación de balanzas portátiles para sus clases*

Diseñada para aplicaciones educativas, la balanza OHAUS Scout con su gran pantalla LCD retro-iluminada y respaldada por un software educativo, es la balanza ideal para sus clases. Está hecha para soportar aplicaciones exigentes de clase con una protección de sobrecarga superior. Sus características, entre ellas tiempo de estabilización más acotado, capacidad aumentada, opciones de conectividad múltiples y un diseño apilable, hacen a la Scout la mejor experiencia de pesaje para las clases de la próxima generación.

### *Las características estándar incluyen:*

- **Protección superior de sobrecarga y diseño para un almacenamiento práctico**
  El sistema de protección de sobrecarga superior integrado valorado en 10 veces su capacidad protege a la balanza en entornos exigentes de clase. Diseño que ahorra espacio y permite apilar los equipos para almacenamiento (excluyendo el modelo de 1 mg).
- **Funcionalidad mejorada con un LCD retro-iluminado y operación con 4 teclas**
  Combinada con una operación simplificada de 4 teclas, la gran pantalla de la Scout aumenta la legibilidad en condiciones de baja luminosidad y hace más sencillo ver los resultados desde un escritorio o mesa de laboratorio.
- **Opciones de conectividad múltiples disponibles para el registro de datos y comunicaciones**
  Con opciones de conectividad más amplias que incluyen RS232, USB Host, dispositivo USB y Ethernet, la Scout brinda versatilidad adicional a sus necesidades de recopilación y transferencia de datos.
- **Rápida velocidad de pesaje y una alta resolución que brindan resultados repetibles y fiables**
  El tiempo de estabilización rápido de solamente 1 segundo significa más eficiencia para sus clases. Equipada con una tecnología avanzada de pesaje, la Scout también asegura resultados de pesaje repetibles y fiables.

sales@prom-elec.com / ООО ПРОМЭЛЕКТРОНИКА

# Balanzas portátiles Scout®

## Scout puede manejar entornos de clases exigentes

El sistema mecánico de protección de sobrecarga superior de la Scout está conformado por un plato de acero inoxidable de alta resistencia y un soporte de plato resistente a los impactos. De esta manera, la balanza puede soportar cargas de hasta 10 veces su capacidad de manera segura y conservarse en entornos de clases donde la capacidad puede ser superada con frecuencia. La cubierta única de la Scout permite almacenar la balanza de manera segura cuando no está en uso. El bloqueo integrado de transporte protege la celda de carga de daños durante el almacenamiento y el transporte.

## Una experiencia fácil para el usuario garantizada gracias a la pantalla retro-iluminada y operación de 4 teclas

Las 4 teclas claramente marcadas eliminan la complejidad para guiarlo rápida y sencillamente por la configuración de la balanza, cambios de unidades de medida, calibración y más. La iluminación insuficiente en el laboratorio o de la clase no es un problema con la nueva Scout. La gran pantalla LCD retro-iluminada mejora la legibilidad en lugares con poca iluminación y permite ver los resultados de pesaje a la distancia.

## Las opciones de conectividad más amplias permiten una experiencia de pesaje más moderna

Scout tiene múltiples opciones de conectividad: RS232, servidor de USB, dispositivo USB y Ethernet. Con opciones de conectividad más amplias, la OHAUS Scout ofrece más versatilidad para el práctico registro de datos, comunicaciones y funcionalidad a distancia. Realice funciones como nivelar, llevar a cero, tarar, imprimir, apagar y más. Con la opción de servidor de USB, puede simplemente guardar y transferir datos desde la balanza hacia la unidad USB.

*La imagen muestra la Scout con el kit opcional de determinación de densidad*

## Eficiencia y productividad en aumento para su establecimiento

Todo es preciso y eficiente con la balanza OHAUS Scout. El tiempo de estabilización de hasta 1 segundo combinado con la alta resolución brindan resultados de pesaje extremadamente precisos y reproducibles en los que puede confiar una y otra vez. Gracias a estas características, la Scout es ideal para experimentos de rutina y otras aplicaciones de pesaje en sus clases.

## Modelo con protección contra corrientes disponible

La ingeniosa protección contra corrientes de Scout (solo modelo de 1 mg) fue diseñada con una pieza de cubierta superior de fácil manejo. La cubierta actúa como un aro de protección contra vientos, lo que mantiene la superficie de pesaje estable en ambientes difíciles, al mismo tiempo que conserva la velocidad del pesaje.

El nombre y el logotipo de Bluetooth® son marcas registradas propiedad de Bluetooth SIG, Inc. y su uso por parte de OHAUS ha sido permitido bajo licencia.
Android es una marca comercial de Google Inc.

**Diseño apilable**
Diseño que ahorra espacio y permite apilar los equipos (excluyendo los modelos de 1 mg).

**Conectividad**
Opciones de conectividad más amplias que incluyen RS232, servidor de USB, dispositivo USB y Ethernet.

**Gancho inferior de pesaje**
El gancho inferior de pesada incorporado en la parte inferior de la Scout permite la determinación de la densidad o cálculos de gravedad específica.

**Ranura de seguridad**
La ranura de seguridad integrada previene robos.

**Interruptor de bloqueo**
La Scout se puede bloquear con una configuración específica gracias al interruptor de bloqueo.

**Amplia pantalla LCD retro-iluminada**
La pantalla LCD con alto contraste muestra los datos de pesaje y de aplicación con claridad, aun en condiciones de luz insuficiente.

## Modos de aplicación integrados

- **Pesaje**: determina el peso de los elementos en el plato en la unidad de medida seleccionada.
- **Determinación de la densidad:** determina la densidad de sólidos o líquidos. Con el gancho inferior de pesaje incorporado, es posible realizar pruebas de gravedad específica para objetos que no se pueden colocar fácilmente sobre la bandeja de pesaje.
- **Pesaje de moles:** mide el peso de una muestra y calcula los moles de forma automática.

## Dimensiones externas

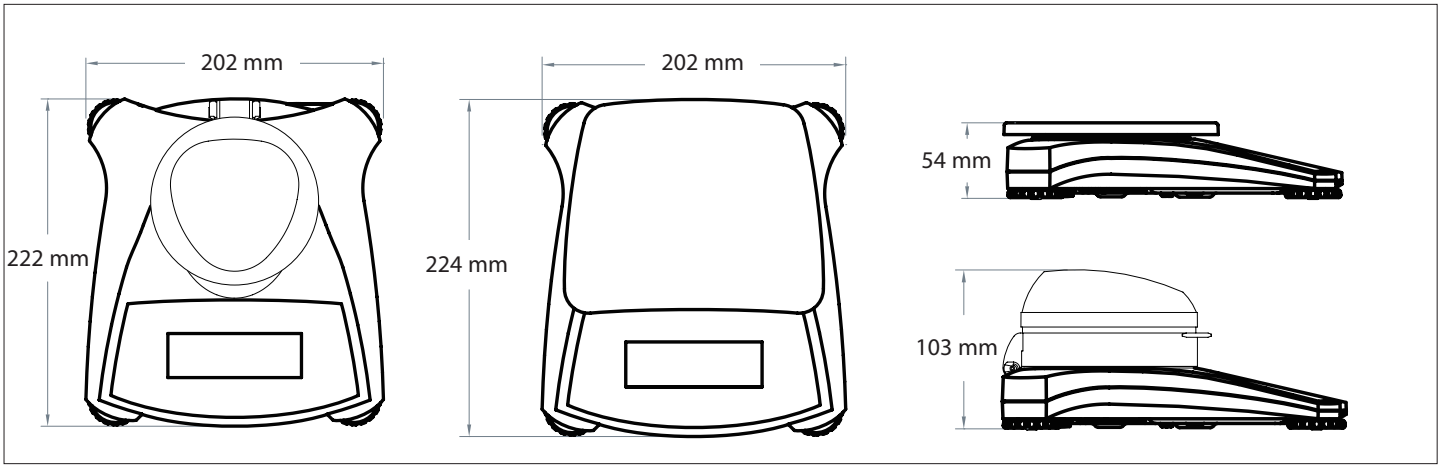

# Balanzas portátiles Scout®

| Modelo | SKX123 | SKX222 | SKX422 | SKX622 | SKX1202 | SKX2202 | SKX421 | SKX621 | SKX2201 | SKX6201 | SKX8200 |
|---|---|---|---|---|---|---|---|---|---|---|---|
| Capacidad (g) | 120 | 220 | 420 | 620 | 1200 | 2200 | 420 | 620 | 2200 | 6200 | 8200 |
| Sensibilidad (g) | 0.001 | 0.01 | | | | | 0.1 | | | | 1 |
| Repetibilidad (desv. est.) (g) | 0.002 | 0.01 | | | 0.02 | | 0.1 | | | | 1 |
| Linealidad (g) | 0.003 | 0.01 | | 0.02 | 0.03 | | 0.1 | | | 0.2 | 1 |
| Masa para calibración* | 100 g | 200 g | | 300 g | 1 kg | 2 kg | 200 g | 300 g | 2 kg | 5 kg | 8 kg |
| Masa para calibración lineal* | 50, 100 g | 100, 200 g | 200, 400 g | 300, 600 g | 500 g, 1 kg | 1 kg, 2 kg | 200, 400 g | 300, 600 g | 1 kg, 2 kg | 3 kg, 6 kg | 4 kg, 8 kg |
| Tiempo de estabilización (s) | 1.5 | 1 | | | 1.5 | | 1 | | | | |
| Construcción | Carcasa de ABS y plato de acero inoxidable | | | | | | | | | | |
| Protección contra corrientes | Sí | No | | | | | | | | | |
| Calibración | Externa: Span o Lineal, seleccionables por el usuario / digital con peso externo | | | | | | | | | | |
| Alcance de tara | Capacidad total por sustracción | | | | | | | | | | |
| Unidades de pesaje | g, kg, N, oz, lb, lb:oz | | | | | | | | | | |
| Modos de aplicación | Pesaje, determinación de la densidad, pesaje de moles | | | | | | | | | | |
| Alimentación eléctrica | Adaptador de AC (incluido) o 4 pilas AA (no incluidas) | | | | | | | | | | |
| Duración típica de la batería | 80 horas | 120 horas | 80 horas | | | | 120 horas | | | 80 horas | 120 horas |
| Comunicación | RS232, puerto USB, dispositivo USB o Ethernet (disponibles como accesorios, compatible solo en dispositivos con OS Android) | | | | | | | | | | |
| Tipo de pantalla | Pantalla de cristal líquido (LCD) con luz de fondo | | | | | | | | | | |
| Tamaño de pantalla | Dígitos de 20 mm | | | | | | | | | | |
| Capacidad de sobrecarga | Capacidad 10 veces mayor | | | | | | | | | | |
| Temperatura de operación | 10 °C a 40 °C, 10 % a 80 % de humedad relativa, sin condensación | | | | | | | | | | |
| Condiciones de almacenamiento | -20 °C a 55 °C, 10 % a 90 % de humedad relativa, sin condensación | | | | | | | | | | |
| Tamaño del plato (An × P) | Ø93 mm | Ø120 mm | | | 170 × 140 mm | | Ø120 mm | 170 × 140 mm | | | |
| Dimensiones de la balanza (An x P x Alt) | 202 × 222 × 103 mm | 202 × 224 × 54 mm | | | | | | | | | |
| Dimensiones de embalaje (A x P x Alt) | 300 × 250 × 129 mm | | | | | | | | | | |
| Peso neto | 1 kg | | | | | | | | | | |
| Peso del paquete | 1.6 kg | | | | | | | | | | |

* Las pesas de calibración se incluyen en los modelos de hasta 620 g de capacidad.

## Otras características estándar y equipo

Bloqueo de transporte, plato de acero inoxidable, interruptor de menú y bloqueo para la calibración, protección mecánica y de software de sobrecarga/carga inferior, indicador de estabilidad, tara automática, indicador de pilas bajas, apagado automático, opciones de impresión seleccionables por el usuario, configuración de comunicaciones seleccionables por el usuario

## Cumplimiento

- **Seguridad del producto:** IEC/EN 61010-1; CAN/CSA C22.2 N.° 61010-1; UL Std. N.° 61010-1
- **Compatibilidad electromagnética:** IEC/EN 61326-1 Clase B; FCC Parte 15 Clase B; Industria canadiense ICES-003 Clase B

## Accesorios

**Interface RS232** ..... 30268982
**Puerto USB** ..... 30268983
**Dispositivo USB** ..... 30268984
**Equipo de interface Bluetooth** ..... 30268985
**Ethernet** ..... 30268986
**Cubierta para apilar y almacenar** (6 piezas) ..... 30268987
**Cubierta para apilar y almacenar** (1 pieza) ..... 30268988
**Impresora de impacto, SF40A, EU** ..... 30064202
**Pantalla auxiliar** ..... 30269019
**Dispositivo de seguridad** ..... 80850043
**Equipo de carga superior para determinación de la densidad** .. 30269020
**Maletín de transporte** ..... 30269021
**Funda de protección** ..... 30269022

**OHAUS Europe GmbH**
**Im Langacher 44**
**8606 Greifensee**
**Switzerland**
e-mail: ssc@ohaus.com
Tel: 0041 22 567 53 19
e-mail: tsc@ohaus.com3

**www.ohaus.com**

*Oficinas en Europa, Asiay Sudamérica*

**ISO 9001:2008**
**Sistema de gestion de calidad registrado**

CH16C008

80775011_A © Copyright OHAUS Corporation