THIS DRAWING IS UNPUBLISHED.
VERTRAULICHE UNVEROEFFENTLICHTE ZEICHNUNG
RELEASED FOR PUBLICATION ,1997
FREI FUER VEROEFFENTLICHUNG
© COPYRIGHT 1997 BY AMP INCORPORATED. ALL RIGHTS RESERVED.
ALLE RECHTE VORBEHALTEN

MATED WITH:
PASSEND ZU:
HE/HA

LOC	DIST
AI	-

PROJEKT NR.: -

REVISIONS
AENDERUNGEN

P	LTR	DESCRIPTION BESCHREIBUNG	DATE	DWN	APVD
	B4	PN 7-1 neu Eg00-0096-02	16.01.02	SR	SM

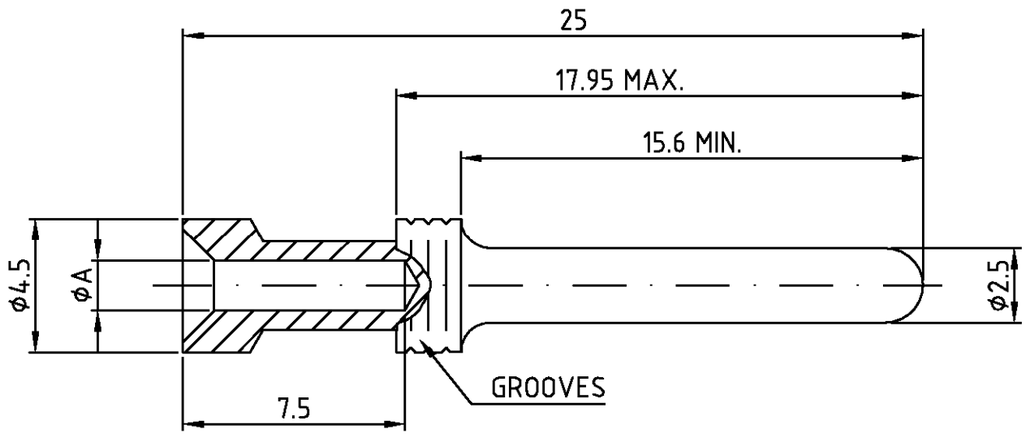

AMP PART NO	DESCRIPTION	MATERIAL	SURFACE	WIRE - SIZE	DIA "A" ϕA	ABISOLIERLÄNGE (mm)	DESIGNATION
7-1	HE/HA-C-STI.AG 2,5 mm² - SET 5000	MS/BRASS	AG	2.5 mm²	2.2	7.5	3 GROOVES
5-2	HE/HA-C-STI.AU 4,0 mm²	MS/BRASS	AU	4.0 mm²	2.8	7.5	NO GROOVE
4-2	HE/HA-C-STI.AU 2,5 mm²	MS/BRASS	AU	2.5 mm²	2.2	7.5	3 GROOVES
3-2	HE/HA-C-STI.AU 1,5 mm²	MS/BRASS	AU	1.5 mm²	1.7	7.5	2 GROOVES
2-2	HE/HA-C-STI.AU 0,75-1 mm²	MS/BRASS	AU	0.75 - 1.0 mm²	1.4	7.5	1 GROOVE
1-2	HE/HA-C-STI.AU 0,5 mm²	MS/BRASS	AU	0.5 mm²	1.1	7.5	NO GROOVE
5-1	HE/HA-C-STI.AG 4,0 mm²	MS/BRASS	AG	4.0 mm²	2.8	7.5	NO GROOVE
4-1	HE/HA-C-STI.AG 2,5 mm²	MS/BRASS	AG	2.5 mm²	2.2	7.5	3 GROOVES
3-1	HE/HA-C-STI.AG 1,5 mm²	MS/BRASS	AG	1.5 mm²	1.7	7.5	2 GROOVES
2-1	HE/HA-C-STI.AG 0,75-1 mm²	MS/BRASS	AG	0.75 - 1.0 mm²	1.4	7.5	1 GROOVE
1-1	HE/HA-C-STI.AG 0,5 mm²	MS/BRASS	AG	0.5 mm²	1.1	7.5	NO GROOVE
6-1	HE/HA-C-Sti.AG 0,14-0.37 mm²	MS/BRASS	AG	0.14-0.37 mm²	0.9	7.5	3 GROOVES

THIS DRAWING IS A CONTROLLED DOCUMENT FOR AMP INCORPORATED. IT IS SUBJECT TO CHANGE AND THE CONTROLLING ENGINEERING ORGANIZATION SHOULD BE CONTACTED FOR THE LATEST REVISION.
DIESES ZEICHNUNGSDOKUMENT WIRD DURCH AMP INCORPORATED KONTROLLIERT. AENDERUNGEN, DIE DEM TECHNISCHEN FORTSCHRITT DIENEN, SIND VORBEHALTEN. DEN JEWEILS LETZTGUELTIGEN AENDERUNGSSTAND ERFAHREN SIE AUF ANFRAGE.

DIMENSIONS:
DIMENSIONEN:
mm

TOLERANCES UNLESS OTHERWISE SPECIFIED:
ALLGEMEINTOLERANZEN
n. ISO 8015
n. ISO 2768 - mH -E
n. DIN 16901 - 140
0 PLC #-
1 PLC #-
2 PLC #-
3 PLC #-
ANGLES /WINKEL #-

MATERIAL
-

FINISH /OBERFLAECHE/FARBE
-

DWN Braun 23.07.1997
CHK Schweiger 23.07.97
APVD -
PRODUCT SPEC PRODUKTSPEZ. 108-74004
APPLICATION SPEC VERARBEITUNGSSPEZ. 114-74003
WEIGHT GEWICHT -

AMP
HTS Elektrotechnik
53819 Neunkirchen, Germany

NAME
MALE CONTACT HE/HA
Kontaktstift HE/HA

SIZE	CAGE CODE	DRAWING NO ZEICHNUNGS-NR.	RESTRICTED TO NUR FUER
A3	00779	C-1105100	-

CUSTOMER DRAWING /KUNDENZEICHNUNG
MASSSTAB 5 : 1 BLATT 1 OF VON 1 REV B4

AMP 1470-19 REV 27JUN96
This is a TRANSLATED file from Computervision, Inc., Medusa Revision 12.2.5T

sales@prom-elec.com / ООО ПРОМЭЛЕКТРОНИКА