構成内容 / Components				
No.	名称 / Part name	数量 / Pcs	材質 / Material	色・表面処理 / Color・Finish
1	カバー Top cover	1	難燃性ABS樹脂 UL94V-0 Flame-resistant ABS UL94V-0	オフホワイト Off-white
2	フランジ付ベース Flanged base	1	難燃性ABS樹脂 UL94V-0 Flame-resistant ABS UL94V-0	オフホワイト Off-white
3	パネル Panel	2	難燃性ABS樹脂 UL94V-0 Flame-resistant ABS UL94V-0	オフホワイト Off-white
4	取付ビス(M2.5 x 8 ナベタッピング) Screw(M2.5 - 8 Pan head self tapping)	4	鉄 Steel	ニッケルメッキ Nickel plated

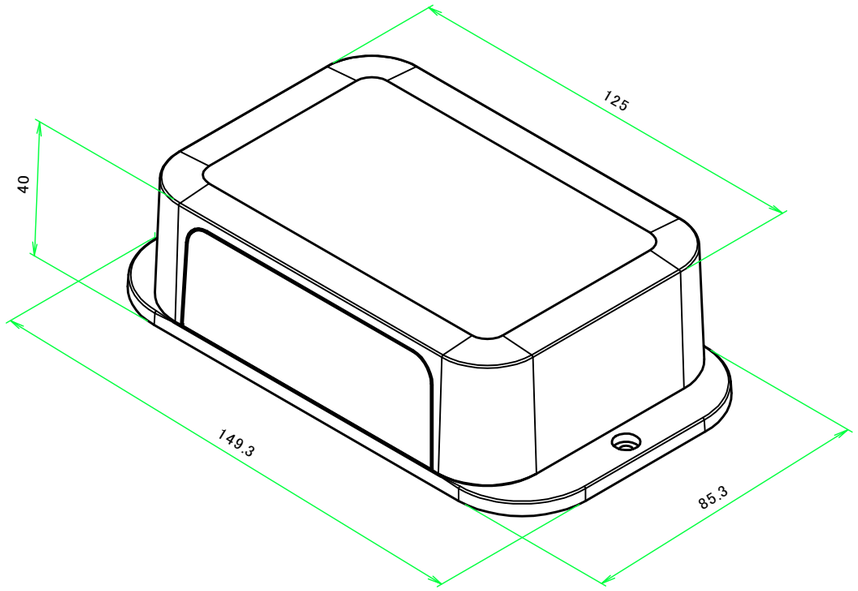

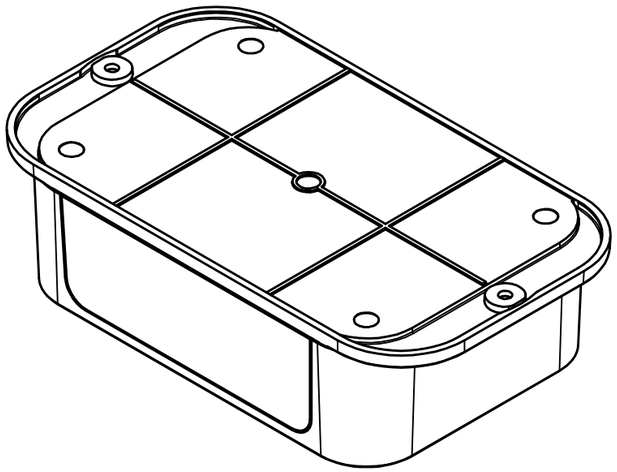

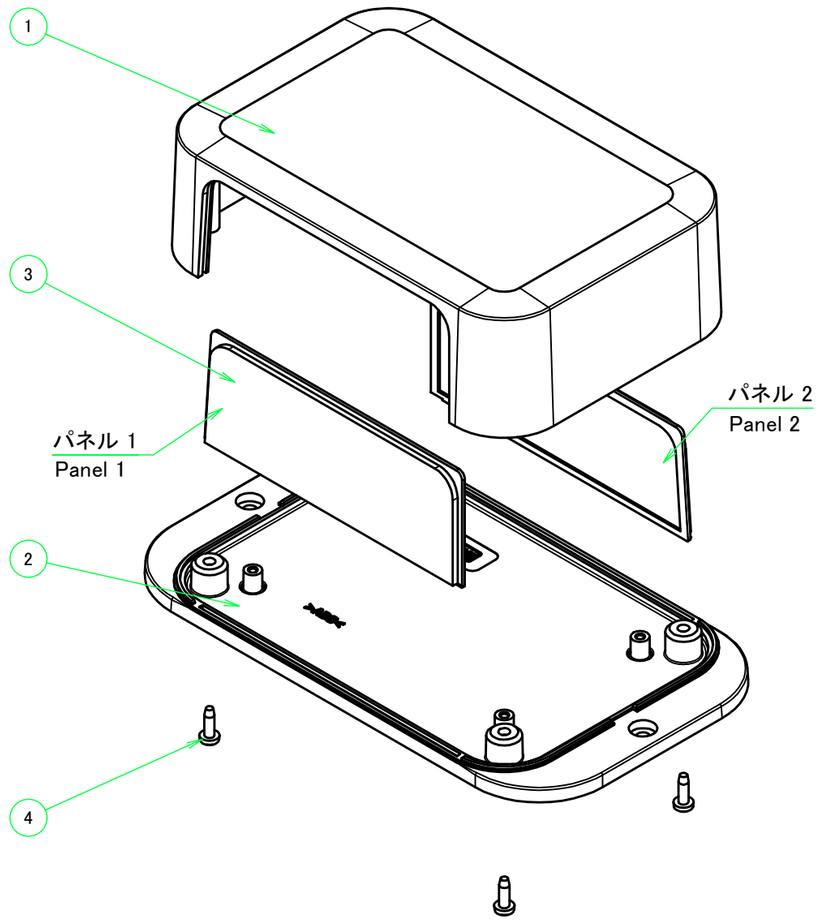

■テクニカルデータ / Technical Date■
使用温度範囲 / Operating temperature : -10℃ ～ +60℃

TAKACHI 株式会社タカチ電機工業 TAKACHI ELECTRONICS ENCLOSURE CO., LTD.			品名/Title 壁付ネットワークケース FLANGED NETWORK PLASTIC BOX	
承認/Approved	検図/Checked	製図/Created	型番/Product number PFF13-4-9W	尺度/Scale 1:1.5
	中根	常山	作成日/Date 2017/04/14	1 / 5

sales@prom-elec.com / ООО ПРОМЭЛЕКТРОНИКА

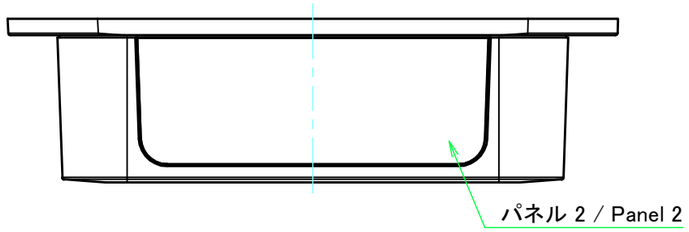

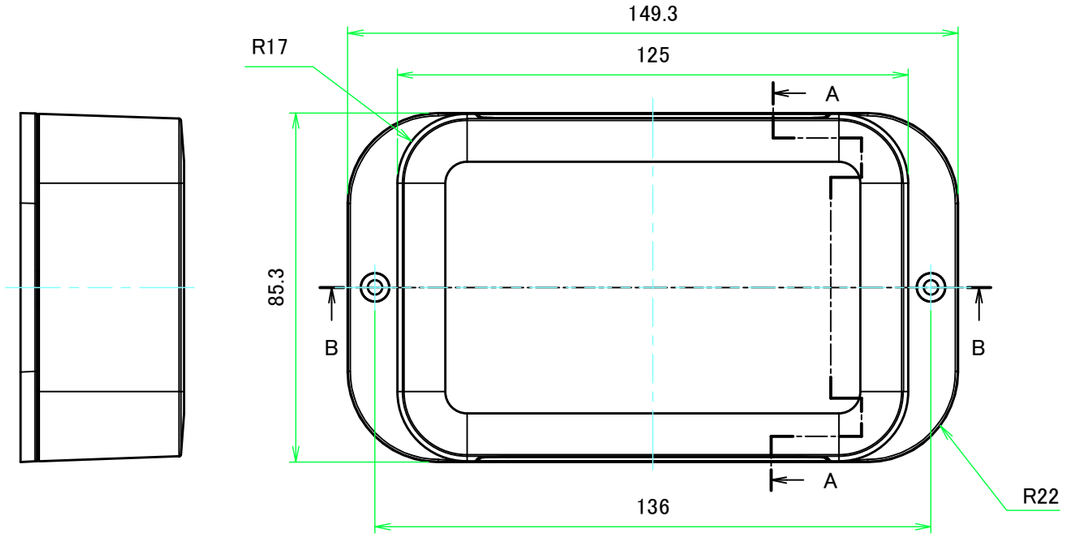

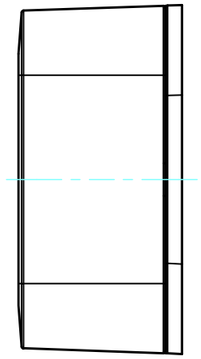

A-A (1 : 1.5)

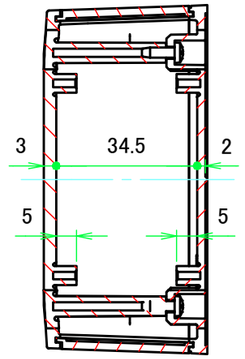

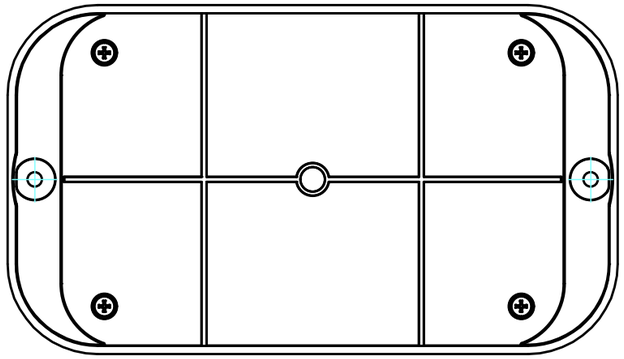

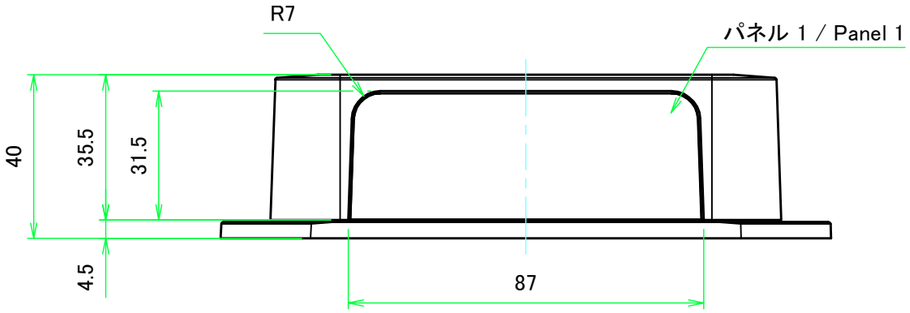

B-B (1 : 1.5)

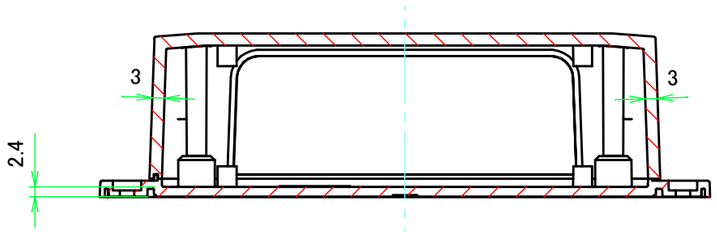

TAKACHI 株式会社タカチ電機工業 TAKACHI ELECTRONICS ENCLOSURE CO., LTD.			品名/Title 壁付ネットワークケース FLANGED NETWORK PLASTIC BOX	
承認/Approved	検図/Checked 中根	製図/Created 常山	型番/Product number PFF13-4-9W	尺度/Scale 1:1.5
			作成日/Date 2017/04/14	2 / 5

カバー / Top cover

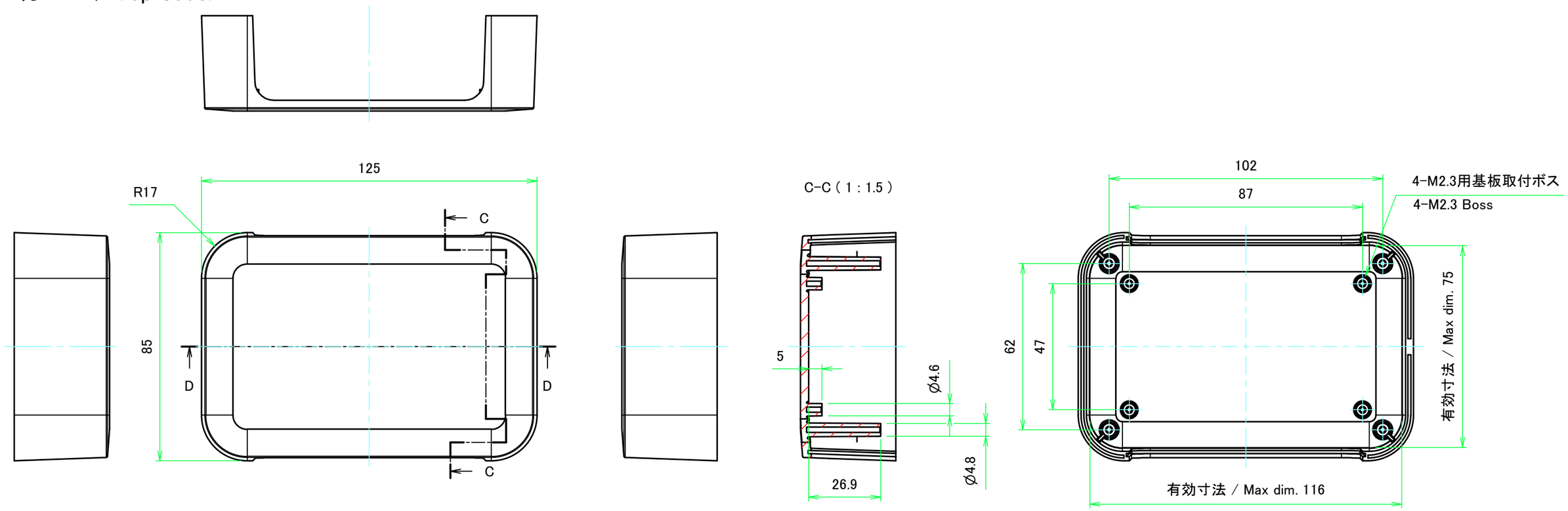

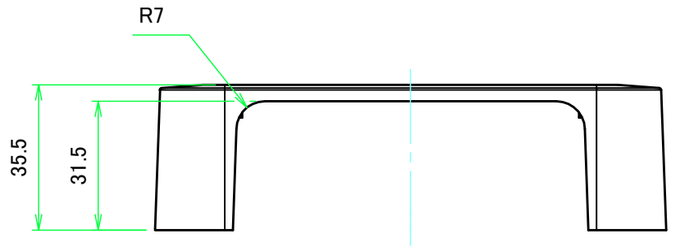

D-D (1 : 1.5)

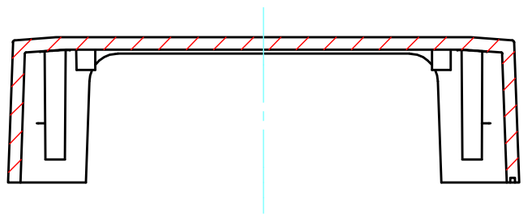

推奨基板形状 ＊販売していません
Recommended PCB dimension ＊NOT SUPPLIED

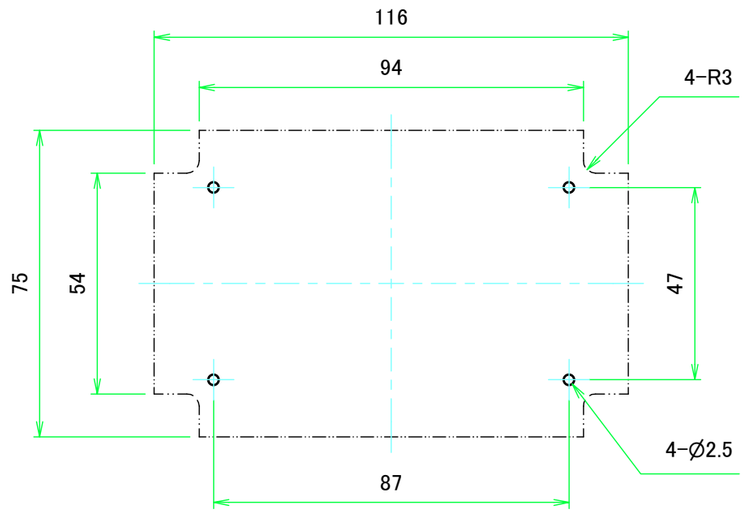

TAKACHI 株式会社タカチ電機工業 TAKACHI ELECTRONICS ENCLOSURE CO., LTD.			品名/Title 壁付ネットワークケース FLANGED NETWORK PLASTIC BOX	
承認/Approved	検図/Checked 中根	製図/Created 常山	型番/Product number PFF13-4-9W	尺度/Scale 1:1.5
			作成日/Date 2017/04/14	3 / 5

フランジ付ベース / Flanged base

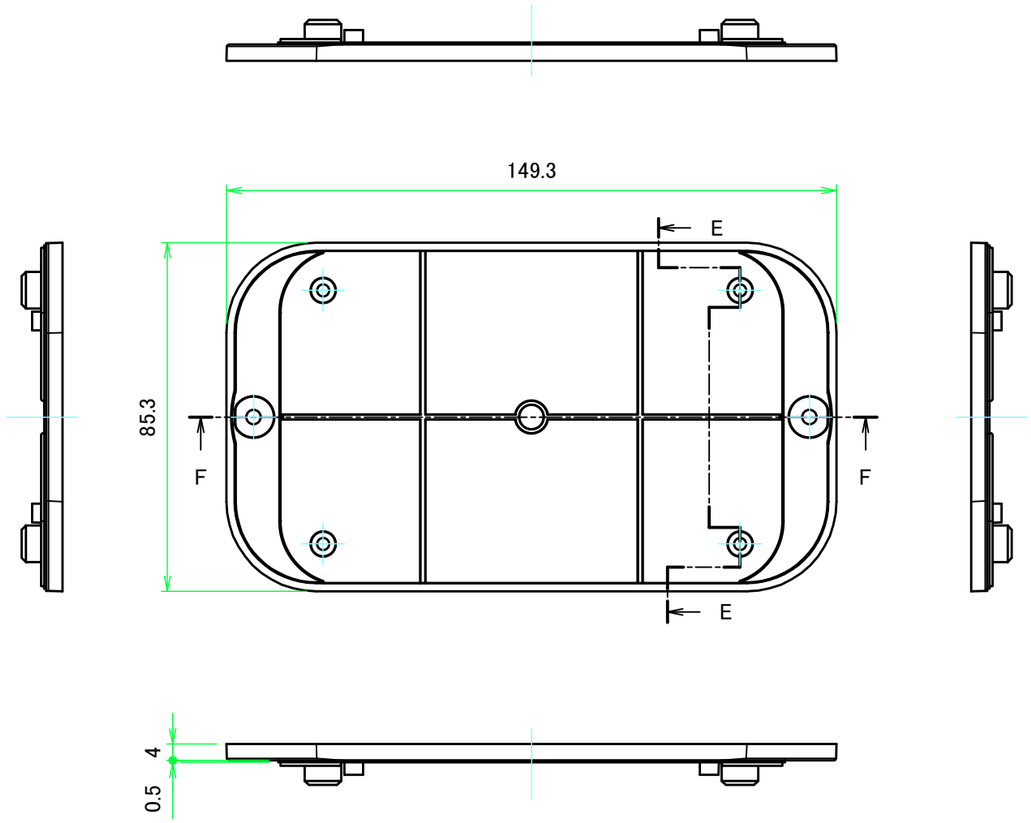

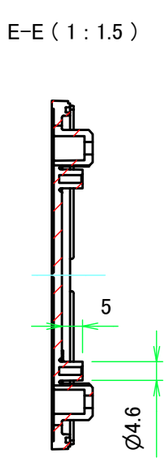

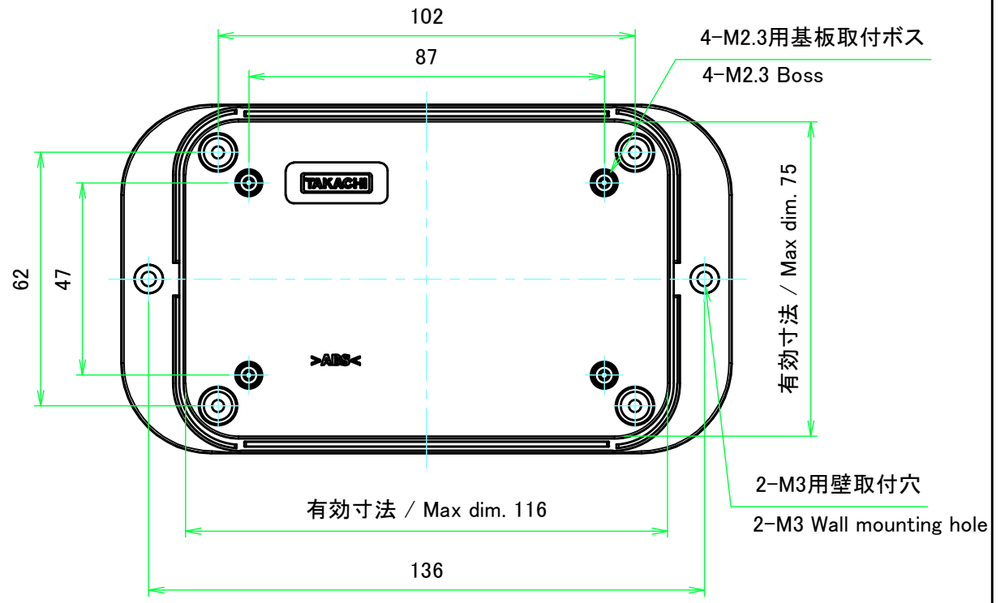

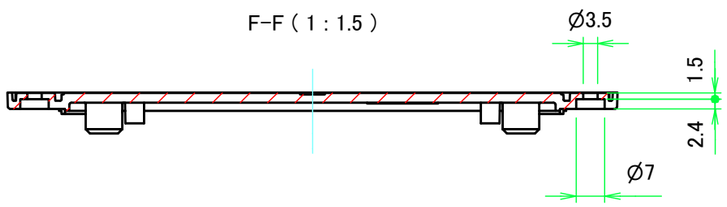

推奨基板形状 ＊販売していません
Recommended PCB dimension ＊NOT SUPPLIED

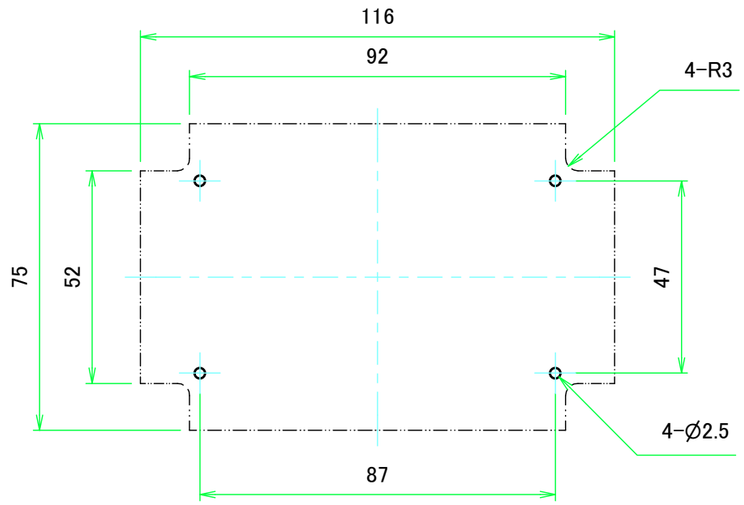

TAKACHI 株式会社タカチ電機工業 TAKACHI ELECTRONICS ENCLOSURE CO., LTD.			品名/Title 壁付ネットワークケース FLANGED NETWORK PLASTIC BOX	
承認/Approved	検図/Checked	製図/Created	型番/Product number PFF13-4-9W	尺度/Scale 1:1.5
	中根	常山	作成日/Date 2017/04/14	4 / 5

パネル / Panel

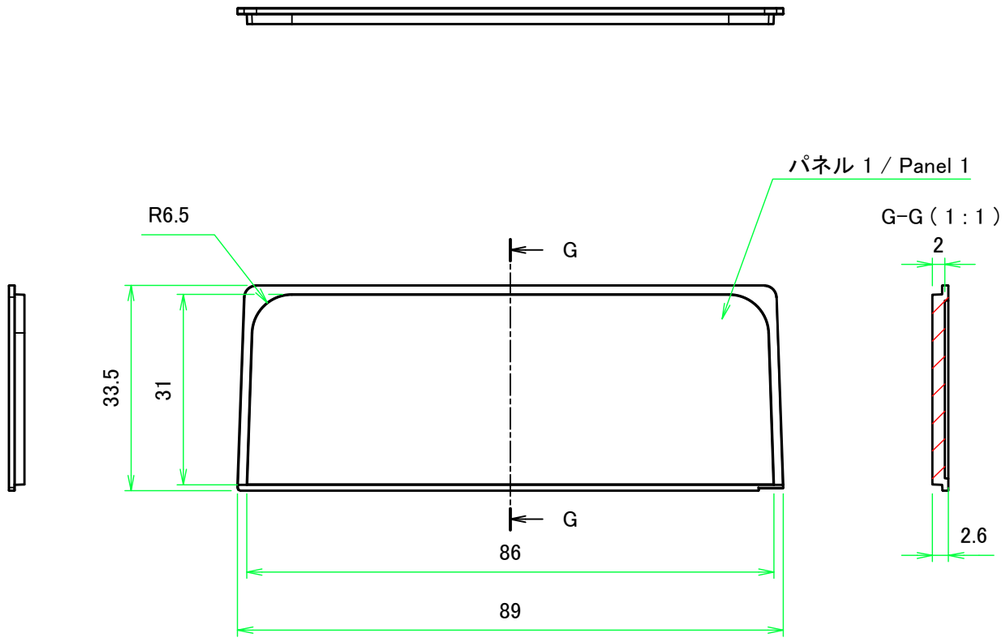

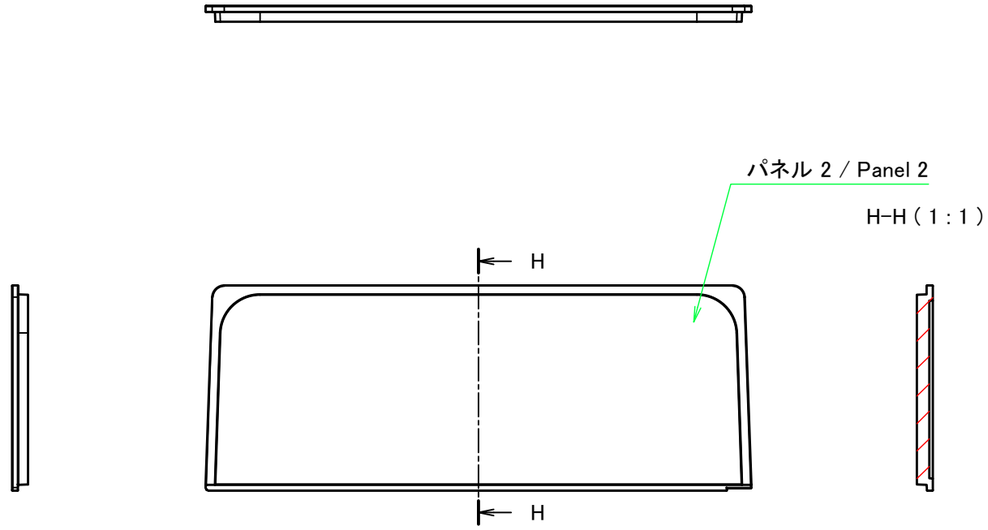

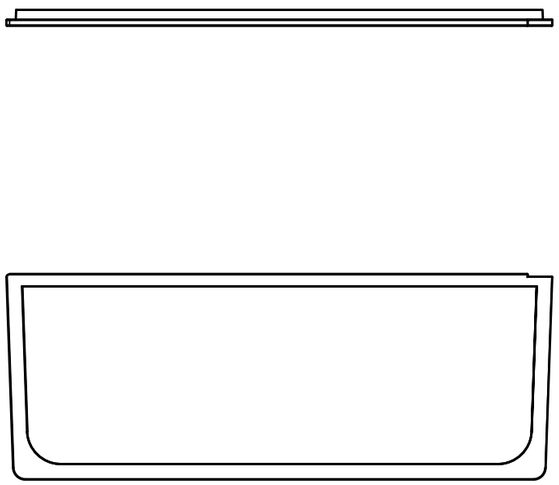

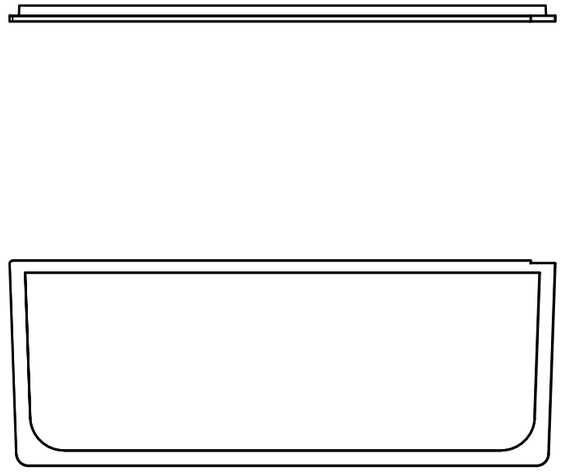

TAKACHI 株式会社タカチ電機工業 TAKACHI ELECTRONICS ENCLOSURE CO., LTD.			品名/Title 壁付ネットワークケース FLANGED NETWORK PLASTIC BOX	
承認/Approved	検図/Checked	製図/Created	型番/Product number PFF13-4-9W	尺度/Scale 1:1
	中根	常山	作成日/Date 2017/04/14	5 / 5