PLC-RPT- 48DC/21-21 - Moduł przekaźnikowy

2900333

https://www.phoenixcontact.com/pl/produkty/2900333

Dane zawarte w tym dokumencie PDF zostały wygenerowane z naszego katalogu online. Kompletne dane znajdują się w dokumentacji użytkownika. Obowiązują ogólne warunki użytkowania dla materiałów pobieranych.

Interfejs PLC składający się z gniazda PLC-BPT.../21-21 ze złączką Push-in oraz miniaturowym wtykowym przekaźnikiem ze stykiem mocy, do montażu na szynie nośnej NS 35/7,5, 2 styki przełączne, napięcie wejściowe 48 V DC

Korzyści

- Wąska konstrukcja
- Wydajne podłączenie do okablowania sieci za pomocą adaptera V8
- RT III uszczelnione przekaźniki
- Niezawodna separacja między cewką i stykami
- Zintegrowany układ wejściowy i usuwający zakłócenia
- Funkcjonalne mostki wtykane

Dane handlowe

Numer artykułu	2900333
Jednostka opakowania	10 Szt.
Minimalne zamówienie	10 Szt.
Klucz sprzedaży	CK623C
Klucz produktu	CK623C
Strona katalogu	Strona 366 (C-5-2019)
GTIN	4046356509916
Waga jednej sztuki (z opakowaniem)	70,703 g
Waga jednej sztuki (bez opakowania)	66,469 g
Numer taryfy celnej	85364190
Kraj pochodzenia	DE

sales@prom-elec.com / ООО ПРОМЭЛЕКТРОНИКА

Dane techniczne

Właściwości produktu

Typ produktu	Moduł przekaźnika
Rodzina produktów	PLC-INTERFACE
Zastosowanie	Uniwersalny
Rodzaj pracy	100 % współczynnik pracy
Trwałość mechaniczna	3x 10^7 cykli łączeniowych

Właściwości izolacji

Izolacja	bezpieczna separacja wejścia/wyjścia

Właściwości izolacji

Izolacja	bezpieczna separacja wejścia/wyjścia
Kategoria przepięciowa	III
Stopień zanieczyszczenia	3

Parametry elektryczne

Maksymalna utrata mocy w warunkach znamionowych	0,96 W
Znamionowe napięcie udarowe	6 kV

Dane wejściowe

Strona wzbudzenia

Znamionowe napięcie wejścia U_N	48 V DC
Zakres napięcia wejściowego	40,3 V DC ... 60 V DC (20 °C)
Charakterystyka przełączania napędu	monostabilne
Napęd (polaryzacja)	polaryz.
Typowy prąd wejścia dla U_N	20 mA
Czas zadziałania typowo	8 ms
typowy czas opadania	10 ms
Układ ochronny	Zabezpieczenie przed pomyleniem biegunów; Dioda zabezpieczająca przed pomyleniem biegunów
	Ochrona przed przepięciami; Dioda gasząca
wskaźnik napięcia roboczego	LED żółta

Dane wyjściowe

Przełączanie

Rodzaj zestyku	2 zestyki przełączne
Rodzaj styku przełącznego	Styk pojedynczy
materiał styków	AgNi
Maksymalne napięcie łączeniowe	250 V AC/DC (W przypadku napięć większych niż 250 V (L1, L2, L3) pomiędzy tymi samymi zaciskami sąsiednich modułów należy wstawić przegrodę PLC-ATP. Mostkowanie potencjału następuje wtedy za pomocą FBST 8-PLC...lub...FBST 500...)
Napięcie łączeniowe minimalne	5 V AC/DC (10 mA)

Obciążalność prądowa trwała zestyku	6 A
prąd załączalny maksymalny	15 A (300 ms)
Prąd załączalny minimalny	10 mA (5 V)
moc wyłączalna (obc. rezystancyjne) maksymalnie	140 W (przy 24 V DC)
	85 W (przy 48 V DC)
	60 W (przy 60 V DC)
	44 W (przy 110 V DC)
	60 W (przy 220 V DC)
	1500 VA (przy 250 V AC)
Zdolność łączeniowa	2 A (przy 24 V, DC13)
	3 A (przy 24 V, AC15)
	3 A (przy 120 V, AC15)
	0,2 A (przy 250 V, DC13)
	3 A (przy 250 V, AC15)

Dane przyłączeniowe

Rodzaj przyłącza	zaciski Push-in
Długość usuwanej izolacji	10 mm
Przekrój przewodu sztywnego	0,14 mm² ... 2,5 mm²
Przekrój przewodu giętkiego	0,14 mm² ... 2,5 mm²
	0,2 mm² ... 2,5 mm² (Tulejka pojedyncza)
	2x 0,5 mm² ... 1 mm² (Tulejka TWIN)
Przekrój przewodu AWG	26 ... 14

Wymiary

Szerokość	14 mm
Wysokość	80 mm
Głębokość	94 mm

Dane materiału

Kolor	szary (RAL 7042)
Klasa palności wg UL 94	V0 (Obudowa)

Warunki środowiskowe i żywotność

Warunki otoczenia

Stopień ochrony (Przekaźnik elektromechaniczny)	RT III (Przekaźniki elektromechaniczne)
Stopień ochrony (Gniazdo przekaźnika)	IP20 (Gniazdo przekaźnika)
Temperatura otoczenia (praca)	-40 °C ... 60 °C
Temperatura otoczenia (składowanie/transport)	-40 °C ... 85 °C

Dopuszczenia

CE

Certyfikat	Zgodność z CE

UKCA

Certyfikat	Zgodność z UKCA

Dopuszczenie morskie

Certyfikat	TAE0000196

Test korozji przy przepływie gazu

Oznaczanie	ISA-S71.04. G3 Harsh Group
	EN 60068-2-60

Dane DNV GL

Temperature	D
Humidity	A
Drgania	B/C
EMC	B
Enclosure	Required protection according to the Rules shall be provided upon installation on board

Dane dotyczące kompatybilności elektromagnetycznej

Dyrektywa dot. urządzeń niskiego nap.	Zgodność z dyrektywą
Kompatybilność elektromagnetyczna	Zgodność z dyrektywą EMC

Normy i przepisy

Normy/przepisy	IEC 60947-5-1

Montaż

Sposób montażu	Montaż na szynie montażowej
Informacja montażowa	obok siebie bez odstępu
Pozycja montażu	dowolna

Rysunki

Schemat

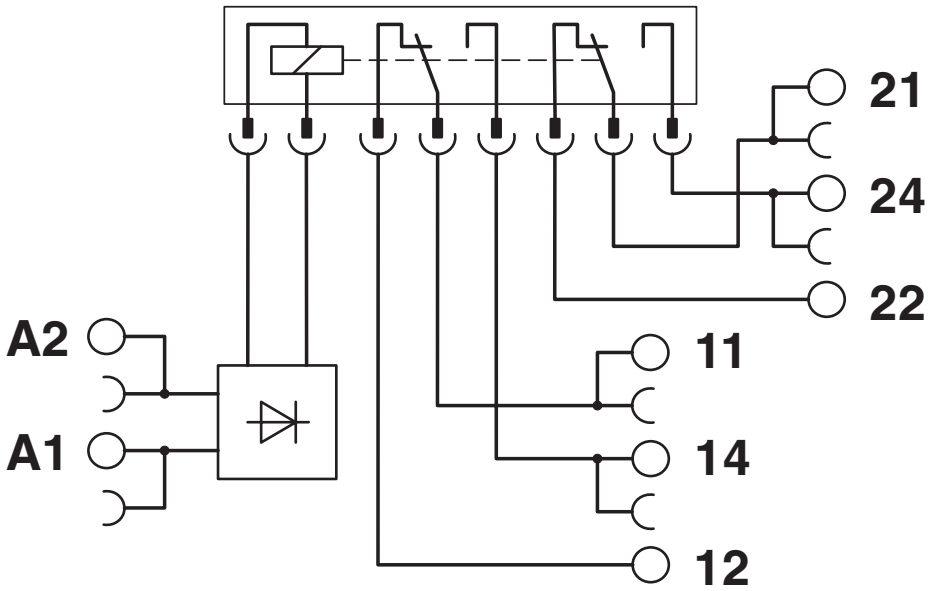

Wykres

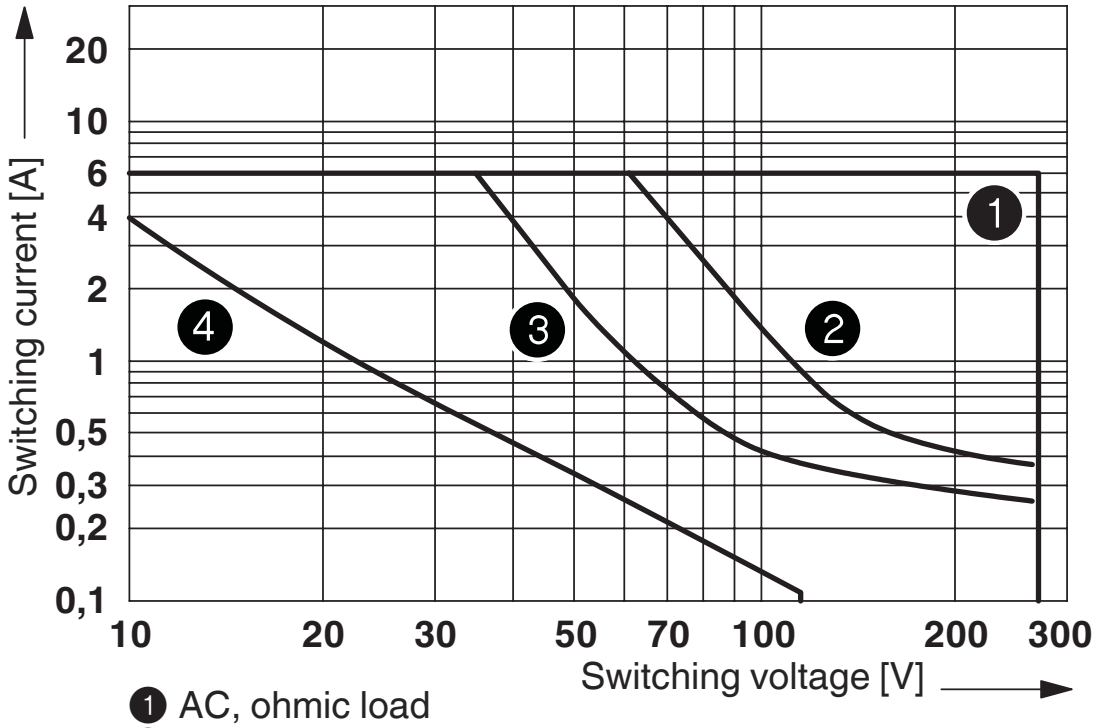

1 AC, ohmic load
2 DC, ohmic load, contacts in series
3 DC, ohmic load
4 DC, L/R = 40 ms

Zdolność wyłączania

Wykres

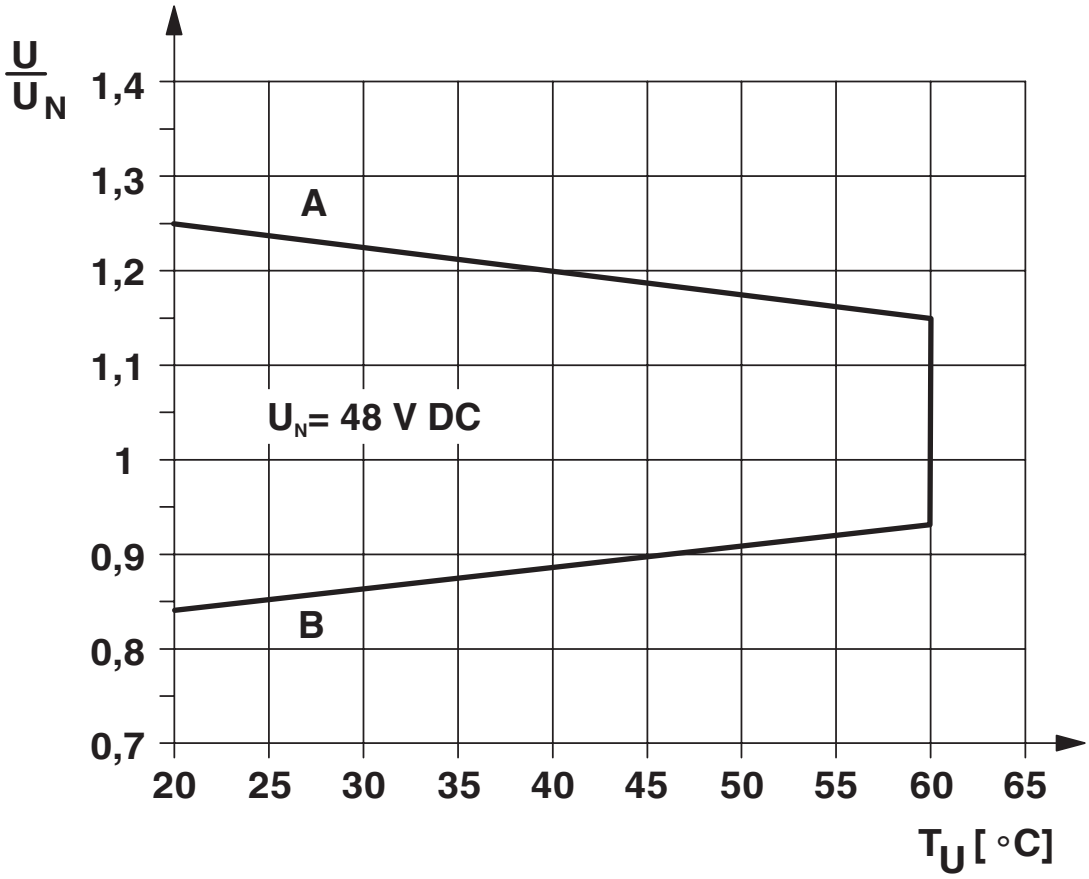

Krzywa A

Maksymalne dopuszczalne napięcie długotrwałe U_{max} przy granicznym prądzie długotrwałym po stronie styków (patrz odpowiednie dane techniczne).

Krzywa B

Minimalne dopuszczalne napięcie przyciągania U_{an} po wzbudzeniu wstępnym (patrz odpowiednie dane techniczne).

Wykres

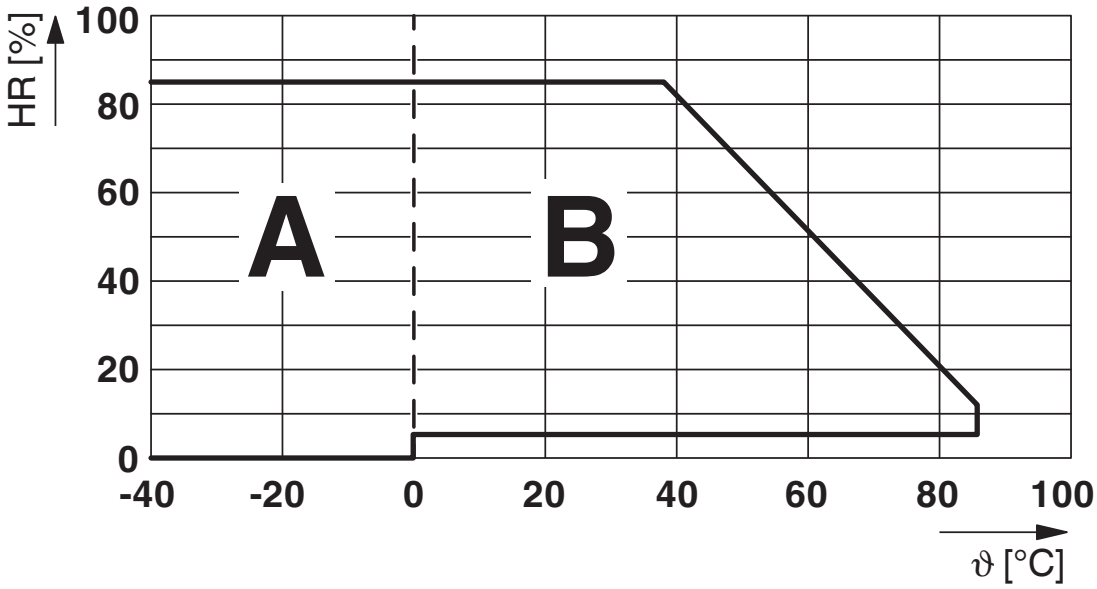

Dopuszczalna wilgotność podczas pracy i składowania.
Należy przestrzegać maksymalnej dopuszczalnej temperatury otoczenia zgodnie z kartą katalogową.

Obszar A: Należy zapobiegać oblodzeniu w temperaturze otoczenia ≤0°C
Obszar B: Należy zapobiegać kondensacji w temperaturze otoczenia >0°C

W 30 pełnych dniach naturalnie rozłożonych w ciągu roku dopuszczalna jest wilgotność 95% przy temperaturze otoczenia ≤25°C.

Dopuszczenia

To download certificates, visit the product detail page: https://www.phoenixcontact.com/pl/produkty/2900333

cUL Recognized
ID dopuszczenia: FILE E 238705

UL Recognized
ID dopuszczenia: FILE E 238705

EAC
ID dopuszczenia: TR_TS_D_00573_c

DNV GL
ID dopuszczenia: TAE0000196

UL Listed
ID dopuszczenia: FILE E 172140

cUL Listed
ID dopuszczenia: FILE E 172140

cULus Listed
ID dopuszczenia: E140324

cULus Recognized

cULus Listed

Klasyfikacje

ECLASS

ECLASS-11.0	27371601
ECLASS-12.0	27371601
ECLASS-13.0	27371601

ETIM

ETIM 9.0	EC001437

UNSPSC

UNSPSC 21.0	39122300

Environmental product compliance

REACh SVHC	Lead 7439-92-1
	Hexahydromethylphthalic anhydride

China RoHS	Okres dla użytkowania zgodnego z przeznaczeniem (EFUP): 50 lat
	Informacje na temat substancji niebezpiecznych można znaleźć w deklaracji producenta w zakładce „Do pobrania”

Akcesoria

Uwaga: Użycie niektórych z poniższych akcesoriów może ograniczyć ten produkt.

FBST 500-PLC RD - Mostki ciągłe

2966786

https://www.phoenixcontact.com/pl/produkty/2966786

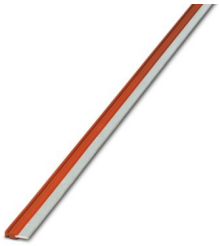

Mostki ciągłe, długość: 500 mm, kolor: czerwone

Obciążalność prądowa, maks.: 32 A

FBST 500-PLC BU - Mostki ciągłe

2966692

https://www.phoenixcontact.com/pl/produkty/2966692

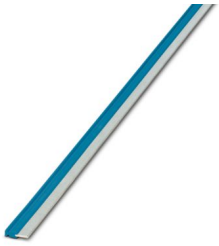

Mostki ciągłe, długość: 500 mm, kolor: niebieski

Obciążalność prądowa, maks.: 32 A

FBST 500-PLC GY - Mostki ciągłe

2966838

https://www.phoenixcontact.com/pl/produkty/2966838

Mostki ciągłe, długość: 500 mm, kolor: szary

Obciążalność prądowa, maks.: 32 A

FBST 6-PLC RD - Pojedynczy mostek wtykowy

2966236

https://www.phoenixcontact.com/pl/produkty/2966236

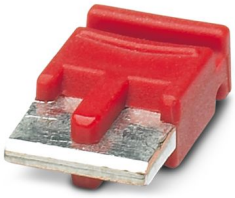

Pojedynczy mostek wtykowy, liczba biegunów: 2, długość: 6 mm, kolor: czerwone

Obciążalność prądowa, maks.: 6 A

FBST 6-PLC BU - Pojedynczy mostek wtykowy

2966812

https://www.phoenixcontact.com/pl/produkty/2966812

Pojedynczy mostek wtykowy, liczba biegunów: 2, długość: 6 mm, kolor: niebieski

Obciążalność prądowa, maks.: 6 A

FBST 6-PLC GY - Pojedynczy mostek wtykowy

2966825

https://www.phoenixcontact.com/pl/produkty/2966825

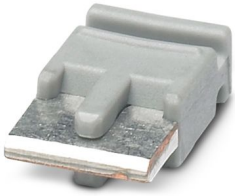

Pojedynczy mostek wtykowy, liczba biegunów: 2, długość: 6 mm, kolor: szary

Obciążalność prądowa, maks.: 6 A

ZB 10:UNBEDRUCKT - Pasek oznaczników typu zack

1053001

https://www.phoenixcontact.com/pl/produkty/1053001

Pasek oznaczników typu zack, pasek, biały, nieopisane, opisywany przy pomocy: PLOTMARK, CMS-P1-PLOTTER, rodzaj montażu: mocowanie zatrzaskowe, do styków o szerokości: 10,2 mm, wielkość pola opisowego: 10,5 x 10,15 mm, Ilość pojedynczych tabliczek: 10

ZB 10 CUS - Pasek oznaczników typu zack

0824941

https://www.phoenixcontact.com/pl/produkty/0824941

Pasek oznaczników typu zack, możliwość zamówienia: po pętli, biały, opis wg zamówienia klienta, rodzaj montażu: zatrzaskiwanie na wysokie wpusty na tabliczki, do styków o szerokości: 10,2 mm, wielkość pola opisowego: 10,15 x 10,5 mm, Ilość pojedynczych tabliczek: 10

ZB10,LGS:FORTL.ZAHLEN - Pasek oznaczników typu zack

1053014

https://www.phoenixcontact.com/pl/produkty/1053014

Pasek oznaczników typu zack, pasek, biały, opisany, opisywany przy pomocy: CMS-P1-PLOTTER, zadrukowane wzdłuż: kolejne numery 1 ...10, 11 ...20 etc. do 91 ...100, rodzaj montażu: mocowanie zatrzaskowe, do styków o szerokości: 10,2 mm, wielkość pola opisowego: 10,15 x 10,5 mm, Ilość pojedynczych tabliczek: 10

ZB10,QR:FORTL.ZAHLEN - Pasek oznaczników typu zack

1053027

https://www.phoenixcontact.com/pl/produkty/1053027

Pasek oznaczników typu zack, pasek, biały, opisany, opisywany przy pomocy: CMS-P1-PLOTTER, zadrukowane w poprzek: kolejne numery 1 ...10, 11 ...20 etc. do 91 ...100, rodzaj montażu: mocowanie zatrzaskowe, do styków o szerokości: 10,2 mm, wielkość pola opisowego: 10,15 x 10,5 mm, Ilość pojedynczych tabliczek: 10

ZB10,LGS:L1-N,PE - Oznacznik do zacisków

1053412

https://www.phoenixcontact.com/pl/produkty/1053412

Oznacznik do zacisków, pasek, biały, opisany, opisywany przy pomocy: CMS-P1-PLOTTER, wzdłuż: L1, L2, L3, N, PE, L1, L2, L3, N, PE, rodzaj montażu: mocowanie zatrzaskowe, do styków o szerokości: 10,2 mm, wielkość pola opisowego: 10,15 x 10,5 mm, Ilość pojedynczych tabliczek: 10

ZB10,LGS:U-N - Oznacznik do zacisków

1053438

https://www.phoenixcontact.com/pl/produkty/1053438

Oznacznik do zacisków, pasek, biały, opisany, opisywany przy pomocy: CMS-P1-PLOTTER, wzdłuż: U, V, W, N, GND, U, V, W, N, GND, rodzaj montażu: mocowanie zatrzaskowe, do styków o szerokości: 10,2 mm, wielkość pola opisowego: 10,15 x 10,5 mm, Ilość pojedynczych tabliczek: 10

UC-TM 10 - Oznacznik do zacisków

0818069

https://www.phoenixcontact.com/pl/produkty/0818069

Oznacznik do zacisków, Mata, biały, nieopisane, opisywany przy pomocy: BLUEMARK ID COLOR, BLUEMARK ID, BLUEMARK CLED, PLOTMARK, CMS-P1-PLOTTER, rodzaj montażu: mocowanie zatrzaskowe, do styków o szerokości: 10,2 mm, wielkość pola opisowego: 9,6 x 10,5 mm, Ilość pojedynczych tabliczek: 48

UC-TM 10 CUS - Oznacznik do zacisków

0824605

https://www.phoenixcontact.com/pl/produkty/0824605

Oznacznik do zacisków, możliwość zamówienia: matami, biały, opis wg zamówienia klienta, rodzaj montażu: zatrzaskiwanie na wysokie wpusty na tabliczki, do styków o szerokości: 10,2 mm, wielkość pola opisowego: 9,6 x 10,5 mm, Ilość pojedynczych tabliczek: 48

UCT-TM 10 - Oznacznik do zacisków

0829142

https://www.phoenixcontact.com/pl/produkty/0829142

Oznacznik do zacisków, Mata, biały, nieopisane, opisywany przy pomocy: TOPMARK NEO, TOPMARK LASER, BLUEMARK ID COLOR, BLUEMARK ID, BLUEMARK CLED, THERMOMARK PRIME, THERMOMARK CARD 2.0, THERMOMARK CARD, rodzaj montażu: mocowanie zatrzaskowe, do styków o szerokości: 10,2 mm, wielkość pola opisowego: 8,9 x 9,6 mm, Ilość pojedynczych tabliczek: 36

UCT-TM 10 CUS - Oznacznik do zacisków

0829623

https://www.phoenixcontact.com/pl/produkty/0829623

Oznacznik do zacisków, możliwość zamówienia: matami, biały, opis wg zamówienia klienta, rodzaj montażu: zatrzaskiwanie na wysokie wpusty na tabliczki, do styków o szerokości: 10,2 mm, wielkość pola opisowego: 8,9 x 9,6 mm, Ilość pojedynczych tabliczek: 36

ZB 12:UNPRINTED - Pasek oznaczników typu zack

0812120

https://www.phoenixcontact.com/pl/produkty/0812120

Pasek oznaczników typu zack, pasek, biały, nieopisane, opisywany przy pomocy: PLOTMARK, CMS-P1-PLOTTER, rodzaj montażu: mocowanie zatrzaskowe, do styków o szerokości: 12,2 mm, wielkość pola opisowego: 12 x 10,5 mm, Ilość pojedynczych tabliczek: 5

ZB 12 CUS - Pasek oznaczników typu zack

0824942

https://www.phoenixcontact.com/pl/produkty/0824942

Pasek oznaczników typu zack, możliwość zamówienia: po pętli, biały, opis wg zamówienia klienta, rodzaj montażu: zatrzaskiwanie na wysokie wpusty na tabliczki, do styków o szerokości: 12,2 mm, wielkość pola opisowego: 10,5 x 12,15 mm, Ilość pojedynczych tabliczek: 5

ZB 12,LGS:L1-N,PE - Pasek oznaczników typu zack

0812146

https://www.phoenixcontact.com/pl/produkty/0812146

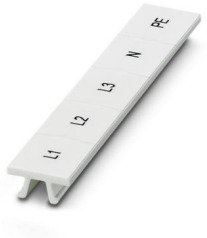

Pasek oznaczników typu zack, pasek, biały, opisany, zadrukowane wzdłuż: L1, L2, L3, N, PE, rodzaj montażu: mocowanie zatrzaskowe, do styków o szerokości: 12,2 mm, wielkość pola opisowego: 10,5 x 12,15 mm, Ilość pojedynczych tabliczek: 5

UC-TM 12 - Oznacznik do zacisków

0819194

https://www.phoenixcontact.com/pl/produkty/0819194

Oznacznik do zacisków, Mata, biały, nieopisane, opisywany przy pomocy: BLUEMARK ID COLOR, BLUEMARK ID, BLUEMARK CLED, PLOTMARK, CMS-P1-PLOTTER, rodzaj montażu: mocowanie zatrzaskowe, do styków o szerokości: 12 mm, wielkość pola opisowego: 11,45 x 10,5 mm, Ilość pojedynczych tabliczek: 40

UC-TM 12 CUS - Oznacznik do zacisków

0824613

https://www.phoenixcontact.com/pl/produkty/0824613

Oznacznik do zacisków, możliwość zamówienia: matami, biały, opis wg zamówienia klienta, rodzaj montażu: zatrzaskiwanie na wysokie wpusty na tabliczki, do styków o szerokości: 12 mm, wielkość pola opisowego: 11,45 x 10,5 mm, Ilość pojedynczych tabliczek: 40

UCT-TM 12 - Oznacznik do zacisków

0829144

https://www.phoenixcontact.com/pl/produkty/0829144

Oznacznik do zacisków, Mata, biały, nieopisane, opisywany przy pomocy: TOPMARK NEO, TOPMARK LASER, BLUEMARK ID COLOR, BLUEMARK ID, BLUEMARK CLED, THERMOMARK PRIME, THERMOMARK CARD 2.0, THERMOMARK CARD, rodzaj montażu: mocowanie zatrzaskowe, do styków o szerokości: 12 mm, wielkość pola opisowego: 10,8 x 9,6 mm, Ilość pojedynczych tabliczek: 30

UCT-TM 12 CUS - Oznacznik do zacisków

0829630

https://www.phoenixcontact.com/pl/produkty/0829630

Oznacznik do zacisków, możliwość zamówienia: matami, biały, opis wg zamówienia klienta, rodzaj montażu: zatrzaskiwanie na wysokie wpusty na tabliczki, do styków o szerokości: 12 mm, wielkość pola opisowego: 10,8 x 9,6 mm, Ilość pojedynczych tabliczek: 30

NS 35/ 7,5 PERF 2000MM - Szyna DIN z otworami

0801733

https://www.phoenixcontact.com/pl/produkty/0801733

Szyna DIN z otworami, Wariant opakowania po 25 sztuk (50 m), wg EN 60715, materiał: Stal, cynkowana, pasywowana grubowarstwowo, Profil standardowy, kolor: srebrny

NS 35/ 7,5 UNPERF 2000MM - Szyna nośna, bez otworów

0801681

https://www.phoenixcontact.com/pl/produkty/0801681

Szyna nośna, bez otworów, Wariant opakowania po 25 sztuk (50 m), wg EN 60715, materiał: Stal, cynkowana, pasywowana grubowarstwowo, Profil standardowy, kolor: srebrny

NS 35/ 7,5 WH PERF 2000MM - Szyna DIN z otworami

1204119

https://www.phoenixcontact.com/pl/produkty/1204119

Szyna DIN z otworami, Wariant opakowania po 25 sztuk (50 m), wg EN 60715, materiał: Stal, Ocynkowane, pasywowane na biało, Profil standardowy, kolor: srebrny

NS 35/ 7,5 WH UNPERF 2000MM-VPE 10 - Szyna nośna, bez otworów

1204122

https://www.phoenixcontact.com/pl/produkty/1204122

Szyna nośna, bez otworów, Wariant opakowania po 10 sztuk (20 m), wg EN 60715, materiał: Stal, Ocynkowane, pasywowane na biało, Profil standardowy, kolor: srebrny

NS 35/ 7,5 AL UNPERF 2000MM - Szyna nośna, bez otworów

0801704

https://www.phoenixcontact.com/pl/produkty/0801704

Szyna nośna, bez otworów, Wariant opakowania po 25 sztuk (50 m), wg EN 60715, materiał: Aluminium, niepowlekany, Profil standardowy, kolor: srebrny

NS 35/ 7,5 ZN PERF 2000MM - Szyna DIN z otworami

1206421

https://www.phoenixcontact.com/pl/produkty/1206421

Szyna DIN z otworami, Wariant opakowania po 25 sztuk (50 m), wg EN 60715, materiał: Stal, ocynkowana, Profil standardowy, kolor: srebrny

NS 35/ 7,5 ZN UNPERF 2000MM - Szyna nośna, bez otworów

1206434

https://www.phoenixcontact.com/pl/produkty/1206434

Szyna nośna, bez otworów, Wariant opakowania po 25 sztuk (50 m), wg EN 60715, materiał: Stal, ocynkowana, Profil standardowy, kolor: srebrny

NS 35/ 7,5 CU UNPERF 2000MM-VPE 10 - Szyna nośna, bez otworów

0801762

https://www.phoenixcontact.com/pl/produkty/0801762

Szyna nośna, bez otworów, Wariant opakowania po 10 sztuk (20 m), wg EN 60715, materiał: Miedź, niepowlekany, Profil standardowy, kolor: miedzianoczerwony

NS 35/ 7,5 CAP - Zaślepka

1206560

https://www.phoenixcontact.com/pl/produkty/1206560

Element zamykający szyny montażowej, do szyny montażowej NS 35/7,5

NS 35/15 PERF 2000MM - Szyna DIN z otworami

1201730

https://www.phoenixcontact.com/pl/produkty/1201730

Szyna DIN z otworami, Wariant opakowania po 25 sztuk (50 m), analogiczna jak wg EN 60715, materiał: Stal, cynkowana, pasywowana grubowarstwowo, Profil standardowy, kolor: srebrny

NS 35/15 UNPERF 2000MM - Szyna nośna, bez otworów

1201714

https://www.phoenixcontact.com/pl/produkty/1201714

Szyna nośna, bez otworów, Wariant opakowania po 25 sztuk (50 m), analogiczna jak wg EN 60715, materiał: Stal, cynkowana, pasywowana grubowarstwowo, Profil standardowy, kolor: srebrny

NS 35/15 WH PERF 2000MM - Szyna DIN z otworami

0806602

https://www.phoenixcontact.com/pl/produkty/0806602

Szyna DIN z otworami, Wariant opakowania po 25 sztuk (50 m), analogiczna jak wg EN 60715, materiał: Stal, Ocynkowane, pasywowane na biało, Profil standardowy, kolor: biały

NS 35/15 WH UNPERF 2000MM-VPE 10 - Szyna nośna, bez otworów

1204135

https://www.phoenixcontact.com/pl/produkty/1204135

Szyna nośna, bez otworów, Wariant opakowania po 10 sztuk (20 m), analogiczna jak wg EN 60715, materiał: Stal, Ocynkowane, pasywowane na biało, Profil standardowy, kolor: srebrny

NS 35/15 AL UNPERF 2000MM - Szyna nośna, bez otworów

1201756

https://www.phoenixcontact.com/pl/produkty/1201756

Szyna nośna, bez otworów, analogiczna jak wg EN 60715, materiał: Aluminium, niepowlekany, Profil standardowy, kolor: srebrny

NS 35/15 ZN PERF 2000MM - Szyna DIN z otworami

1206599

https://www.phoenixcontact.com/pl/produkty/1206599

Szyna DIN z otworami, Wariant opakowania po 25 sztuk (50 m), analogiczna jak wg EN 60715, materiał: Stal, ocynkowana, Profil standardowy, kolor: srebrny

NS 35/15 ZN UNPERF 2000MM - Szyna nośna, bez otworów

1206586

https://www.phoenixcontact.com/pl/produkty/1206586

Szyna nośna, bez otworów, Wariant opakowania po 25 sztuk (50 m), analogiczna jak wg EN 60715, materiał: Stal, ocynkowana, Profil standardowy, kolor: srebrny

NS 35/15 CU UNPERF 2000MM-VPE 10 - Szyna nośna, bez otworów

1201895

https://www.phoenixcontact.com/pl/produkty/1201895

Szyna nośna, bez otworów, Wariant opakowania po 10 sztuk (20 m), analogiczna jak wg EN 60715, materiał: Miedź, niepowlekany, Profil standardowy, kolor: miedzianoczerwony

NS 35/15 CAP - Zaślepka

1206573

https://www.phoenixcontact.com/pl/produkty/1206573

Element zamykający szyny montażowej, do szyny montażowej NS 35/15

NS 35/15-2,3 UNPERF 2000MM-VPE 10 - Szyna nośna, bez otworów

1201798

https://www.phoenixcontact.com/pl/produkty/1201798

Szyna nośna, bez otworów, Wariant opakowania po 10 sztuk (20 m), wg EN 60715, materiał: Stal, cynkowana, pasywowana grubowarstwowo, Profil standardowy 2,3 mm, kolor: srebrny

PLC-ATP BK - Przegroda

2966841

https://www.phoenixcontact.com/pl/produkty/2966841

Płytka izolacyjna, gruba 2 mm, należy nasadzać na początku i końcu każdej listwy zaciskowej PLC. Ponad to służy ona do: optycznej separacji grup, pewnej separacji różnych napięć sąsiednich modułów PLC zgodnie z DIN VDE 0106-101, separacji

PLC-ESK GY - Złącza zasilania

2966508

https://www.phoenixcontact.com/pl/produkty/2966508

Listwa zaciskowa zasilania, do zasilania maks. 4 potencjałów, do montażu na szynie NS 35/7,5

SZF 1-0,6X3,5 - Wkrętak

1204517

https://www.phoenixcontact.com/pl/produkty/1204517

Urządzenie do wyzwalania, do zacisków ST, zdatne do użycia również jako wkrętak płaski, rozmiar: 0,6×3,5×100 mm, rękojeść 2-komp. z zabezp. przed zsuwaniem się

REL-MR- 24DC/21-21 - Przekaźnik osobny

2961192

https://www.phoenixcontact.com/pl/produkty/2961192

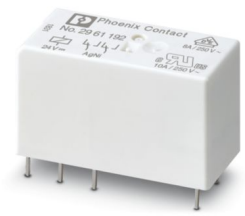

Wtykowy miniaturowy przekaźnik mocy, z zestykiem mocy, 2 zestyki przełączne, napięcie wejściowe 24 V DC

Phoenix Contact 2024 © - Wszelkie prawa zastrzeżone
https://www.phoenixcontact.com

PHOENIX CONTACT Sp. z o.o.
ul. Bierutowska 57-59, Budynek nr 3/A
51-317 Wrocław
71/ 39 80 410
pxcpl@phoenixcontact.pl