SKINDICHT® BLK / BLK-GL

SKINDICHT® BLK / BLK-GL，带 PG 制连接螺纹的盲塞，用于填充预制螺纹孔

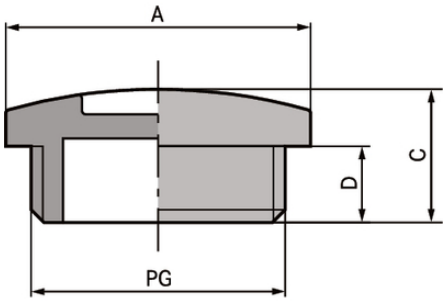

优势
用于填充预留的孔

应用范围
控制柜制造
分线盒
接线盒

产品结构
PG 制连接螺纹

注意
SKINDICHT® BLK-GL 因使用玻璃纤维加强芯，具有更高的稳定性。

技术参数

分类 ETIM 5:	ETIM 5.0 Class-ID: EC000032 ETIM 5.0 级别描述: 旋紧式电缆夹套的闷塞
分类 ETIM 6:	ETIM 6.0 Class-ID: EC000032 ETIM 6.0 Class-Description: Plug for cable screw gland
按客户需求提供:	带 O 形圈
发货颜色:	RAL 7035 浅灰色
材料:	黑色：聚苯乙烯 黑色 - 灰色：聚酰胺玻璃纤维加强
防护等级:	IP 54 IP 68 (with O-Ring)
温度范围:	黑色：-20°C 至 +70°C 黑色 - 灰色：-40°C 至 +100°C

Last Update (06.02.2018)
©2018 Lapp Group - 保留技术性变更
产品管理 http://lappchina.lappgroup.com
You can find the current technical data in the corresponding data sheet.
PN 0456 / 02_03.16

SKINDICHT® BLK / BLK-GL

备注
照片和图像不能缩放，也不能代表各自产品的详细图像。
价格为不含增值税与附加费的净价。对企业用户销售。

©2018 Lapp Group - 保留技术性变更

SKINDICHT® BLK / BLK-GL

物料编号	物料描述 / 尺寸	螺纹长度 D mm
SKINDICHT® BLK		
52005949	PG 7	6
52005950	PG 9	6
52005960	PG 11	6
52005970	PG 13,5	6
52005980	PG 16	6
52005990	PG 21	8
52006000	PG 29	8
52006010	PG 36	10
52006020	PG 42	10
52006030	PG 48	12
SKINDICHT® BLK-GL		
52024848	PG 7	6
52024849	PG 9	6
52024850	PG 11	6
52024851	PG 13,5	6
52024852	PG 16	6
52024853	PG 21	8
52024854	PG 29	8
52024855	PG 36	10
52024856	PG 42	10
52024857	PG 48	12

©2018 Lapp Group - 保留技术性变更