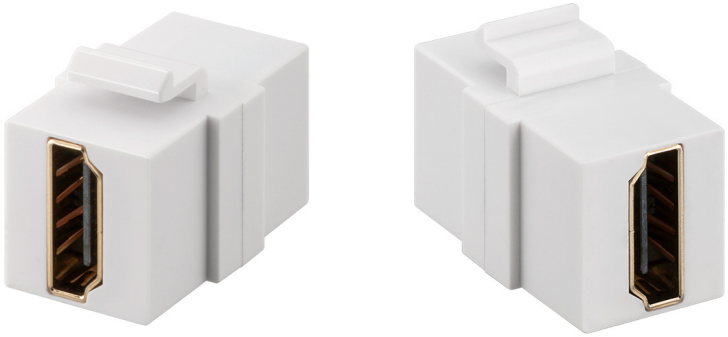

## Keystone Modul mit HDMI™ Doppel-Buchse

- zum Einbau in Keystone-Patchpanels mit bis zu 24 Ports, Netzwerkdosen und Gehäuse
- HDMI™-A-Buchsen mit vergoldeten Anschlüssen und 19-Pin-Kontaktierung

| | |
|---|---|
| Anschlüsse: | 2x HDMI™-Buchse (Typ A) |
| Datenübertragungsrate: | max. 18 Gbit/s |
| Auflösung: | max. 4K Ultra HD 2160p (60 Hz) |
| Material Gehäuse: | ABS |
| Nennstrom: | 0,5 A |
| Nennspannung: | 40 V max. |
| Kontaktwiderstand: | 30 MΩ |
| Isolationswiderstand: | 100 MΩ |
| Betriebstemperatur: | -20 °C to 85 °C |
| Lagertemperatur: | -20 °C to 65°C |

## *HDMI™ Keystone Module with 2x HDMI™ Jack Socket*

*- for installation in Keystone-Patchpanels with 24 ports, Ethernet wall sockets and housings*
*- HDMI™ type A jack sockets with gold-plated connectors and 19-pin receptacle*

| | |
|---|---|
| *Connectors:* | *2 HDMI™ female (Type A)* |
| *Data transmission rate:* | *max. 18 Gbit/s* |
| *Resolution:* | *max. 4K Ultra HD 2160p (60 Hz)* |
| *Material housing:* | *ABS* |
| *Rated current:* | *0.5 A* |
| *Rated voltage:* | *40 V max.* |
| *Contact resistance:* | *30 MΩ* |
| *Insulation resistance:* | *100 MΩ* |
| *Operating temperature:* | *-20 °C to 85 °C* |
| *Storage temperature:* | *-20 °C to 65°C* |

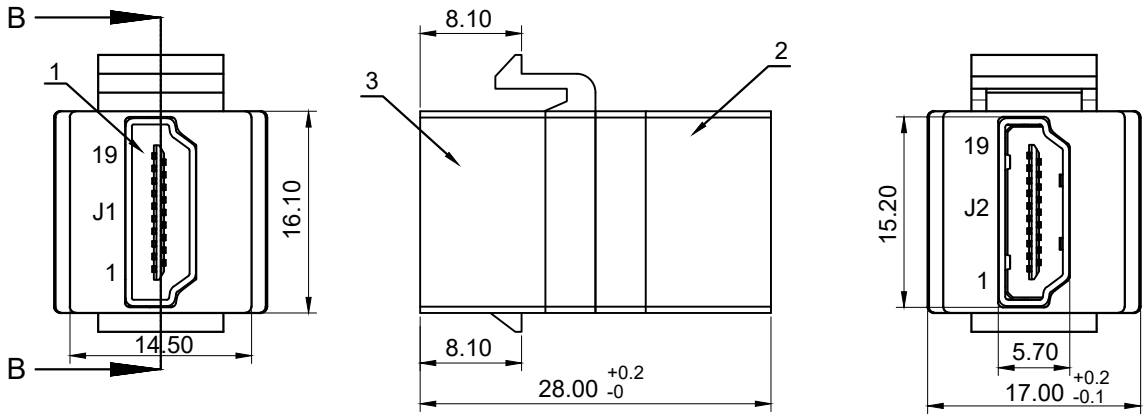


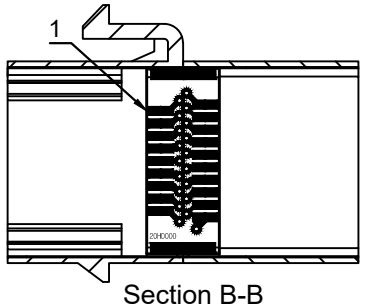


Section B-B

### Anschluss diagramm / *Wiring diagram*

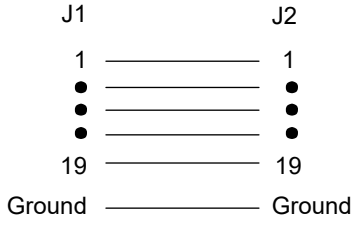


| Änderungen | | | Datum | Name |
|---|---|---|---|---|
| Datum | Name | gez.: | 29.06.2022 | ir |
| | | gepr.: | 29.06.2022 | aw |
| | | Norm: | | |
| | | Änderungen vorbehalten / *Subject to change* | | |

Bezeichnung: NET Keystone HDMI Jack/Jack

Blatt: **1/1**

Zeichnungs-Nr.: 90856

von

sales@prom-elec.com / ООО ПРОМЭЛЕКТРОНИКА