SPC (SPLITTER PLASTIC COVER)

Uniwersalna obudowa dla rozgałęźników i odgałęźników Basic Line oraz 3D Line

Enabling
digital
evolution

Wojciech Piórkowski
Satlan Sp. z o.o.

Teleste Proprietary. All rights reserved.

Company restricted

SPC – SPLITTER PLASTIC COVER - ZAŁOŻENIA

- Uniwersalna obudowa dla rozgałęźników 2, 3 i 4-wyjściowych oraz odgałęźników 1, 2 i 3 wyjściowych serii:
  - Basic: BSS2, BSS3, BSS3U, BSS4, BTS1XX, BTS2XX, BTS3XX
  - 3D Line: 3DSS2, 3DSS3, 3DSS3U, 3DSS4, 3DTS1XX, 3DTS2XX, 3DTS3XX
- Nowoczesny kształt obudowy, estetyczny wygląd
- Kilka wariantów montażu u abonenta:
  - Bezpośrednio do ściany za pomocą kołków rozporowych
  - Puszki instalacyjne tradycyjne i karton-gips
- Założenia techniczne:
  - Odpowiedni promień gięcia kabla
  - Możliwość doprowadzenia kabla wraz ze złączem z różnych stron
  - Widoczne tylko złącza wyjściowe rozgałęźnika
  - Prosta i szybka instalacja
  - Łatwy montaż pokrywki umożliwiający szybką wymianę rozgałęźnika

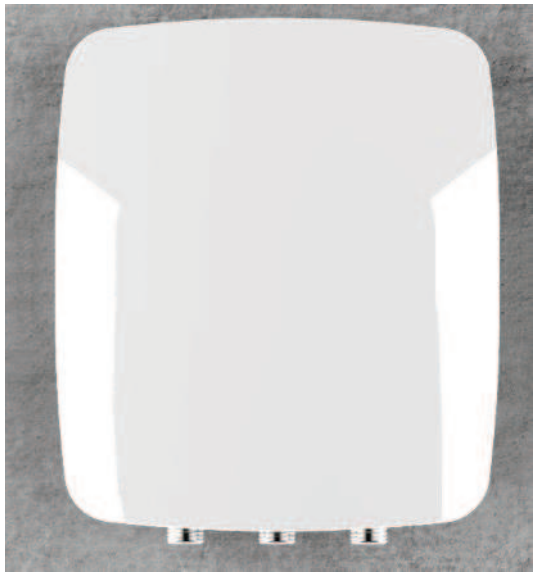

Teleste Proprietary. All rights reserved.

Company restricted

UNIWERSALNA OBUDOWA

Seria Basic:
BSS2 – rozgałęźnik 2-wyjściowy
BSS3 – rozgałęźnik 3-wyjściowy
BSS4 – rozgałęźnik 4-wyjściowy

Seria 3DLine:
3DSS2 – rozgałęźnik 2-wyjściowy
3DSS3 – rozgałęźnik 3-wyjściowy
3DSS4 – rozgałęźnik 4-wyjściowy

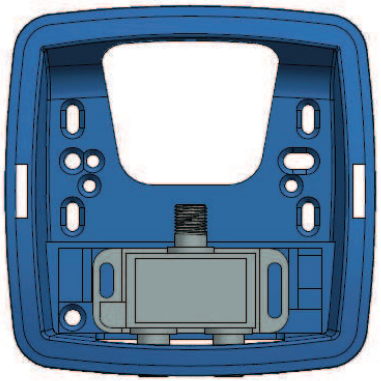

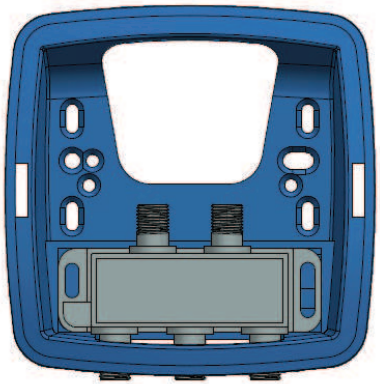

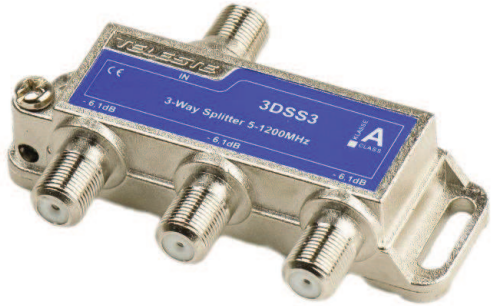

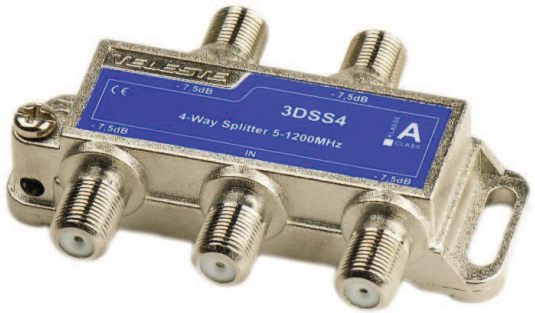

Teleste Proprietary. All rights reserved.
Company restricted

NOWOCZESNY KSZTAŁT OBUDOWY

Pokrywka typu zatrzask do podstawy - wersja zakrywająca podstawę

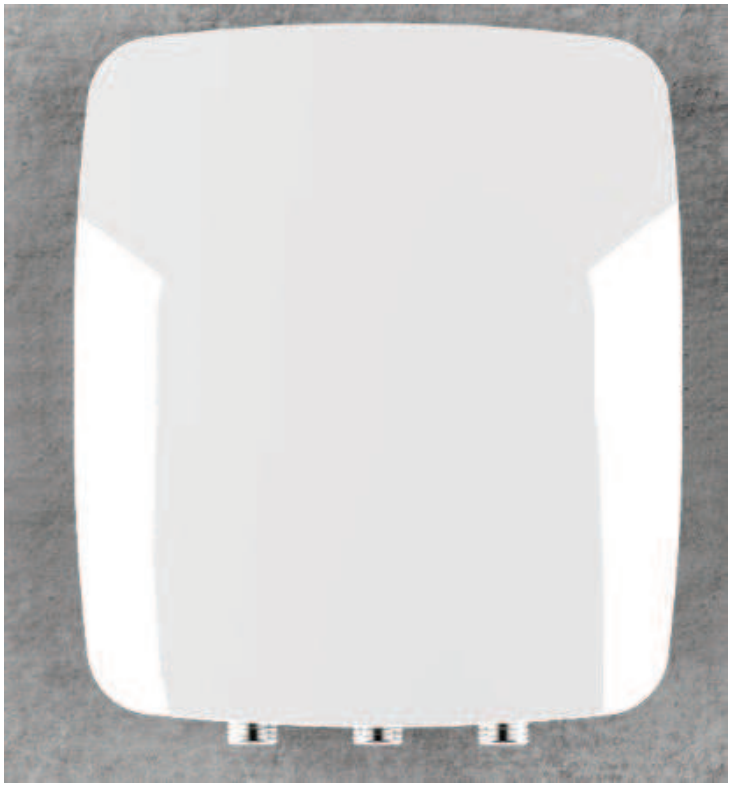

Teleste Proprietary. All rights reserved.
Company restricted

NOWOCZESNY KSZTAŁT OBUDOWY

Pokrywka typu zatrzask do podstawy - wersja zakrywająca podstawę

Teleste Proprietary. All rights reserved.

WYMIARY SPC

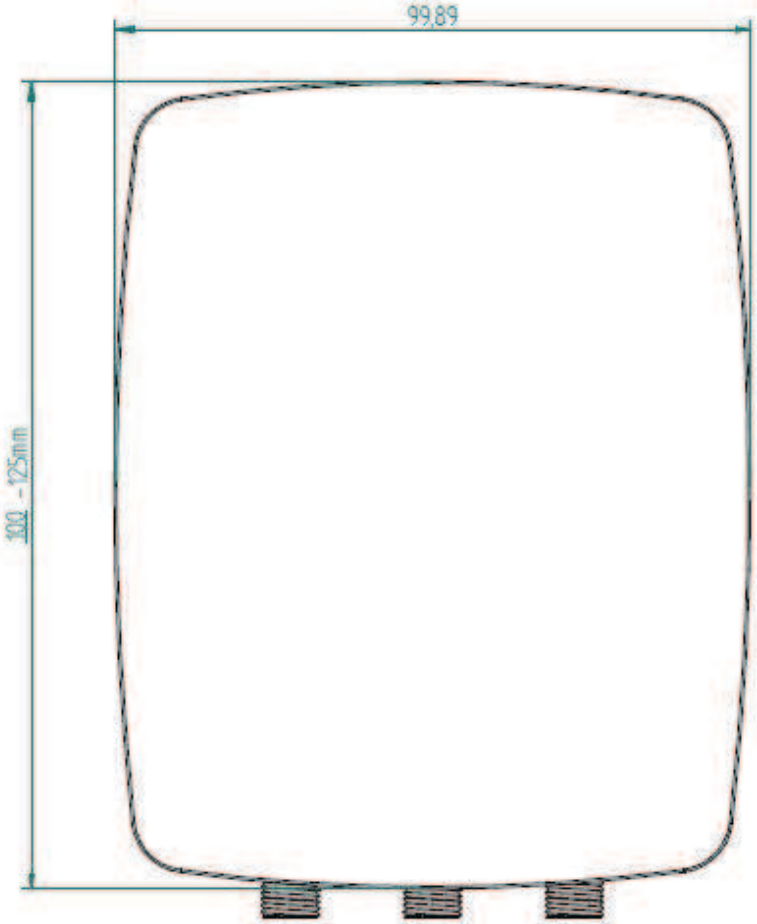

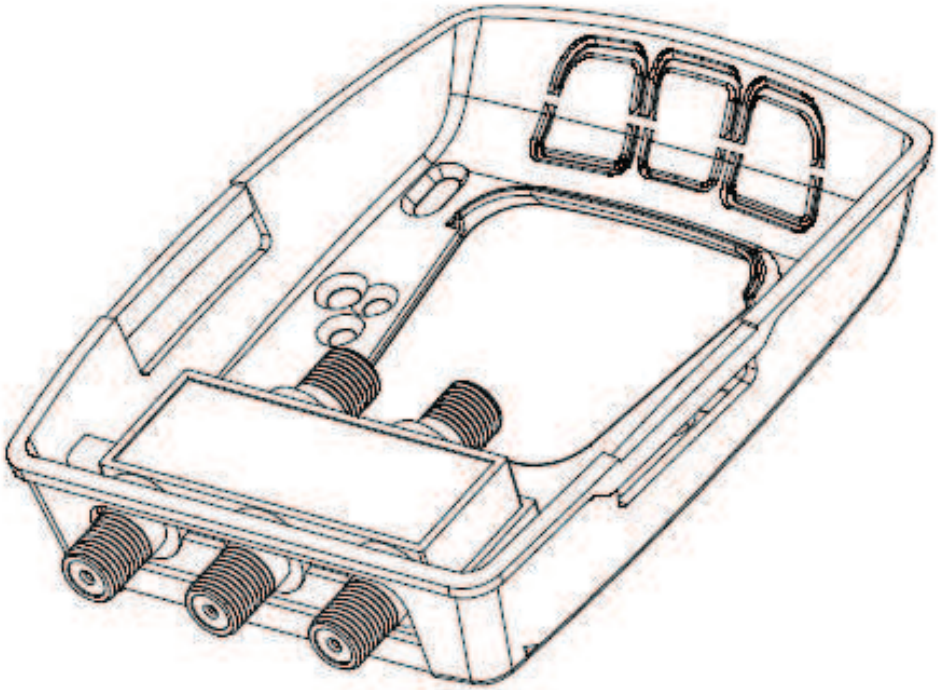

Teleste Proprietary. All rights reserved.
Company restricted

ZDJĘCIA

Teleste Proprietary. All rights reserved.
Company restricted

ZDJĘCIA

Teleste Proprietary. All rights reserved.
Company restricted

ZDJĘCIA PROTOTYPU

Teleste Proprietary. All rights reserved.

SPOSOBY MONTAŻU NA ŚCIANIE

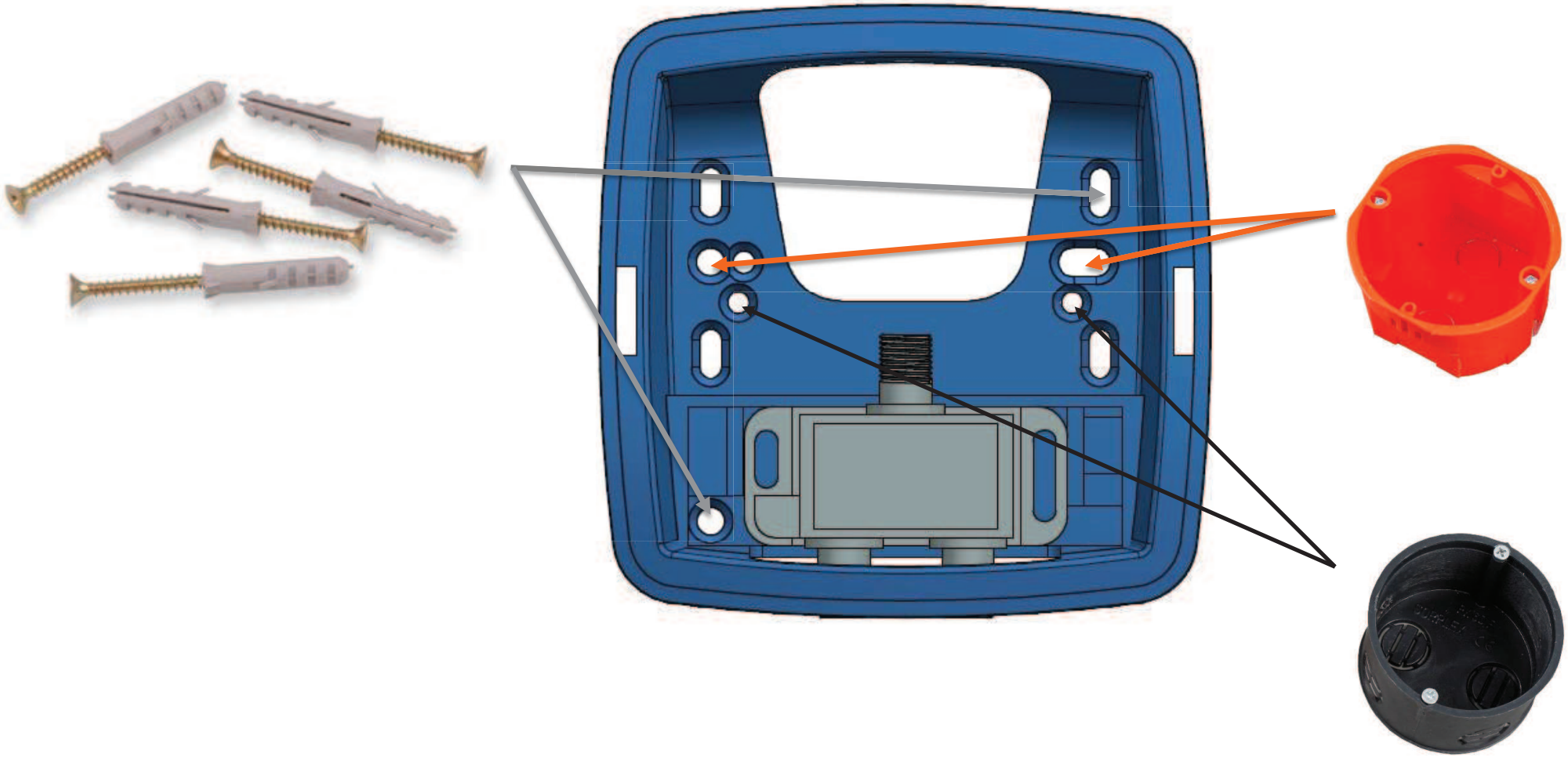

Teleste Proprietary. All rights reserved.
Company restricted