SKINTOP® ST-M

SKINTOP® ST-M，增强耐油塑料电缆夹套，具有可变夹紧范围，永久抗振，用于海上平台

产品信息

现在已经获得IP69认证！证明可用于工业设备清洗时采用高压清洗机和热水的最严苛清洗过程

有各种认证

耐温

最佳应力缓释

缩短装配时间

最大抗振保护

大夹紧范围

优异的耐化学性能

优势

高度耐油，可靠性更高
永久防震
夹紧范围广
最佳应力缓释
可装配 各种附件（如多孔密封圈）

Last Update (09.04.2018)
©2018 Lapp Group - 保留技术性变更
产品管理 http://lappchina.lappgroup.com
You can find the current technical data in the corresponding data sheet.
PN 0456 / 02_03.16

SKINTOP® ST-M

应用范围
用于需要将大量电缆和电线插入具有最小空间要求的罩壳的区域
机械和设备制造
光伏
自动化技术
海上平台,船用设备

技术认证
UL 文件号 E79903
GGVS: TÜ.EGG.020-95

产品结构
公制连接螺纹，符合 DIN EN 60423
基于技术信息 DIN IEC 62444

注意
合适的配件请见 SKINTOP® 公制附件

请配套使用 SKINDICHT® GMP-GL-M 埋头螺母

SKINTOP® ST(R) M ISO 是带有加长连接螺纹的型号

SKINTOP® ST(R) M ISO 是带有加长螺纹的型号，见下表，没有DNV认证

技术参数

分类 ETIM 5:	ETIM 5.0 Class-ID: EC000441 ETIM 5.0 类别描述：电缆螺纹夹套
分类 ETIM 6:	ETIM 6.0 Class-ID: EC000441 ETIM 6.0 Class-Description: Cable screw gland
注意:	安装尺寸和 固定扭矩 参见 T21 Size M 40 x 1,5 up tp M 63 x 1,5 with O-ring
发货颜色:	RAL 7001 银灰色 RAL 7035 浅灰色 RAL 9005 黑色 / 防紫外线
材料:	套体：聚酰胺 垫圈：CR
测试:	GGVS: TÜ.EGG.020-95
防护等级:	IP 68 - 5 bar IP 69
温度范围:	固定安装：-40°C 至 +100°C 移动安装：-20°C 至 +100°C

©2018 Lapp Group - 保留技术性变更

SKINTOP® ST-M

备注
照片和图像不能缩放，也不能代表各自产品的详细图像。
价格为不含增值税与附加费的净价。对企业用户销售。

©2018 Lapp Group - 保留技术性变更

物料编号	物料描述 / 尺寸	夹紧范围 ØF mm	SW 扳手尺寸 mm	总长度 C mm	螺纹长度 D mm
SKINTOP® ST-M 银灰色					
53111000	M 12 x 1,5	3.5 - 7	15	30.0	8
53111010	M 16 x 1,5	4 - 10	19	34.0	8
53111020	M 20 x 1,5	6 - 13	25	37.0	9
53111030	M 25 x 1,5	8 - 17	30	40.0	10
53111040	M 32 x 1,5	9 - 21	36	47.0	10
53111050	M 40 x 1,5	16 - 28	46	52.0	10
53111060	M 50 x 1,5	27 - 34	55	62.0	12
53111070	M 63 x 1,5	34 - 45	66	71.0	12
SKINTOP® ST-M 黑色					
53111200	M 12 x 1,5	3.5 - 7	15	30.0	8
53111210	M 16 x 1,5	4 - 10	19	34.0	8
53111220	M 20 x 1,5	6 - 13	25	37.0	9
53111230	M 25 x 1,5	8 - 17	30	40.0	10
53111240	M 32 x 1,5	9 - 21	36	47.0	10
53111250	M 40 x 1,5	16 - 28	46	52.0	10
53111260	M 50 x 1,5	27 - 34	55	62.0	12
53111270	M 63 x 1,5	34 - 45	66	71.0	12
SKINTOP® ST-M 浅灰色					
53111400	M 12 x 1,5	3.5 - 7	15	30.0	8
53111410	M 16 x 1,5	4 - 10	19	34.0	8
53111420	M 20 x 1,5	6 - 13	25	37.0	9
53111430	M 25 x 1,5	8 - 17	30	40.0	10
53111440	M 32 x 1,5	9 - 21	36	47.0	10
53111450	M 40 x 1,5	16 - 28	46	52.0	10
53111460	M 50 x 1,5	27 - 34	55	62.0	12
53111470	M 63 x 1,5	34 - 45	66	71.0	12
SKINTOP® ST M ISO 银灰色（带公制长连接螺纹）					
53017010	M 16 x 1,5 ISO	3.5 - 8	19	40.0	12
53017030	M 20 x 1,5 ISO	5 - 12	24	45.0	13
53017040	M 25 x 1,5 ISO	9 - 14	27	47.0	13

©2018 Lapp Group - 保留技术性变更

LAPP GROUP

SKINTOP® ST-M

产品信息

物料编号	物料描述 / 尺寸	夹紧范围 ØF mm	SW 扳手尺寸 mm	总长度 C mm	螺纹长度 D mm
SKINTOP® ST M ISO 黑色（带公制长连接螺纹）					
53010000	M 12 x 1,5 ISO	3.5 - 7	15	36.7	15
53017210	M 16 x 1,5 ISO	3.5 - 8	19	40.0	12
53017230	M 20 x 1,5 ISO	5 - 12	24	45.0	13
53017240	M 25 x 1,5 ISO	9 - 14	27	47.0	13

Last Update (09.04.2018)
©2018 Lapp Group - 保留技术性变更
产品管理 http://lappchina.lappgroup.com
You can find the current technical data in the corresponding data sheet.
PN 0456 / 02_03.16

SKINTOP® ST-M

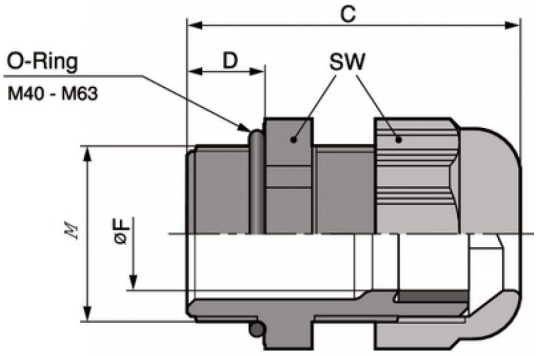

©2018 Lapp Group - 保留技术性变更