7S.43/63

finder
SWITCH TO THE FUTURE

	7S.43.9.xxx.021x / 7S.63.9.xxx.021x 012 U_N 12 V DC 024 U_N 24 V DC 048 U_N 48 V DC 110 U_N 110 V DC U_{min} - U_{max} (0.85...1.1)U_N
	P 1.7 W
	6 A 250 V AC
	AC1 1500 VA AC15 (230 V) 5 A DC1 (30/110/220)V 6/0.6/0.2 A DC13 (24 V) 3 A
	(–40...+70)°C
	IP20

EN 61810-3 TYPE A

7S43/63.....0211

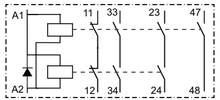

11		33	23
	47	48	
A1	A1	A2	A2
12		34	24

7S.43/63

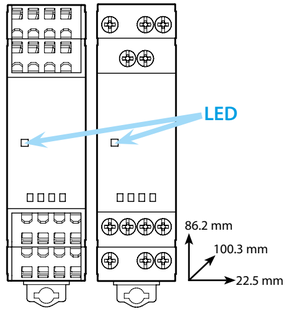

1a

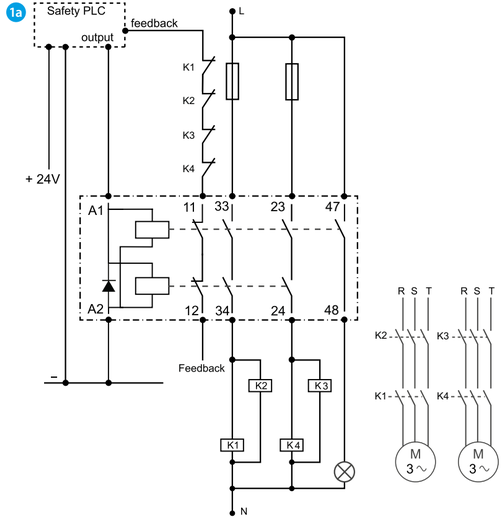

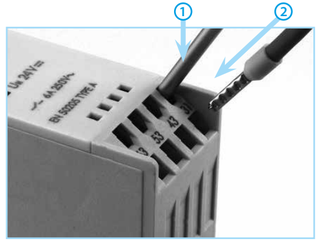

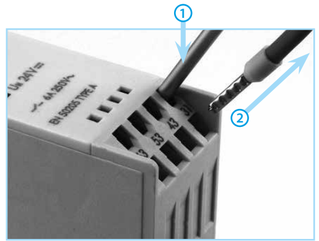

	9mm	9mm
	(min) 0.5 mm² (max) 1x6 / 2x2.5 mm² (min) 21 AWG (max) 1x10 / 2x14 AWG	(min) 0.5 mm² (max) 1x4 / 2x2.5 mm² (min) 21 AWG (max) 1x12 / 2x14 AWG
	(min) 0.5 mm² (max) 1x1.5 mm² (min) 21 AWG (max) 1x14 AWG	(min) 0.5 mm² (max) 1x1.5 mm² (min) 21 AWG (max) 1x16 AWG

РУССКИЙ

7S SIL3 - IEC61508

Применение реле с принудительным управлением контактами для приложений до SIL3.

Системы с двухканальной архитектурой (архитектура 1oo2- один из двух), в которых оба канала выполняют функцию безопасности, а также системы в которых функция диагностики осуществляется внешне прибором (например ПЛК безопасности).

Динамические испытания не предусмотрены / не предписаны изготовителем.

Если контакты NO не размыкаются при отключении катушки, контакт NC не замыкается, необходимо предотвратить перезапуск устройства.

Использование реле как прибора для обеспечения функции безопасности предполагает что оно применяет устоявшиеся методы контроля цепей безопасности, а именно, использование NO контактов реле, которые разомкнут цепь питания нагрузки, при обесточивании катушки.

Исходя из этих предпосылок, ошибка незамыкания контакта - это ошибка в безопасности, в то время как ошибка размыкания не является критической ошибкой.

Приведенные ниже данные относятся к контактам № 22-23, 33-34.

Контакт NO 47-48 является вспомогательным контактом для общего пользования.

SIL	Тип нагрузки	PFHd (1/h)	Внешняя диагностика	Архитектура	DC avg	SFF
3	DC13-3 A, 24 V DC AC15 -5 A 250 V AC	$7.98*10^{-8}$	ДА	Двух-канальная (1oo2)	99%	0.995

Тип нагрузки	λ_s	λ_{dd}	λ_{du}	β_d	SFF	Route
DC13-3 A, 24 V DC AC15 -5 A 250 V AC	$1.59*10^{-5}$	$1.51*10^{-5}$	$7.97*10^{-7}$	5%	0.995	1H

Дополнительную информацию о безопасности и функциональных аспектах изделия можно найти в общем каталоге Finder, который является неотъемлемой частью данного руководства и доступен по адресу www.findernet.com

Контакты безопасности	NO	23-24	Оценка SIL3 в соответствии с IEC / EN 61508
		33-34	
	NC	11-12	
Вспомогательные контакты в зависимости от типа 7S	NO	47-48	Протестировано в соответствии с EN 61810-3

1a Пример применения

finder

Utility Model - IB7SX3VXXX - 07/19 - Finder S.p.A. con unico socio - 10040 ALMESE (TO) - ITALY

sales@prom-elec.com / ООО ПРОМЭЛЕКТРОНИКА