RIELLO

I Bruciatori di gas ad aria soffiata
GB Forced draught gas burners
F Brûleurs gaz à air soufflé
D Gas-Gebläsebrenner
E Quemadores de gas de aire soplado

Funzionamento bistadio
Two stage operation
Fonctionnement à 2 allures
Zweistufiger Betrieb
Funcionamiento a 2 llamas

CODICE - CODE CÓDIGO	MODELLO - MODEL - MODELE MODELL - MODELO	TIPO - TYPE - TYP
3762016 - 3762058	RS5D	922T1
20052615	RS5D	922T1
3761991	RS5DF	===

20141178 (3) - 02/2026

ПРОМЭЛЕКТРОНИКА / sales@prom-elec.com

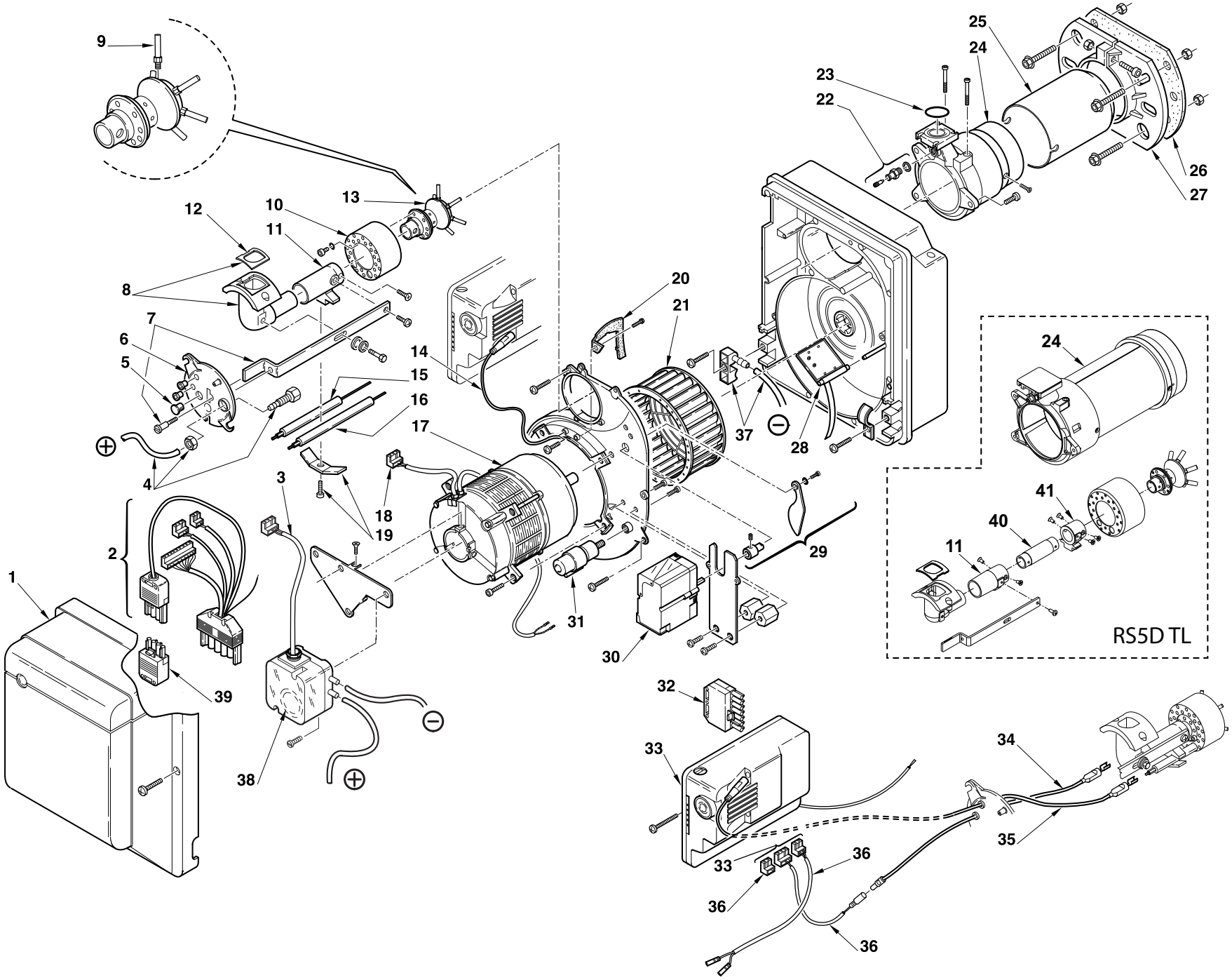

20141178

N.	COD.	3762016	3762058	20052615	3761991	DESCRIZIONE	DESCRIPTION	DESCRIPTION	BESCHREIBUNG	DENOMINACION	MATRICOLA BRUCIATORE BURNER SERIAL NUMBER MATRICULE BRULEUR BRENNER KENN-NUMMER MATRICULA QUEMADÓRES	*
1	**3008496**	•	•	•		COFANO	COVER	CAPOT	BRENNERHAUBE	ENVOLVENTE		B
1	**3002818**				•	COFANO	COVER	CAPOT	BRENNERHAUBE	ENVOLVENTE		B
2	**3002658**	•	•	•	•	GRUPPO COLLEGAMENTI	ASSEMBLY CONNECTION	GROUPE DE CONNEXION	VERBINDUNGSYSTEM	ENCHUFE CONECTORES		
3	**3002972**	•	•	•	•	COLLEGAMENTO	PRESSURE SWITCH CONNEC-TION	CONNEXION PRESSOSTAT	DRUCKWÄCHTER VERBIND-UNG	CABLES PRESOSTATO		A
4	**3007982**	•	•	•	•	RACCORDO E TUBETTO	CONNECTOR AND TUBE	MAMELON ET TUYAU	NIPPEL UND RÖHRCHEN	RACORD Y TUBO		
5	**3007458**	•	•	•	•	VETRINO	VIEWING PORT	REGARD	VERSCHLUßSTOPFEN	MIRILLA		
6	**3007642**	•	•	•	•	COPERCHIO	COVER	COUVERCLE	DECKEL	TAPA		
7	**3008505**	•	•	•	•	STAFFA E VITE	BRACKET AND SCREW	SUPPORT ET VIS	DÜSENSTOCKHALTERUNG	SOPORTE ARRASTRE Y TORNILLO		
8	**3007979**	•	•	•	•	GOMITO	ELBOW	COUDE	GASSCHLITTEN	CODO		
9	**3008504**	•	•	•	•	TUBO	TUBE	TUYAU	GASKOPF-DÜSEN	TUBO		C
10	**3008501**	•	•	•	•	TAZZA	AIR DIFFUSER	DIFFUSEUR D'AIR	STAUSCHEIBE	DIFUSOR DEL AIRE		
11	**3007992**	•	•		•	PROLUNGA GOMITO	ELBOW EXTENSION	PROLONGE COUDE	STAUSCHEIBEIBENHALTER	PROLONGACIÓN CODO		
11	**20064502**			•		PROLUNGA GOMITO	ELBOW EXTENSION	PROLONGE COUDE	STAUSCHEIBEIBENHALTER	PROLONGACIÓN CODO		
12	**3002560**	•	•	•	•	GUARNIZIONE	SEAL	JOINT	DICHTUNG	JUNTA		
13	**3002969**	•	•	•	•	DISTRIBUTORE	DISTRIBUTOR	DISTRIBUTEUR	GASKOPF	DISTRIBUIDOR		
14	**3002494**	•	•	•	•	COLLEGAMENTO	LEAD	CABLE DE CONNEXION	VERBINDUNG	CABLE CONEXIÓN		
15	**3007988**	•	•	•	•	SONDA	PROBE	SONDE	IONISATIONSELEKTRODE	SONDA		
16	**3008932**	•	•	•	•	ELETTRODO	ELECTRODE	ELECTRODE	ZÜNDELEKTRODE	ELECTRODO		
17	**3008506**	•	•	•	•	MOTORE	MOTOR	MOTEUR	MOTOR	MOTOR		
18	**3007454**	•	•	•	•	PRESA MOTORE	MOTOR SOCKET	PRISE MOTEUR	STECKDOSE FÜR MOTOR	CONECTOR MOTOR		C
19	**3007265**	•	•	•	•	CAVALLOTTO	U BOLT	CAVALIER	BÜGELBOLZEN	SOPORTE FIJACIÓN		
20	**3008552**	•	•	•	•	CONVOGLIATORE	SUCTION DUCT	CONVOYEUR D'AIR	LUFTLEITBLECH	GUÍA		
21	**3008494**	•	•	•	•	GIRANTE	FAN	TURBINE	GEBLÄSERAD	TURBINA		
22	**3005447**	•	•	•	•	GRUPPO MISURAZIONE	TEST POINT	PRISE DE PRESSION	MESSNIPPEL	GRUPO TOMA DE PRESìON		
23	**3008005**	•	•	•	•	ANELLO DI TENUTA	O-RING SEAL	JOINT D'ETANCHEITE	O-RING-DICHTUNG	JUNTA TÓRICA		
24	**3008502**	•	•		•	MANICOTTO	MANIFOLD	MANCHON	FLAMMKOPF MIT GASAN-SCHLUß	COLLARÍN		
24	**3008594**			•		MANICOTTO	MANIFOLD	MANCHON	FLAMMKOPF MIT GASAN-SCHLUß	COLLARÍN		
25	**3002469**	•	•	•	•	TUBO FIAMMA	FLAME TUBE	GUEULARD	FLAMMROHR	TUBO LLAMA		
26	**3008500**	•	•	•	•	SCHERMO	GASKET	JOINT ISOLANT	KESSELFLANSCH-DICHTUNG	JUNTA AISLANTE		
27	**3008493**	•	•	•	•	FLANGIA MOBILE	MOVABLE FLANGE	BRIDE MOBILE	KESSELFLANSCH	BRIDA MOVIBLE		
28	**3002866**	•	•	•	•	SERRANDA	AIR DAMPER	VOLET AIR	LUFTKLAPPE	REGISTRO DEL AIRE		
29	**3002660**	•	•	•	•	LEVISMI SERRANDA	LINKAGE AIR DAMPER	RACCORDS VOLET AIR	LUFTREGULIERUNG	PALANCAS REGISTRO DEL AIRE		
30	**3002659**	•	•	•	•	SERVOMOTORE	SERVOMOTOR	SERVOMOTEUR	STELLANTRIEB	SERVOMOTOR		
31	**20087038**	•	•	•	•	CONDENSATORE 8 µF	CAPACITOR 8 µF	CONDENSATEUR 8 µF	KONDENSATOR 8 µF	CONDENSADOR 8 µF		C
32	**3006937**	•	•	•	•	SPINA 7 POLI	7 PIN PLUG	FICHE 7 PÔLES	7-POLIGER STECKER	CONECTOR MACHO DE 7 CONTACTOS		A
33	**20137658**	•	•	•	•	APPARECCHIATURA	CONTROL BOX	BOITE DE CONTROL	STEUERGERÄT	CAJA DE CONTROL		B
34	**3008490**	•	•		•	COLLEGAMENTO SONDA	PROBE CONNECTION	CONNEXION SONDE	FÜHLERKABEL	CABLES SONDA		A
34	**3008589**			•		COLLEGAMENTO SONDA	PROBE CONNECTION	CONNEXION SONDE	FÜHLERKABEL	CABLES SONDA		A
35	**3008491**	•	•		•	COLLEGAMENTO ELET-TRODO	ELECTRODE CONNECTION	CONNEXION ELECTRODE	ELEKTRODEVERBINDUNG	CONEXIÓN ELECTRODO		A

ПРОМЭЛЕКТРОНИКА / sales@prom-elec.com

N.	COD.	3762016	3762058	20052615	3761991	DESCRIZIONE	DESCRIPTION	DESCRIPTION	BESCHREIBUNG	DENOMINACION	MATRICOLA BRUCIATORE BURNER SERIAL NUMBER MATRICULE BRULEUR BRENNER KENN-NUMMER MATRICULA QUEMADÓRES	*
35	**20201327**			•		COLLEGAMENTO ELET-TRODO	ELECTRODE CONNECTION	CONNEXION ELECTRODE	ELEKTRODEVERBINDUNG	CONEXIÓN ELECTRODO		A
36	**3002971**	•	•	•	•	GRUPPO COLLEGAMENTI	ASSEMBLY CONNECTION	GROUPE DE CONNEXION	VERBINDUNGSYSTEM	ENCHUFE CONECTORES		
37	**3008017**	•	•	•	•	RACCORDO E TUBETTO	CONNECTOR AND TUBE	MAMELON ET TUYAU	NIPPEL UND RÖHRCHEN	RACORD Y TUBO		
38	**3007444**	•	•	•	•	PRESSOSTATO ARIA	AIR PRESSURE SWITCH	PRESSOSTAT AIR	LUFTDRUCKWÄCHTER	PRESÓSTATO AIRE		
39	**3006957**	•	•	•	•	SPINA 4 POLI	4 PIN PLUG	FICHE 4 PÔLES	4-POLIGER STECKER	CONECTOR MACHO DE 4 CONTACTOS		A
40	**3008600**			•		TUBO	TUBE	TUYAU	RÖHRCHEN	TUBO		C
41	**3008597**			•		PROLUNGA	EXTENSION	EXTENSION	VERLÄNGERUNGSSTÜCK	EXTENSIÓN		

*

RICAMBI CONSIGLIATI - ADVISED PARTS - RECHANGE CONSEIL - EMPFOHLENE ERSATZTEILE - RECAMBIOS ACONSEJADOS

A = Ricambi per dotazione minima - Spare parts for minimum fittings - Pièces détachées pour équipement mimimum - Erzatzteile für minimale Ausstattung - Recambios para equipamiento mínimo

A+B = Ricambi per dotazione base di sicurezza - Spare parts for basic safety fittings - Pièces détachées pour équipement standard de sécrité - Erzatzteile für Sicherheitsgrundausstattung - Recambios para equipamiento básico de seguridad

A+B+C = Ricambi per dotazione estesa di sicurezza - Spare parts for extended safety fittings - Pièces détachées pour équipement complet de sécurité - Erzatzteile für erweiterte Sicherheitsausstattung - Recambios para equipamiento general de seguridad

RIELLO

RIELLO S.p.A.
I-37045 Legnago (VR)
Tel.: +39.0442.630111
http:// www.riello.it
http:// www.riello.com

Con riserva di modifiche - Subject to modifications - Sous réserve de modifications - Änderungen vorbehalten - Con la posibilidad de modificaciónes