P3.350 G- ZU/TCG
P3.500 G- ZU/TCG

elco

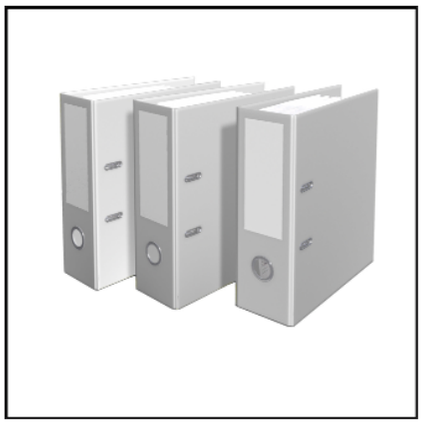

Технические характеристики
Datos técnicos
Dados técnicos
Parametry techniczne
Teknik veriler

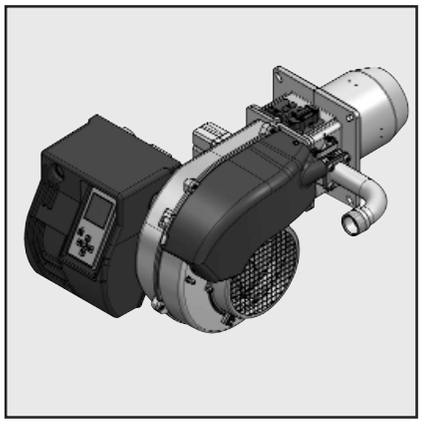

ru, es, pt, pl, tr 420010541102

de, fr, it, nl, en 420010541302



Электрические и гидравлические схемы
Esquemas eléctrico y hidráulico
Esquemas elétrico e hidráulico
Schemat elektryczny i hydrauliczny
Elektrik ve hidrolik şemalar

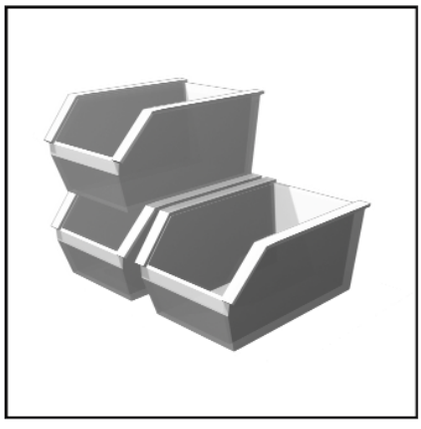

Запчасти
Piezas de recambio
Peças de substituição
Części zamienne
Yedek parçalar

420010540202

03/2014- Art. Nr. 420010540202

ПРОМЭЛЕКТРОНИКА / sales@prom-elec.com

Технические характеристики - Datos técnicos - Dados Técnicos - Parametry techniczne - Teknik veriler					P3.350 G - ZU/TCG		P3.500 G - ZU/TCG	
Мощность горелки макс./мин., кВт - ккал/ч	Potencia del quemador máx/mín kW - kcal/h	Potência queimador máx/mín kW - kcal/h	Moc palnika maks./min. kW	Brülör gücü maks./min. kW	350	100	500	120
					301.000	86.000	430.000	103.200
Модификация 1 ступень	Funcionamiento 1 etapa	Funcionamento 1 fase	Praca 1 stopień	Çalışma 1 aşama	1		1	
Коэффициент регулирования	Relación de regulación	Relação de regulação	Stosunek regulacji	Regülasyon oranı	1:2			
Топливо	Combustible	Combustível	Paliwo	Yanabilir	Natural Gas (L.C.V. 8.570 kcal/Nm^3), LPG (L.C.V. 22.260 kcal/Nm^3) (G20) Hu = 10,35 kWh/m^3 - (G25) Hu = 8,83 kWh/m^3 (G31) Hu = 25,89 kWh/m^3			
Класс выделения загрязняющих веществ	Tipo de emisión	Classe de emissões	Klasa emisji	Emisyon sınıfı	Standard Class 3 - GAS EN676 (<80mg/kWh)			
Блок управления	Cajetín de seguridad	Aparelho de controlo	Moduł zabezpieczający	Güvenlik kutusu	TCG 2xx			
Газовая рампа	Rampa de gas	Rampa de gás	Rampa gazowa	Gaz rampası	GAS TRAIN TABLE - DIFFERENT MODELS / CONFIGUATIONS			
Подсоединение газа	Conexión de gas	Ligação de gás	Podłączenie gazu	Gaz bağlantısı	Rp 20 3/4” - Rp 40 1”1/2		Rp 20 3/4” - Rp 40 1”1/2	
Давление газа на входе	Presión de entrada del gas	Pressão de entrada do gás	Ciśnienie na wejściu gazu	Gaz giriş basıncı	17 (20 P3.500) - 500 mbar (SEE GAS TRAIN MATCHING TABLE)			
Давление LPG на входе	Presión de entrada LPG	Pressão de entrada do LPG	Ciśnienie wejściowe LPG	LPG Gaz giriş basıncı	29 (37 P3.500) - 500 mbar (SEE GAS TRAIN MATCHING TABLE)			
Настройка подачи воздуха Воздушная заслонка	Ajuste del aire Válvula de aire	Regulação do ar Persiana do ar	Regulacja przepływu Zasuwa powietrza	Hava ayarı Hava kapağı	Schneider STE 4,5 B0.37/6-R		Schneider STE 4,5 B0.37/6-R	
Контроль пламени	Vigilancia de llama	Revelador de chama	Kontrola płomienia	Alev kontrolu	ionization		ionization	
Устройство розжига	Encendedor	Transformador de ligação	Aparat zapłonowy	Ateşleyici	1-Pole Electronic		1-Pole Electronic	
Электродвигатель об/мин - Вт	Motor rpm - watt	Motor elétrico rotações motor - watt	Silnik rpm - watt	Motor rpm - watt	2800 rpm		2800 rpm	
					300 W		550 W	
Напряжение	Tensión	Tensão	Napięcie	Gerilim	230 V (230/400 V Max Gas 500) / 50 Hz			
Потребляемая электрическая мощность: (при работе)	Potencia eléctrica absorbida (en funcionamiento)	Potência elétrica absorvida (Funcionamento)	Pobór mocy elektrycznej (w czasie działania)	Emilen elektrik gücü (çalışıyor)	600 W		940 W	
Приблизительный вес	Peso	Peso	Masa	Ağırlık	19,6 kg		23,5 kg	
Класс электрозащиты	Índice de protección	Classe de proteção	Klasa ochrony	Koruma endisi	IP40			
Уровень шума, dB(A)	Nivel de presion acústico dB(A)	Nível de pressão sonora dB(A)	Poziom hałasu dB(A)	Akustik seviye dB(A)	78,2		78,2	
Температура хранения	Temperatura ambiente de almacenamiento	Temperatura ambiente de armazenagem	Temperatura otoczenia składowanie	Ortam/depolama sıcaklığı	-20°…+70° C			
Рабочая температура	Temperatura ambiente de utilización	Temperatura de utilização	Temperatura otoczenia działanie: min./maks.	Ortam sıcaklığı çalışma: min./maks	-10°…+60° C			

03/2014- Art. Nr. 420010540202

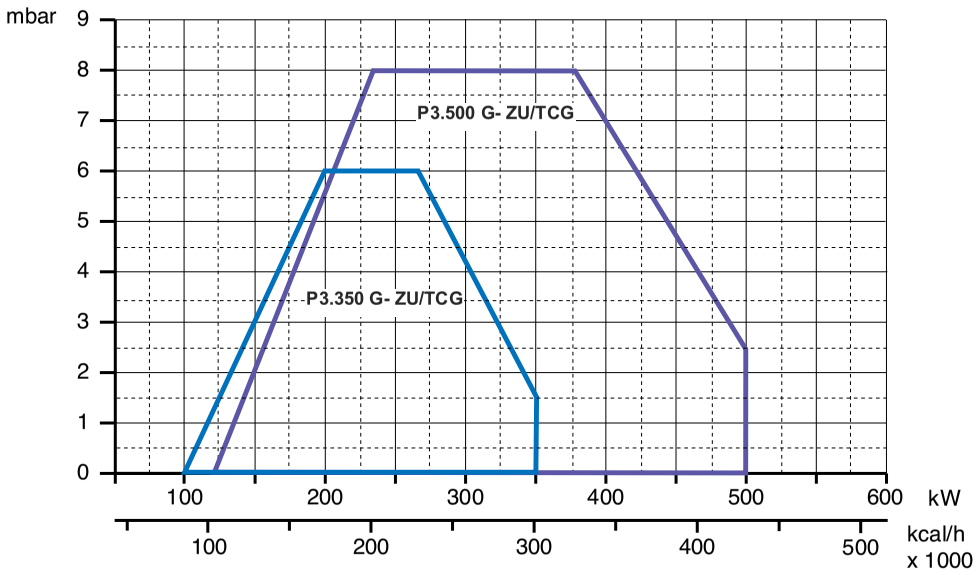

Рабочий диапазон
Рабочий диапазон показывает производительность горелки в зависимости от давления в топочной камере.
Он соответствует максимальным значениям согласно EN 676, измеренным в контрольной топочной камере.
При выборе горелки необходимо учитывать КПД котла.

Расчет тепловой мощности:

$$QF = \frac{Q_N}{\eta_K}$$

QF = Тепловая мощность, кВт
QN= Номинальная мощность котла, кВт
η_K = КПД котла, %

Ámbito de funcionamiento
El ámbito de funcionamiento corresponde a los valores registrados en el momento de la homologación.
Corresponde a los valores máx medidos en el túnel de ensayo según la EN 676.
Para la elección del quemador, se ha de tener en cuenta el rendimiento de la caldera.

Cálculo de la potencia calorífica:

$$QF = \frac{Q_N}{\eta_K}$$

QF = Potencia calorífica (kW)
QN = Potencia nominal de la caldera (kW)
η_K = Rendimiento de la caldera (%)

Gráficos de Potência
O gráfico de potência mostra a potência do queimador como uma função de pressão da câmara de combustão. Corresponde aos valores máximos especificados pela EN 676 medidos no tubo de chama de teste.
A eficiência da caldeira deve ser levada em consideração ao selecionar o queimador.
Cálculo da potência do queimador:

$$QF = \frac{Q_N}{\eta_K}$$

QF= Potência do queimador (kW)
QN= Potência nominal da caldeira (kW)
η_K = Grau de eficácia da caldeira (%)

Krzywe mocy
Zakres działania określa moc palnika w stosunku do ciśnienia panującego w palenisku.
Odpowiada on maksymalnym wartościom zmierzonym zgodnie z normą EN676, w znormalizowanym tunelu.
Przy wyborze palnika należy uwzględnić współczynnik sprawności cieplnej kotła.

Obliczenie mocy palnika :

$$QF = \frac{Q_N}{\eta_K}$$

QF = moc palnika (kW)
QN = moc znamionowa kotła(kW)
η_K = sprawność cieplna kotła (%)

Güç eğrileri
Çalışma alanı, ocak tertibatında mevcut basınca göre brülör gücünü gösterir. Standart tünelde EN676 normuna göre ölçülen maksimum değerlere uymaktadır.
Brülör seçeneği için kazan randımanının katsayısı dikkate alınmalıdır.

Brülör güç hesabı:

$$QF = \frac{Q_N}{\eta_K}$$

QF = brülör gücu (kW)
QN= kazan nominal gücu (kW)
η_K = kazan randımanı %

P3.350-500 G- ZU/TCG

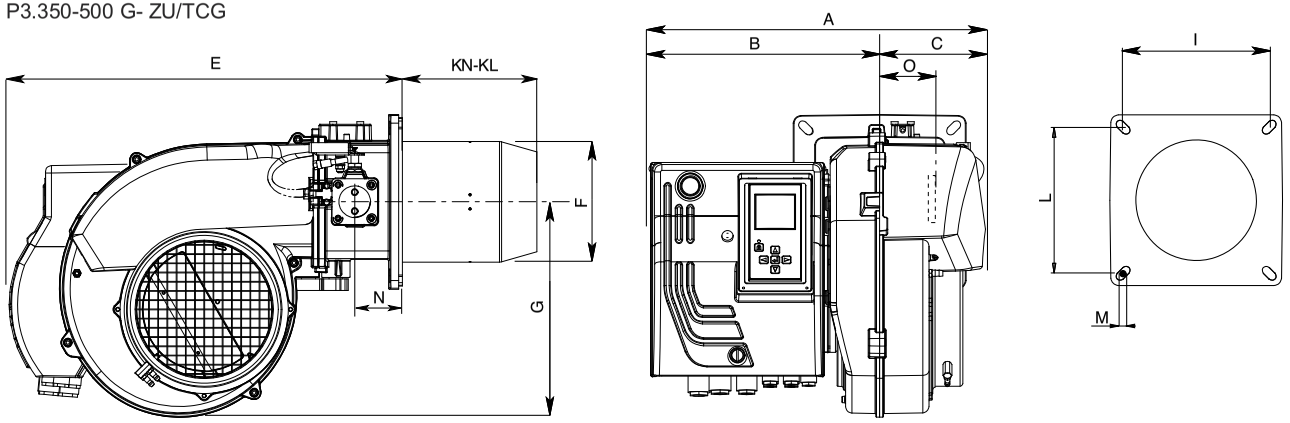

Model	A	B	C	KN	KL	E	F	G	I	L	M	N	O
P3.350 G- ZU/TCG	439	302	137	175	335	500	157	280	185/200	185/200	M8	62	101
P3.500 G-ZU/TCG	439	302	137	175	335	500	157	280	185/200	185/200	M8	62	101

KN = Short head **KL** = Long head

Boiler plate drilling

P 3.350-500

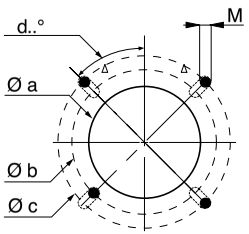

Model	Ø a	Ø b	Ø c	d°..
P3.350 G- ZU/TCG	167	262	283	45°
P3.500 G- ZU/TCG	167	262	283	45°

Packaging

Model	X	Y	Z	Kg
P3.350 G- ZU/TCG	500	830	600	23,5
P3.500 G- ZU/TCG	500	830	600	29

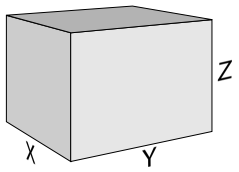

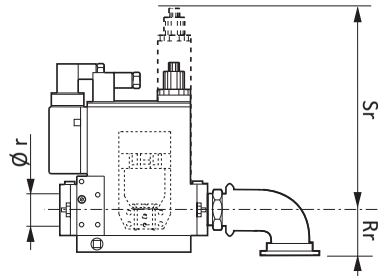

GAS TRAIN DIMENSIONS:
refer to GT manual



Горелка **Quemador** **Queimador** **Palnik** **Brülör**		**Предохранительные блоки** **Equipo control llama** **Programadores de comando** **Skrzynka sterowania** **Emniyet kutuları**				**Технические характеристики** **Datos técnicos** **Dados técnicos** **Parametry techniczne** **Teknik veriler**					
Тип горелки Tipo de quemador Tipo de queimador Rodzaj palnika Brülör tipi	Art. Nr.	Typ	Art. Nr.	Работа Funcionamiento Funcionamento Działanie 1şleyis		TS [sec]	TVB1 [sec]	TVB2 [sec]	TNB [sec]	Технические характеристики Control estanq. Controlo de estanqueidade Sprawdzenie szczelnosci Yalıtım kontrolu	MDL
CB-P3.350 G- ZU/TCG/TC KN CB-P3.350 G- ZU/TCG/TC KL CB-P3.500 G- ZU/TCG/TC KN CB-P3.500 G- ZU/TCG/TC KL	3143471 3143472 3143475 3143476	TCG211.XX	65300880	Стандарт Estándar Standard Standard Standart	Sta			-	-	on	-
CB-P3.350 G- ZU/TCG KN CB-P3.350 G- ZU/TCG KL CB-P3.500 G- ZU/TCG KN CB-P3.500 G- ZU/TCG KL	3143469 3143470 3143473 3143474	TCG211.XX	65300880	Стандарт Estándar Standard Standard Standart	Sta			-	-	off	-
CB-P3.350 G- ZU/TCG/TC KN CB-P3.350 G- ZU/TCG/TC KL CB-P3.500 G- ZU/TCG/TC KN CB-P3.500 G- ZU/TCG/TC KL	314xxxx 314xxxx 314xxxx 314xxxx	TCG211.XX		Поствентиляция Postventilación Pós-ventilação Post-wentylacja Sonraki havalandırma / TNB 90 sec	NB90			-		on	-
CB-P3.350 G- ZU/TCG/TC KN CB-P3.350 G- ZU/TCG/TC KL CB-P3.500 G- ZU/TCG/TC KN CB-P3.500 G- ZU/TCG/TC KL	314xxxx 314xxxx 314xxxx 314xxxx	TCG211.XX		Быстрый старт с непрерывн. вентиляцией Quickstart con ventilación perm. QS com ventilação perm. Szybki rozruch z wentylacją stałą Sürekli havalandırma ile çabuk çalıştırma/ TVB 30sec	SS/MDL				-	on	on
CB-P3.350 G- ZU/TCG/TC KN CB-P3.350 G- ZU/TCG/TC KL CB-P3.500 G- ZU/TCG/TC KN CB-P3.500 G- ZU/TCG/TC KL	314xxxx 314xxxx 314xxxx 314xxxx	TCG211.XX		Быстрый старт с непрерывн. вентиляцией Quickstart con ventilación perm. QS com ventilação perm.. Szybki rozruch z wentylacją stałą Sürekli havalandırma ile çabuk çalıştırma / TVB 60sec	SS/MDL				-	on	on
CB-P3.350 G- ZU/TCG/TC KN CB-P3.350 G- ZU/TCG/TC KL CB-P3.500 G- ZU/TCG/TC KN CB-P3.500 G- ZU/TCG/TC KL	314xxxx 314xxxx 314xxxx 314xxxx	TCG211.XX		Быстрый старт с длительн. предварит. вентиляц Quickstart con larga preventil. Quickstart com ampla pré-ventilação Szybki rozruch z długą wentylacją wstępną. Uzun ön havalandırma ile çabuk çalıştırma / TVB 40sec	SS/LVB				-	on	-
CB-P3.350 G- ZU/TCG/TC KN CB-P3.350 G- ZU/TCG/TC KL CB-P3.500 G- ZU/TCG/TC KN CB-P3.500 G- ZU/TCG/TC KL	314xxxx 314xxxx 314xxxx 314xxxx	TCG211.XX		Быстрый старт с длительн. предварит. вентиляц Quickstart con larga preventil. Quickstart com ampla pré-ventilação Szybki rozruch z długą wentylacją wstępną. Uzun ön havalandırma ile çabuk çalıştırma / TVB 300sec	SS/LVB				-	on	-
CB-P3.350 G- ZU/TCG/TC KN CB-P3.350 G- ZU/TCG/TC KL CB-P3.500 G- ZU/TCG/TC KN CB-P3.500 G- ZU/TCG/TC KL	314xxxx 314xxxx 314xxxx 314xxxx	TCG211.XX		Быстрый старт с длительн. предварит. вентиляц Quickstart con larga preventil. Quickstart com ampla pré-ventilação Szybki rozruch z długą wentylacją wstępną. Uzun ön havalandırma ile çabuk çalıştırma / TVB 600sec	SS/LVB				-	on	-

P3.350 G- ZU/TCG
P3.500 G- ZU/TCG



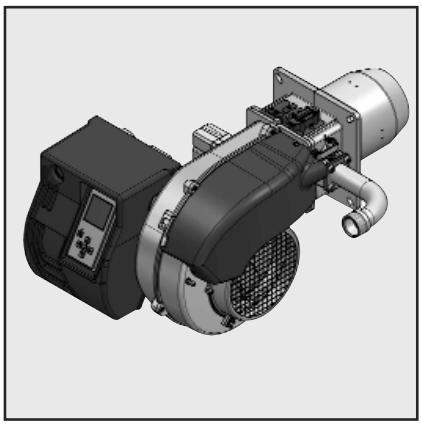

Электрические и гидравлические схемы
Esquemas eléctrico y hidráulico
Esquemas elétrico e hidráulico
Schemat elektryczny i hydrauliczny
Elektrik ve hidrolik şemalar

.....420110103102
.....420110103203
.....420110103301
.....420110103401

CB-P3.350 G- ZU/TCG KN	3143469
CB-P3.350 G- ZU/TCG KL	3143470
CB-P3.350 G- ZU/TCG /TC KN	3143471
CB-P3.350 G- ZU/TCG /TC KL	3143472
CB-P3.500 G- ZU/TCG KN	3143473
CB-P3.500 G- ZU/TCG KL	3143474
CB-P3.500 G- ZU/TCG /TC KN	3143475
CB-P3.500 G- ZU/TCG /TC KL	3143476

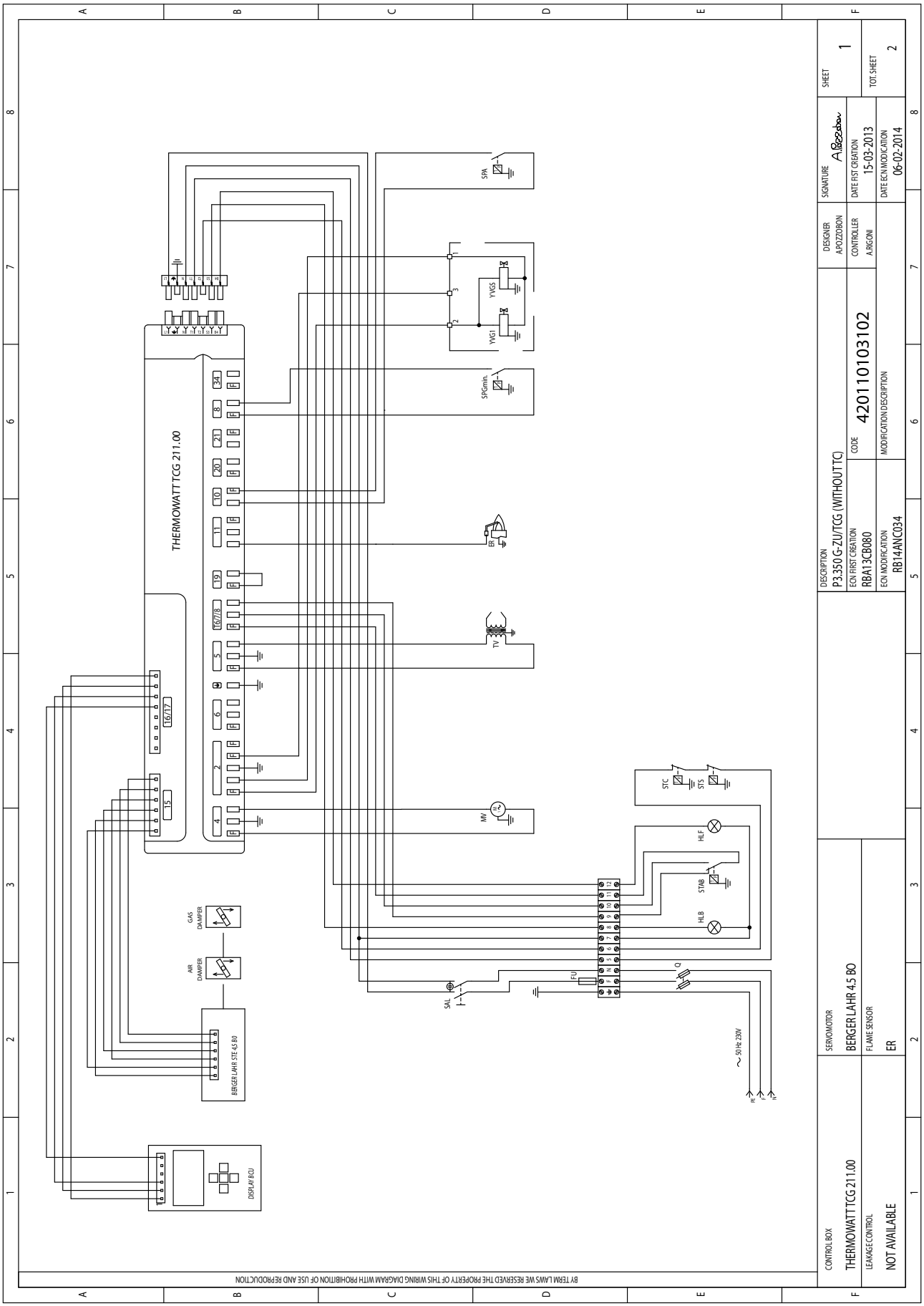
THERMOWATT TCG 211.00
BERGER LAHR STE 4.5 B0
DISPLAY BCU
GAS DAMPER
AIR DAMPER
SPA
YVGS
YVG1
SPGmin.
ER
TV
MV
STC
STS
HLF
STAB
HLB
FU
SAL
Q
~ 50 Hz 230V
BY TERM LAWS WE RESERVED THE PROPERTY OF THIS WIRING DIAGRAM WITH PROHIBITION OF USE AND REPRODUCTION
CONTROL BOX
THERMOWATT TCG 211.00
LEAKAGE CONTROL
NOT AVAILABLE
SERVOMOTOR
BERGER LAHR 4.5 B0
FLAME SENSOR
ER
DESCRIPTION
P3.350 G-ZU/TCG (WITHOUT TC)
ECN FIRST CREATION
RBA13CB080
ECN MODIFICATION
RB14ANC034
CODE
420110103102
MODIFICATION DESCRIPTION
DESIGNER
A.POZZOBON
CONTROLLER
A.RIGONI
SIGNATURE
DATE FIST CREATION
15-03-2013
DATE ECN MODICATION
06-02-2014
SHEET
1
TOT. SHEET
2

BY TERMI LAWS WE RESERVED THE PROPERTY OF THIS WIRING DIAGRAM WITH PROHIBITION OF USE AND REPRODUCTION

Q	INTERRUTTORE GENERALE CON FUSIBILE MAIN SWITCH WITH FUSE INTERRUPTEUR GENERAL AVEC FUSIBLE INTERRUPTOR GENERAL CON FUSIBLE
ER	ELETTRODO DI RIVELAZIONE IONISATION PROBE ELECTRODE D'IONISATION ELECTRODO DE IONIZACION
MV	MOTORE VENTILATORE MOTOR FAN MUTEUR VENTILATEUR MOTOR VENTILADOR
FU	FUSIBILE FUSE FUSIBLE FUSIBLE
SAL	INTERRUTTORE DI LINEA WORKING SWITCH INTERRUPTEUR DE LIGNE INTERRUPTOR DE LINEA
TV	TRASFORMATORE IGNITION TRANSFORMER TRANSFORMATEUR D'ALLUMAGE TRANSFORMADOR
HLF	LAMPADA DI FUNZIONAMENTO WORKING LAMP LAMPE DE FONCTIONNEMENT ESPIA DE FUNCIONAMIENTO
HLB	LAMPADA DI BLOCCO LUCK-OUT LAMP LAMPE DE SECURITE ESPIA DE BLOQUEO
SPA	PRESSOSTATO ARIA AIR PRESSURE SWITCH PRESSOSTAT AIR PRESOSTATO AIRE
STC	TERMOSTATO CALDAIA BOILER THERMOSTAT THERMOSTAT CHAUDIERE TERMOSTATO CALDERA
STS	TERMOSTATO DI SICUREZZA SAFETY THERMOSTAT THERMOSTAT DE SECURITE TERMOSTATO DE SEGURIDAD
STAB	TERMOSTATO DI ALTA-BASSA FIAMMA HIGH-LOW FLAME THERMOSTAT THERMOSTAT GRANDE-PETITRE ALLURE TERMOSTATO DE ALTA-BAJA LLAMA
YVG1	ELETTROVALVOLA GAS DI PRIMA FIAMMA FIRST STAGE GAS SOLENOID VALVE ELECTROVANNE GAZ PETITE ALLURE ELECTROVALVULA GAS DE 1 ^ LLAMA
YVGS	ELETTROVALVOLA GAS DI SICUREZZA EXTRA SAFETY GAS SOLENOID VALVE ELECTROVANNE GAZ DE SECURITE ELECTROVALVULA GAS DE SEGURIDAD
SPGmin	PRESSOSTATO GAS DI MINIMA GAS PRESSURE SWITCH MIN PRESSOSTAT GAZ PRESSION MIN PRESOSTATO GAS DE MINIMA POT.

CONTROL BOX: THERMOWATT TCG 211.00	SERVOMOTOR: BERGER LAHR 4.5 BO		DESCRIPTION: P3.350 G-ZU/TCG (WITHOUT TC)		DESIGNER: A.POZZOBON	SIGNATURE: A.Pozzobon	SHEET: 2
LEAKAGE CONTROL: NOT AVAILABLE	FLAME SENSOR: ER		ECN FIRST CREATION: RBA13CB080	CODE: 420110103102	CONTROLLER: A.RIGONI	DATE FIST CREATION: 15-03-2013	TOT. SHEET: 2
			ECN MODIFICATION: RB14ANC034	MODIFICATION DESCRIPTION:		DATE ECN MODICATION: 06-02-2014	

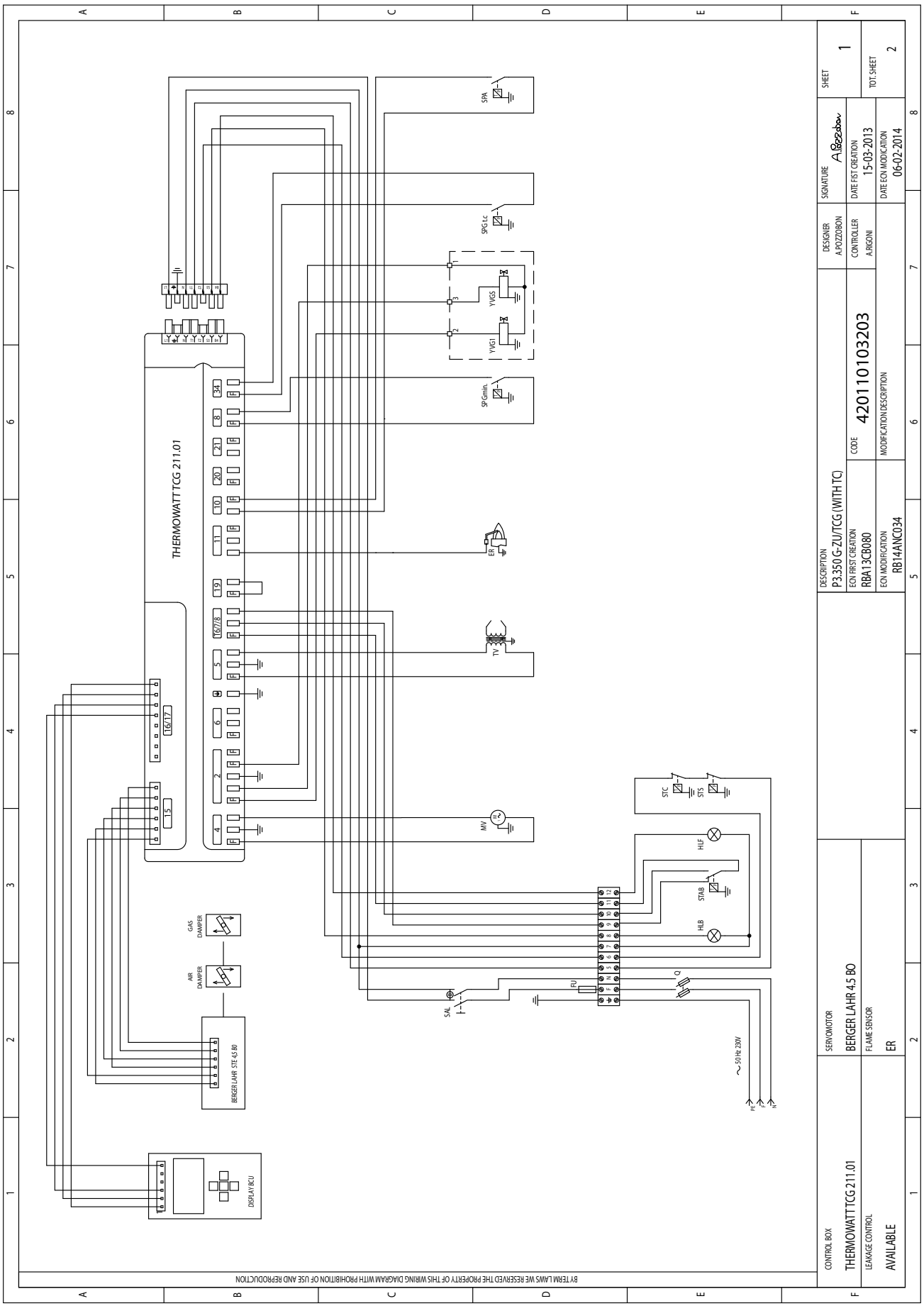
THERMOWATT TCG 211.01
DISPLAY/BCU
BERGER LAHR STE 45 BO
GAS DAMPER
AIR DAMPER
SPA
SPC t.c.
YVGS
YVG1
SPGmin.
ER
TV
MV
STC
STS
HLF
STAB
HLB
FU
Q
SAL
~ 50 Hz 230V
DESCRIPTION
P3.350 G-ZU/TCG (WITH TC)
ECN FIRST CREATION
RBA13CB080
ECN MODIFICATION
RB14ANC034
CODE
420110103203
MODIFICATION DESCRIPTION
DESIGNER
A.POZZOBON
CONTROLLER
A.RIGONI
SIGNATURE
DATE FIST CREATION
15-03-2013
DATE ECN MODICATION
06-02-2014
SHEET
1
TOT. SHEET
2
CONTROL BOX
THERMOWATT TCG 211.01
SERVOMOTOR
BERGER LAHR 4.5 BO
LEAKAGE CONTROL
AVAILABLE
FLAME SENSOR
ER
BY TERMI LAWS WE RESERVED THE PROPERTY OF THIS WIRING DIAGRAM WITH PROHIBITION OF USE AND REPRODUCTION

BY TERM LAWS WE RESERVED THE PROPERTY OF THIS WIRING DIAGRAM WITH PROHIBITION OF USE AND REPRODUCTION

Q	INTERRUTTORE GENERALE CON FUSIBILE MAIN SWITCH WITH FUSE INTERRUPTEUR GENERAL AVEC FUSIBLE INTERRUPTOR GENERAL CON FUSIBLE
ER	ELETTRODO DI RIVELAZIONE IONISATION PROBE ELECTRODE D'IONISATION ELECTRODO DE IONIZACION
MV	MOTORE VENTILATORE MOTOR FAN MUTEUR VENTILATEUR MOTOR VENTILADOR
FU	FUSIBILE FUSE FUSIBLE FUSIBLE
SAL	INTERRUTTORE DI LINEA WORKING SWITCH INTERRUPTEUR DE LIGNE INTERRUPTOR DE LINEA
TV	TRASFORMATORE IGNITION TRANSFORMER TRANSFORMATEUR D'ALLUMAGE TRANSFORMADOR
HLF	LAMPADA DI FUNZIONAMENTO WORKING LAMP LAMPE DE FONCTIONNEMENT ESPIA DE FUNCIONAMIENTO
HLB	LAMPADA DI BLOCCO LUCK-OUT LAMP LAMPE DE SECURITE ESPIA DE BLOQUEO
SPA	PRESSOSTATO ARIA AIR PRESSURE SWITCH PRESSOSTAT AIR PRESOSTATO AIRE
STC	TERMOSTATO CALDAIA BOILER THERMOSTAT THERMOSTAT CHAUDIERE TERMOSTATO CALDERA
STS	TERMOSTATO DI SICUREZZA SAFETY THERMOSTAT THERMOSTAT DE SECURITE TERMOSTATO DE SEGURIDAD
STAB	TERMOSTATO DI ALTA-BASSA FIAMMA HIGH-LOW FLAME THERMOSTAT THERMOSTAT GRANDE-PETITE ALLURE TERMOSTATO DE ALTA-BAJA LLAMA
YVG1	ELETTROVALVOLA GAS DI PRIMA FIAMMA FIRST STAGE GAS SOLENOID VALVE ELECTROVANNE GAZ PETITE ALLURE ELECTROVALVULA GAS DE 1 ^ LLAMA
YVGS	ELETTROVALVOLA GAS DI SICUREZZA EXTRA SAFETY GAS SOLENOID VALVE ELECTROVANNE GAZ DE SECURITE ELECTROVALVULA GAS DE SEGURIDAD
SPGmin	PRESSOSTATO GAS DI MINIMA GAS PRESSURE SWITCH MIN PRESSOSTAT GAZ PRESSION MIN PRESOSTATO GAS DE MINIMA POT.
SP t.c	PRESSOSTATO PER CONTROLLO DI TENUTA GAS PRESSURE LEKAGE CONTROL PRESSOSTAT LE CONTROLE D'ETANCHEITI PRESOSTATO GAS CONTROL DE ESTANQUIDAD

CONTROL BOX THERMOWATT TCG 211.01	SERVOMOTOR BERGER LAHR 4.5 BO		DESCRIPTION P3.350 G-ZU/TCG (WITH TC)		DESIGNER A.POZZOBON	SIGNATURE A.Pozzobon	SHEET 2
LEAKAGE CONTROL AVAILABLE	FLAME SENSOR ER		ECN FIRST CREATION RBA13CB080	CODE 420110103203	CONTROLLER A.RIGONI	DATE FIST CREATION 15-03-2013	TOT. SHEET 2
			ECN MODIFICATION RB14ANC034	MODIFICATION DESCRIPTION		DATE ECN MODICATION 06-02-2014	

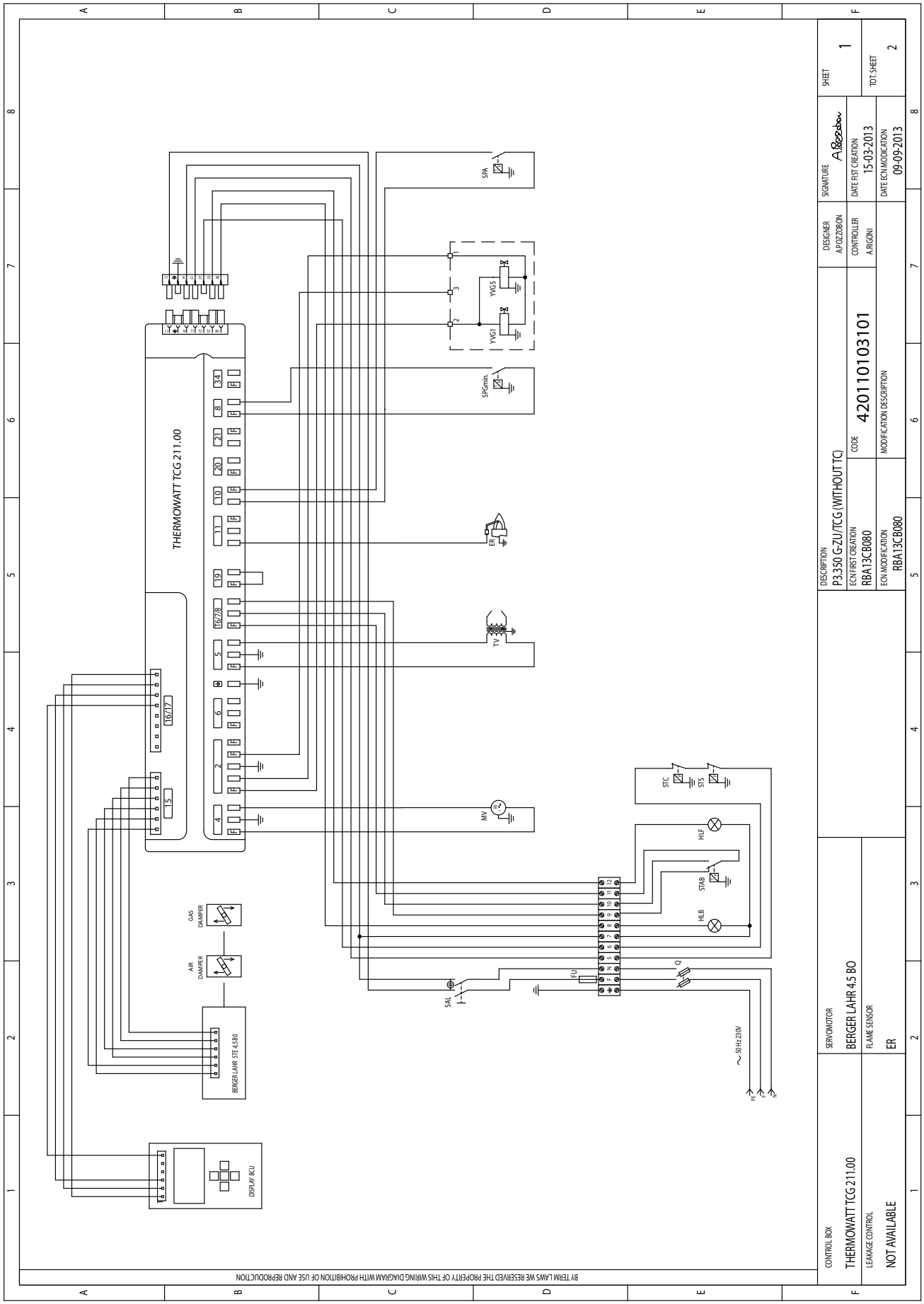
THERMOWATT TCG 211.00
SPA
SPGmin.
YVG5
YVG1
ER
TV
MV
STC
STS
HLF
STAB
HLB
FU
Q
SAL
~ 50 Hz 230V
GAS DAMPER
AIR DAMPER
BERGER LAHR STE 4.5 B0
DISPLAY BCU
DESCRIPTION
P3.350 G-ZU/TCG (WITHOUT TC)
ECN FIRST CREATION
RBA13CB080
ECN MODIFICATION
RBA13CB080
CODE
420110103101
MODIFICATION DESCRIPTION
DESIGNER
A.P.QUZOBON
CONTROLLER
A.BRGONI
SIGNATURE
DATE FIST CREATION
15-03-2013
DATE ECN MODICATION
09-09-2013
SHEET
1
TOT. SHEET
2
CONTROL BOX
THERMOWATT TCG 211.00
SERVOMOTOR
BERGER LAHR 4.5 B0
FLAME SENSOR
ER
LEAKAGE CONTROL
NOT AVAILABLE
BY TERM LAWS WE RESERVED THE PROPERTY OF THIS WIRING DIAGRAM WITH PROHIBITION OF USE AND REPRODUCTION

BY TERM LAWS WE RESERVED THE PROPERTY OF THIS WIRING DIAGRAM WITH PROHIBITION OF USE AND REPRODUCTION

Q	INTERRUTTORE GENERALE CON FUSIBILE MAIN SWITCH WITH FUSE INTERRUPTEUR GENERAL AVEC FUSIBLE INTERRUPTOR GENERAL CON FUSIBLE
ER	ELETTRODO DI RIVELAZIONE IONISATION PROBE ELECTRODE D'IONISATION ELECTRODO DE IONIZACION
MV	MOTORE VENTILATORE MOTOR FAN MUTEUR VENTILATEUR MOTOR VENTILADOR
FU	FUSIBILE FUSE FUSIBLE FUSIBLE
SAL	INTERRUTTORE DI LINEA WORKING SWITCH INTERRUPTEUR DE LIGNE INTERRUPTOR DE LINEA
TV	TRASFORMATORE IGNITION TRANSFORMER TRANSFORMATEUR D'ALLUMAGE TRANSFORMADOR
HLF	LAMPADA DI FUNZIONAMENTO WORKING LAMP LAMPE DE FONCTIONNEMENT ESPIA DE FUNCIONAMIENTO
HLB	LAMPADA DI BLOCCO LUCK-OUT LAMP LAMPE DE SECURITE ESPIA DE BLOQUEO
SPA	PRESSOSTATO ARIA AIR PRESSURE SWITCH PRESSOSTAT AIR PRESOSTATO AIRE
STC	TERMOSTATO CALDAIA BOILER THERMOSTAT THERMOSTAT CHAUDIERE TERMOSTATO CALDERA
STS	TERMOSTATO DI SICUREZZA SAFETY THERMOSTAT THERMOSTAT DE SECURITE TERMOSTATO DE SEGURIDAD
STAB	TERMOSTATO DI ALTA-BASSA FIAMMA HIGH-LOW FLAME THERMOSTAT THERMOSTAT GRANDE-PETITE ALLURE TERMOSTATO DE ALTA-BAJA LLAMA
YVG1	ELETTROVALVOLA GAS DI PRIMA FIAMMA FIRST STAGE GAS SOLENOID VALVE ELECTROVANNE GAZ PETITE ALLURE ELECTROVALVULA GAS DE 1^ LLAMA
YVGS	ELETTROVALVOLA GAS DI SICUREZZA EXTRA SAFETY GAS SOLENOID VALVE ELECTROVANNE GAZ DE SECURITE ELECTROVALVULA GAS DE SEGURIDAD
SPGmin	PRESSOSTATO GAS DI MINIMA GAS PRESSURE SWITCH MIN PRESSOSTAT GAZ PRESSION MIN PRESOSTATO GAS DE MINIMA POT.

CONTROL BOX THERMOWATT TCG 211.00	SERVOMOTOR BERGER LAHR 4.5 BO		DESCRIPTION P3.350 G-ZU/TCG (WITHOUT TC)		DESIGNER A.POZZOBON	SIGNATURE APozzobon	SHEET 2
LEAKAGE CONTROL NOT AVAILABLE	FLAME SENSOR ER		ECN FIRST CREATION RBA13CB080	CODE 420110103101	CONTROLLER A.RIGONI	DATE FIST CREATION 15-03-2013	TOT. SHEET 2
			ECN MODIFICATION RBA13CB080	MODIFICATION DESCRIPTION		DATE ECN MODICATION 09-09-2013	

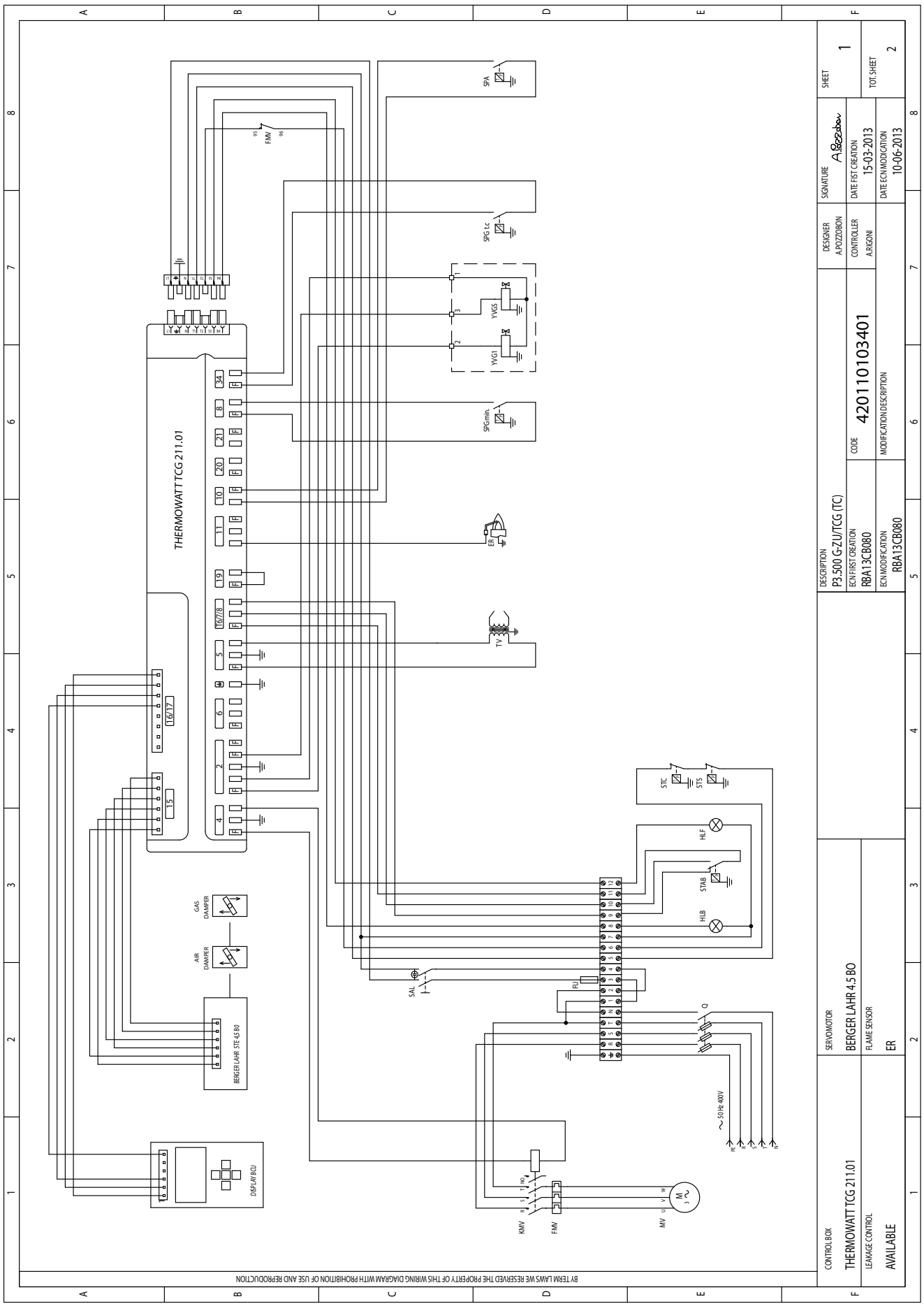
THERMOWATT TCG 211.01
DISPLAY BCU
BERGER LAHR STE 40 80
GAS DAMPER
AIR DAMPER
SPA
FMV
SPG t.c.
YVGS
YVG1
SPGmin
ER
TV
STIC
STS
HLE
STAB
HLB
SAL
FU
Q
~ 50 Hz 400V
KMV
FMV
MV
DESCRIPTION
P3.500 G-ZU/TCG (TC)
ECN FIRST CREATION
RBA13CB080
ECN MODIFICATION
RBA13CB080
CODE
420110103401
MODIFICATION DESCRIPTION
DESIGNER
A.POZZOBON
CONTROLLER
A.RIGONI
SIGNATURE
DATE FIST CREATION
15-03-2013
DATE ECN MODIFICATION
10-06-2013
SHEET
1
TOT. SHEET
2
CONTROL BOX
THERMOWATT TCG 211.01
LEAKAGE CONTROL
AVAILABLE
SERVOMOTOR
BERGER LAHR 4.5 BO
FLAME SENSOR
ER
BY TERMI LAWS WE RESERVED THE PROPERTY OF THIS WIRING DIAGRAM WITH PROHIBITION OF USE AND REPRODUCTION

BY TERM LAWS WE RESERVED THE PROPERTY OF THIS WIRING DIAGRAM WITH PROHIBITION OF- USE AND REPRODUCTION

Q	INTERRUTTORE GENERALE CON FUSIBILE MAIN SWITCH WITH FUSE INTERRUPTEUR GENERAL AVEC FUSIBLE INTERRUPTOR GENERAL CON FUSIBLE
ER	ELETTRODO DI RIVELAZIONE IONISATION PROBE ELECTRODE D'IONISATION ELECTRODO DE IONIZACION
MV	MOTORE VENTILATORE MOTOR FAN MUTEUR VENTILATEUR MOTOR VENTILADOR
SAL	INTERRUTTORE DI LINEA WORKING SWITCH INTERRUPTEUR DE LIGNE INTERRUPTOR DE LINEA
TV	TRASFORMATORE IGNITION TRANSFORMER TRANSFORMATEUR D'ALLUMAGE TRANSFORMADOR
HLF	LAMPADA DI FUNZIONAMENTO WORKING LAMP LAMPE DE FONCTIONNEMENT ESPIA DE FUNCIONAMIENTO
HLB	LAMPADA DI BLOCCO LUCK-OUT LAMP LAMPE DE SECURITE ESPIA DE BLOQUEO
SPA	PRESSOSTATO ARIA AIR PRESSURE SWITCH PRESSOSTAT AIR PRESOSTATO AIRE
STC	TERMOSTATO CALDAIA BOILER THERMOSTAT THERMOSTAT CHAUDIERE TERMOSTATO CALDERA
STS	TERMOSTATO DI SICUREZZA SAFETY THERMOSTAT THERMOSTAT DE SECURITE TERMOSTATO DE SEGURIDAD
STAB	TERMOSTATO DI ALTA-BASSA FIAMMA HIGH-LOW FLAME THERMOSTAT THERMOSTAT GRANDE-PETIRE ALLURE TERMOSTATO DE ALTA-BAJA LLAMA
YVG1	ELETTROVALVOLA GAS DI PRIMA FIAMMA FIRST STAGE GAS SOLENOID VALVE ELECTROVANNE GAZ PETITE ALLURE ELECTROVALVULA GAS DE 1^ LLAMA
YVGS	ELETTROVALVOLA GAS DI SICUREZZA EXTRA SAFETY GAS SOLENOID VALVE ELECTROVANNE GAZ DE SECURITE ELECTROVALVULA GAS DE SEGURIDAD
SPGmin	PRESSOSTATO GAS DI MINIMA GAS PRESSURE SWITCH MIN PRESSOSTAT GAZ PRESSION MIN PRESOSTATO GAS DE MINIMA POT.
KMV	CONTATTORE MOTORE VENTILATORE REMOTE CONTROL SWITCH (FAN MOTOR) CONTACTEUR MOTEUR VENTILATEUR TELERRUPTOR MOTOR VENTILATOR
FMV	RELE' TERMICO MOTORE VENTILATORE MOTOR THERMAL RELAY (FAN MOTOR) RELAIS THERMIQUE MOTEUR VENTILATEUR RELE' TERMICO MOTOR VENTILADOR

SP t.c	PRESSOSTATO PER CONTROLLO DI TENUTA GAS PRESSURE LEKAGE CONTROL PRESSOSTAT LE CONTROLE D'ETANCHEITI PRESOSTATO GAS CONTROL DE ESTANQUIDAD

CONTROL BOX THERMOWATT TCG 211.01	SERVOMOTOR BERGER LAHR 4.5 BO		DESCRIPTION P3.500 G-ZU/TCG (TC)	DESIGNER A.POZZOBON	SIGNATURE A.Pozzobon
LEAKAGE CONTROL AVAILABLE	FLAME SENSOR ER		ECN FIRST CREATION RBA13CB080	CODE 420110103401	CONTROLLER A.RIGONI
			ECN MODIFICATION RBA13CB080	MODIFICATION DESCRIPTION	DATE FIST CREATION 15-03-2013
					DATE ECN MODICATION 10-06-2013

SHEET 2

TOT. SHEET 2

Работы без проверка герметичности
Funcionamiento sin control de la estanqueidad
Funcionamento sem controle de estanquidade nas vál. gás
Działanie bez sprawdzenie szczelności
İşleyiş olmadan yalıtım kontrolü

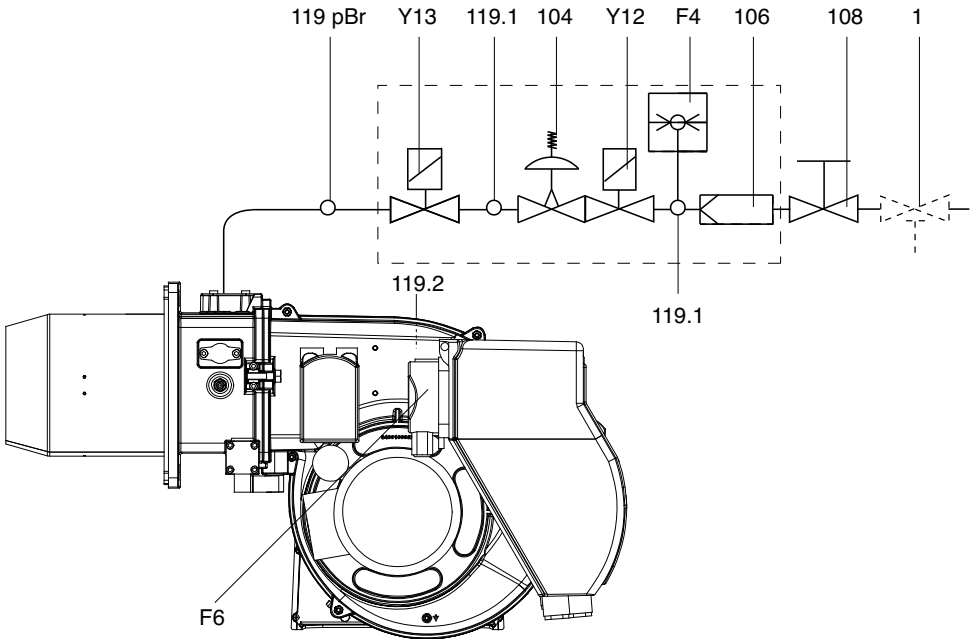

F4 Реле минимального газового давления / Presóstato gas de minima / Pressostato de gás / czujnika ciśnienia gazu / Gaz eksikliğine karşı emniyet düzeneği.

F6 Реле давления воздуха / Presóstato de aire / Pressostato de ar / Luchtdrukbewaker / czujnika ciśnienia powietrza.

Y13 Главный электромагнитный клапан / Electroválvula gas / Válvula solenoide principal / Główny elektrozawór / Ana elektrovana.

Y12 Предохранительный электромагнитный клапан / Electroválvula gas de seguridad / Válvula solenoide de segurança / Elektrozawór bezpieczeństwa / Güvenlik elektrovanası.

1 Запорный предохранительный термоклапан (должен быть установлен монтажником). / Válvula de parada de seguridad de activación térmica (tiene que montarla el instalador) / Válvula de desligamento de segurança acionada termicamente (residente na instalação) / Zabezpieczający zawór odcinający z wyłącznikiem termicznym (strona klienta) / Termik tetiklemeli güvenlik kapama vanası (müşteri tarafından).

104 Регулятор давления газа / Regulador de presión / Regulador da pressão do gás / Regulator ciśnienia gazu / Gaz basınç regülatöru.

106 Фильтр / Filtro / Peneira / Filtr / Filtre.

108 Клапан ручного отключения газа (должен быть установлен монтажником) / Válvula manual de cierre (tiene que montarla el instalador) / Válvula de esfera do gás (residente na instalação) / Ręczny zawór odcinający (strona klienta) / kapama el vanası (müşteri tarafından).

119pBr Точка измерения давления газа на выходе / Punto de medición de la presión del gas en la salida de la válvula / Ponto de medição da pressão de saída do gás / Punkt pomiaru ciśnienia wyjściowego gazu / Gaz çıkış basıncı ölçüm noktası.

119.1 Точка измерения давления газа в промежуточной камере / Punto de medición de la presión entre las válvulas de gas / Ponto de medição da pressão do gás no espaço da válvula / Punkt pomiaru ciśnienia gazu w komorze pośredniej / Ara odada gaz basıncı ölçüm noktası.

119.2 Точка измерения давления воздуха / Punto de medición de la presión de aire / Ponto de medição da pressão do ar / Punkt pomiaru ciśnienia powietrza / Hava basıncı ölçüm noktası.

Работы при проверка герметичности
Funcionamiento con control de la estanqueidad
Funcionamento com controle de estanquidade nas vál. gás
Działanie z sprawdzenie szczelności
İşleyiş ile yalıtım kontrolü

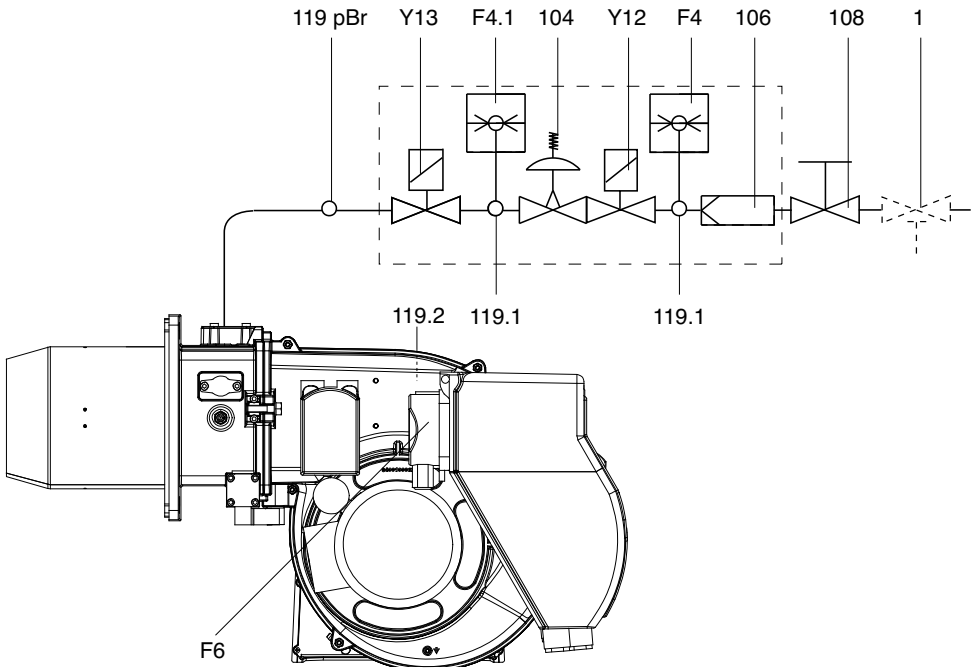

F4 Реле минимального газового давления / Presóstato gas de minima / Pressostato de gás / czujnika ciśnienia gazu / Gaz eksikliğine karşı emniyet düzeneği.

F4.1 Реле газового давления (при проверка герметичности) / Presóstato gas (control de la estanqueidad) / Pressostato de gás (controlo de estanqueidade) / czujnika ciśnienia gazu (kontrolą szczelności) / Gaz eksikliğine karşı emniyet düzeneği(Sızıntı kontrollü).

F6 Реле давления воздуха / Presóstato de aire / Pressostato de ar / Luchtdrukbewaker / czujnika ciśnienia powietrza.

Y13 Главный электромагнитный клапан / Electroválvula gas / Válvula solenoide principal / Główny elektrozawór / Ana elektrovana.

Y12 Предохранительный электромагнитный клапан / Electroválvula gas de seguridad / Válvula solenoide de segurança / Elektrozawór bezpieczeństwa / Güvenlik elektrovanası.

1 Запорный предохранительный термоклапан (должен быть установлен монтажником). / Válvula de parada de seguridad de activación térmica (tiene que montarla el instalador) / Válvula de desligamento de segurança acionada termicamente (residente na instalação) / Zabezpieczający zawór odcinający z wyłącznikiem termicznym (strona klienta) / Termik tetiklemeli güvenlik kapama vanası (müşteri tarafından).

104 Регулятор давления газа / Regulador de presión / Regulador da pressão do gás / Regulator ciśnienia gazu / Gaz basınç regülatöru.

106 Фильтр / Filtro / Peneira / Filtr / Filtre.

108 Клапан ручного отключения газа (должен быть установлен монтажником) / Válvula manual de cierre (tiene que montarla el instalador) / Válvula de esfera do gás (residente na instalação) / Ręczny zawór odcinający (strona klienta) / kapama el vanası (müşteri tarafından).

119pBr Точка измерения давления газа на выходе / Punto de medición de la presión del gas en la salida de la válvula / Ponto de medição da pressão de saída do gás / Punkt pomiaru ciśnienia wyjściowego gazu / Gaz çıkış basıncı ölçüm noktası.

119.1 Точка измерения давления газа в промежуточной камере / Punto de medición de la presión entre las válvulas de gas / Ponto de medição da pressão do gás no espaço da válvula / Punkt pomiaru ciśnienia gazu w komorze pośredniej / Ara odada gaz basıncı ölçüm noktası.

119.2 Точка измерения давления воздуха / Punto de medición de la presión de aire / Ponto de medição da pressão do ar / Punkt pomiaru ciśnienia powietrza / Hava basıncı ölçüm noktası.

Диаграммы предварительной регулировки
Diagramas de calibración
Diagramas de pré-calibragem
Wykresy wzorcowania wstępnego
Ön kalibrasyon diyagramları

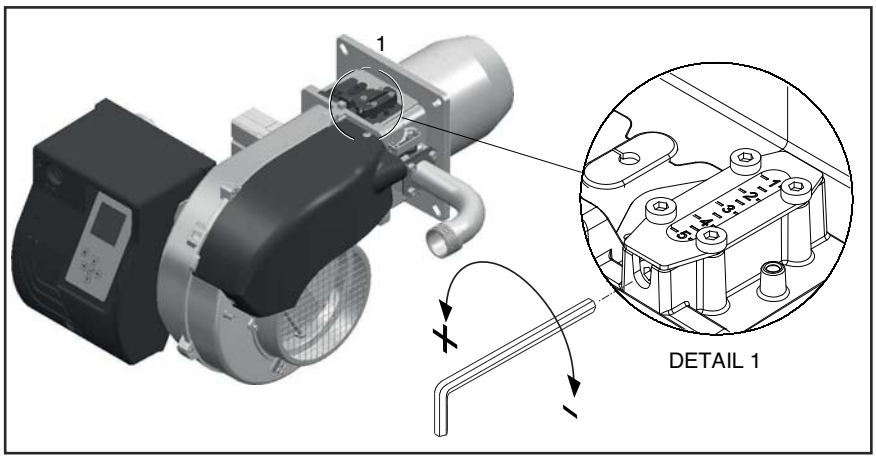

Как читать диаграммы и регулировать горелку:
-определите требуемую мощность.
-определите противодавление в топочной камере.
-выберите положение головки на диаграмме и отрегулируйте, как показано на рис. 1.
-выберите положение заслонки воздуха на диаграмме и отрегулируйте.

Cómo leer los diagramas y ajustar el quemador:
-establecer la potencia solicitada.
-establecer la presión de retorno en la cámara.
-obtener la posición del cabezal en el diagrama y ajustarla tal como se muestra en la fig.1.
-obtener la posición de la compuerta de aire en el diagrama y ajustarla.

Como ler os diagramas e regular o queimador:
-determinar a potência requerida.
-determinar a contrapressão na câmara.
-identificar a posição da cabeça no diagrama e regulá-la de acordo com a fig. 1.
-identificar a posição da persiana de ar no diagrama e regulá-la de acordo.

Jak odczytywać wykresy i regulować palnik:
-ustalić żądaną moc.
-ustalić przeciwciśnienie w komorze.
-na wykresie odczytać pozycję głowicy, po czym ustawić ją zgodnie ze wskazówkami na rysunku 1.
-na wykresie odczytać pozycję zasuwy, po czym ustawić ją zgodnie wskazówkami.

Diyagramların okunması ve brülörün ayarlanması:
-İstenen kapasiteyi tespit ediniz.
-Odadaki karşı basıncı tespit ediniz.
-Diyagramda gösterilen kafa konumunu elde ediniz ve şekil 1' deki gibi ayarlayınız.
-Diyagramda gösterilen hava kapağının pozisyonunu elde ediniz ve şekilde A' deki gibi ayarlayınız.

Диаграммы предварительной регулировки
Diagramas de calibración
Diagramas de pré-calibragem
Wykresy wzorcowania wstępnego
Ön kalibrasyon diyagramları

P3.350 ZU NATURAL GAS/LPG

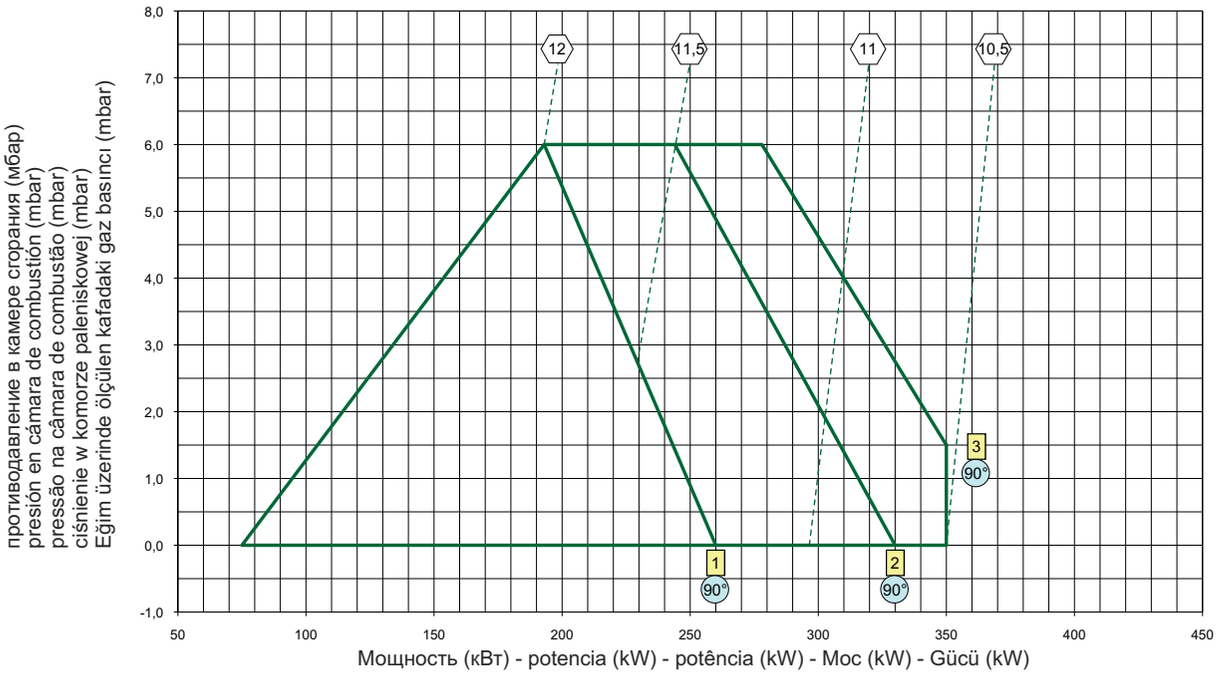

P3.500 ZU NATURAL GAS

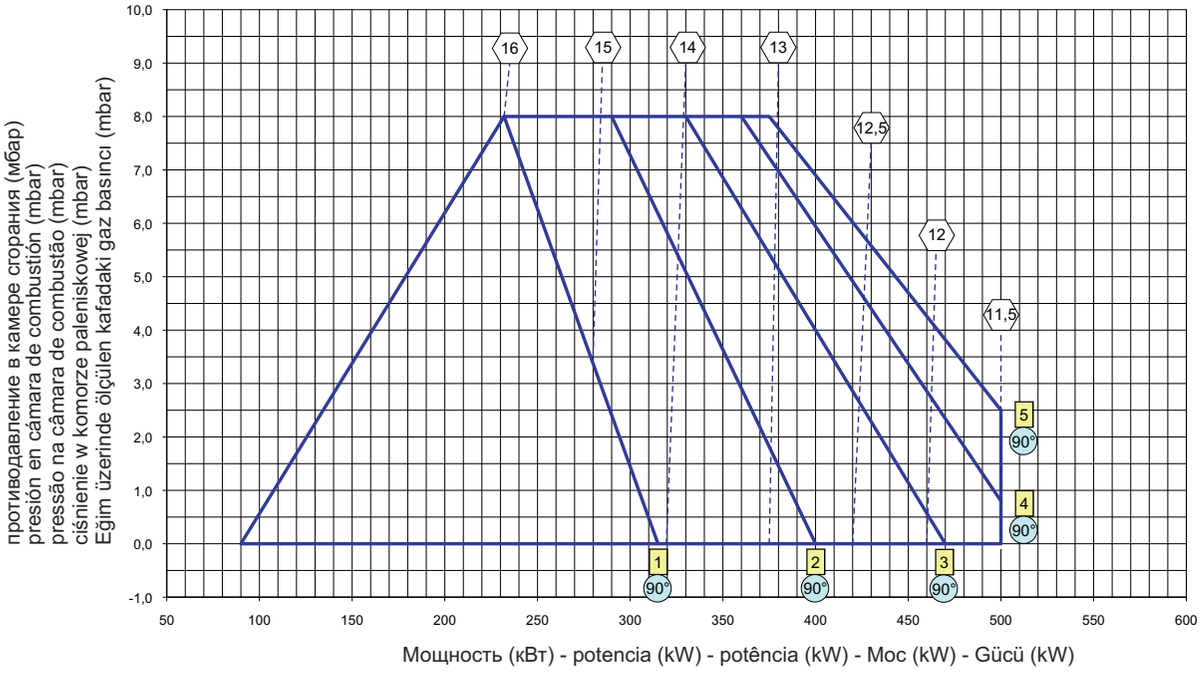

давление газа в головке, измеренное на соединительной газовой трубе (мбар)
presión de gas en la cabeza medida a la recta (mbar)
pressão de gás na cabeça medida na curva (mbar)
ciśnienie gazu w głowicy mierzone na krzywej (mbar)
kafa gaz basıncı (dirsek) (mbar)

положение головки
posición de la cabeza
posição cabeça
pozycja głowicy
Kafanın konumu

положение заслонки воздуха
posición de la compuerta de aire
posição persiana ar
pozycja zasuwy powietrza
Hava kapağının konumu

03/2014- Art. Nr. 420010540202

ПРОМЭЛЕКТРОНИКА / sales@prom-elec.com

Диаграммы предварительной регулировки
Diagramas de calibración
Diagramas de pré-calibragem
Wykresy wzorcowania wstępnego
Ön kalibrasyon diyagramları



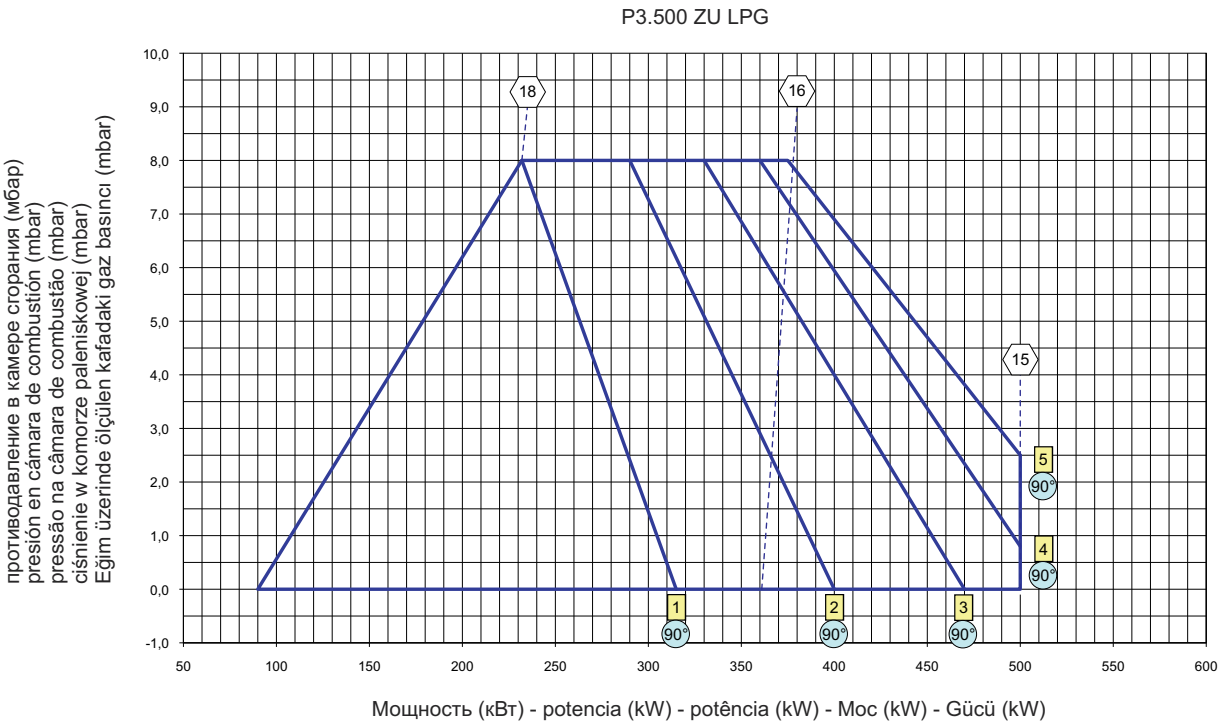

давление газа в головке, измеренное на соединительной газовой трубе (мбар)
presión de gas en la cabeza medida a la recta (mbar)
pressão de gás na cabeça medida na curva (mbar)
ciśnienie gazu w głowicy mierzone na krzywej (mbar)
kafa gaz basıncı (dirsek) (mbar)

положение головки
posición de la cabeza
posição cabeça
pozycja głowicy
Kafanın konumu

положение заслонки воздуха
posición de la compuerta de aire
posição persiana ar
pozycja zasuwy powietrza
Hava kapağının konumu

P3.350 G- ZU/TCG
P3.500 G- ZU/TCG

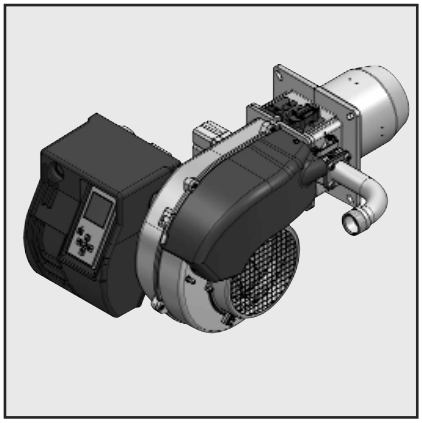

Запчасти
Piezas de recambio
Peças de substituição
Części zamienne
Yedek parçalar

CB-P3.350 G- ZU/TCG KN	3143469
CB-P3.350 G- ZU/TCG KL	3143470
CB-P3.350 G- ZU/TCG /TC KN	3143471
CB-P3.350 G- ZU/TCG /TC KL	3143472
CB-P3.500 G- ZU/TCG KN	3143473
CB-P3.500 G- ZU/TCG KL	3143474
CB-P3.500 G- ZU/TCG /TC KN	3143475
CB-P3.500 G- ZU/TCG /TC KL	3143476

03/2014- Art. Nr. 420010540202

P3.350 G- ZU/TCG
P3.500 G- ZU/TCG

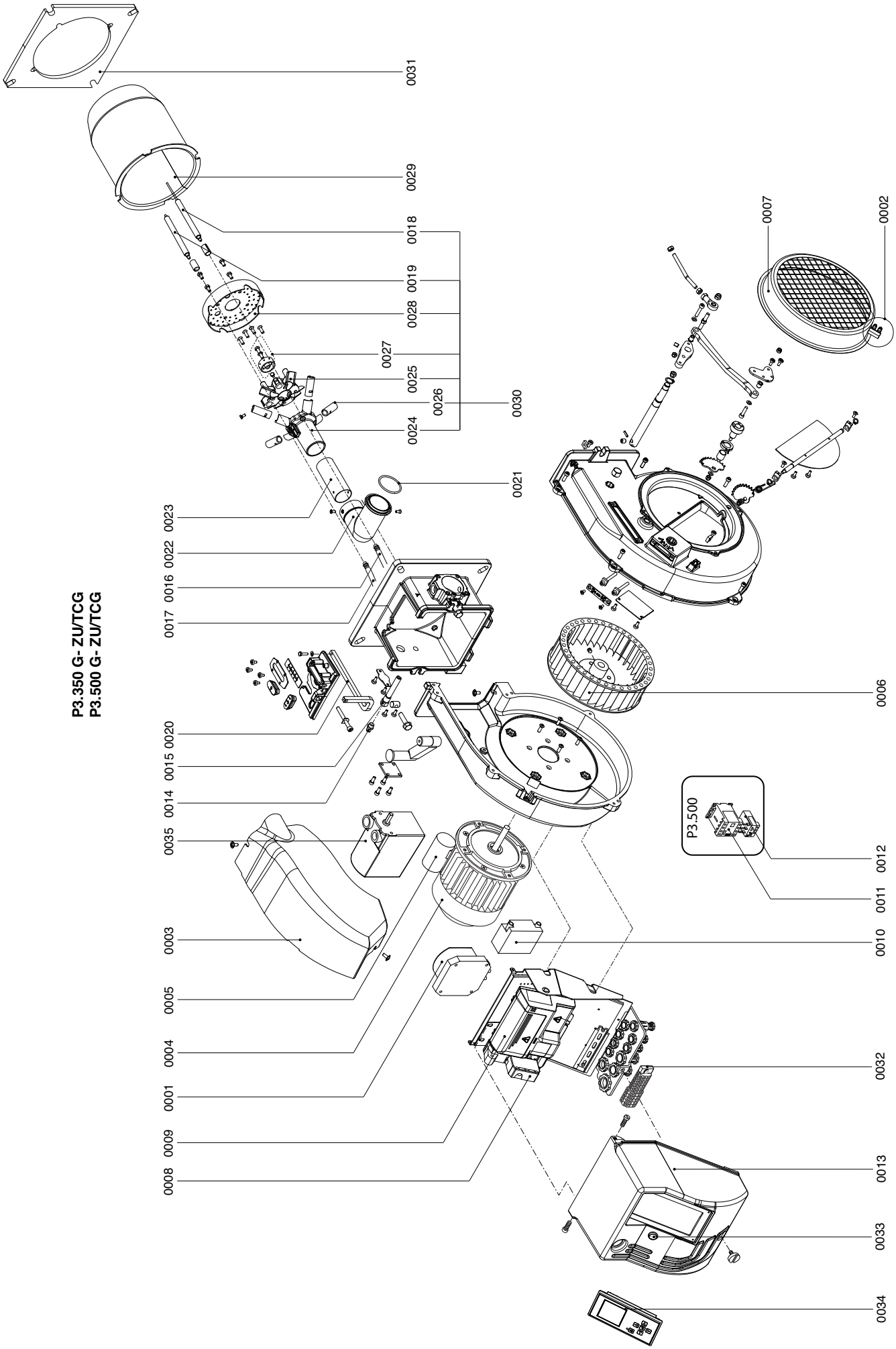

N°	НАИМЕНОВАНИЕ	DESCRIPCION	DESCRIÇÃO	OPIS	AÇIKLAMA		P3.350 G-ZU/TCG KN	P3.350 G-ZU/TCG KL	P3.350 G-ZU/TCG TC KN	P3.350 G-ZU/TCG TC KL
							3143469	3143470	3143471	3143472
0001	РЕЛЕ ДАВЛЕНИЯ ВОЗДУХА	PRESÓSTATO AIRE	PRESSÓSTATO AR	PRESOSTAT POWIETRZA	HAVA BASINCI	LGW10A2	65323027	65323027	65323027	65323027
0002	НИППЕЛИ ЗАМЕРА ДАВЛЕНИЯ В КОМП.	COJUNTO TOMAS DE AIRE	GRUPO ENTRADAS DE AR	ZESPÓŁ POBORU POWIETRZA	HAVALANDIRMA GRUBU		65325211	65325211	65325211	65325211
0003	КОЖУХ	TAPA DE QUEMADOR	CAIXA	POKRYWA	BACA		65324704	65324704	65324704	65324704
0004	ДВИГАТЕЛЬ	MOTOR	MOTOR	SILNIK	MOTOR	SIMEL 300 W	65326035	65326035	65326035	65326035
0005	КОНДЕНСАТОР	CONDENSADOR	CONDENSADOR	KONDENSATOR	KONDANSATÖR	10 µF	65321855	65321855	65321855	65321855
0006	РАБОЧЕЕ КОЛЕСО ВЕНТИЛЯТОРА	VENTILADOR	VENTOINHA	WIRNIK	HAVALANDIRMA	180X80	65324709	65324709	65324709	65324709
0007	ВОЗДУХОЗАБОР	TOMA DE AIRE	TAMPA	OSŁONA	KAPAK (BAŞLIK)		65325586	65325586	65325586	65325586
0008	ШТЕКЕР WIELAND	TOMA DE AIRE	FICHA WIELAND	WTYCZKA WIELAND	WIELAND VALFI	7	65322069	65322069	65322069	65322069
0009	БЛОК УПРАВЛЕНИЯ	EQUIPO CONTROL LLAMA	APARELHO DE CONTROLO	PRZYRZĄDY KONTROLNE	KONTROL CİHAZI	TCG211.00	65300880	65300880	65300880	65300880
0010	ТРАНСФОРМАТОР	TRANSFORMADOR	TRANSFORMADOR	TRANSFORMATOR	TRANSFORMATÖR		65323258	65323258	65323258	65323258
0011	ДИСТАНЦИОННЫЙ ПУСКАТЕЛЬ	EMPALME MOTOR VENTILADOR	CONTATOR	STYCZNIK	KONTAKTÖRÜ	BG0910 A230	-	-	-	-
0012	ТЕПЛОВОЕ РЕЛЕ ДВИГАТЕЛЯ	TERMICO	RELAY 'TÉRMICA	PRZEKAŹNIK "THERMAL	RÖLE 'TERMAL	RF9 1,4-2 ,3A	-	-	-	-
0013	КОРОБКА	CAJA	CAIXA	SKRZYNKA	KUTU		65320477	65320477	65320477	65320477
0014	ПОРТ ДАВЛЕНИЯ	ACCESO DE PRESIÓN	PRESSÃO DE SÃIDA	CIŚNIENIE WYLOT	ÇIKIŞ BASINCI		65323053	65323053	65323053	65323053
0015	ПОРТ ДАВЛЕНИЯ ПОДДЕРЖКИ	SOPORTE ACCESO DE PRESIÓN	SUPORTE PRESSÃO DE SÃIDA	WSPARCIE CIŚNIENIE WYLOT	DESTEK ÇIKIŞ BASINCI		65324691	65324691	65324691	65324691
0016	КАБЕЛЬ ИОНИЗАЦИИ	CABLE DE IONIZACION	CABO DE REVELAÇÃO	KABEL POMIAROWY	TESPİT KABLOSU		65320946	65320947	65320946	65320947
0017	КАБЕЛЬ РОЗЖИГА	CABLE DE ENCENDIDO	CABO DE LIGAÇÃO	KABEL ZAPŁONOWY	ATEŞLEME KABLOSU		65320944	65324194	65320944	65324194
0018	ЭЛЕКТРОД ИОНИЗАЦИИ	ELECTRODO DE IONIZACION	ELÉTRODO DE REVELAÇÃO	ELEKTRODA POMIAROWA	TESPİT ELEKTROTU		65320950	65320950	65320950	65320950
0019	ЭЛЕКТРОД РОЗЖИГА	ELECTRODO DE ENCENDIDO	ELÉTRODO DE LIGAÇÃO	ELEKTRODA ZAPŁONOWA	ATEŞLEME ELEKTROTU		65324331	65324331	65324331	65324331
0020	РЕГУЛИРОВОЧНЫЙ ШТОК ОГНЕВОЙ ГОЛОВКИ	SOPORTE CABEZA DE COMBUSTIÓN	VARETA REGULAÇÃO CABEÇA	DRĄŻEK REGULACYJNY GŁOWICY	KAFA AYAR RODU		65324692	65324693	65324692	65324693
0021	УПЛОТНИТЕЛЬНОЕ КОЛЬЦО	ORING	O-RING	ORING	O HALKASI		65324700	65324700	65324700	65324700
0022	УПЛОТНИТЕЛЬНОЕ КОЛЬЦО	CODO	CURVA TUBO SUPORTE CABEÇA	CURVE RURA WSPORNIKOWA GŁOWICY	EĞRİ KAFA DESTEK TÜPÜ		65324702	65324702	65324702	65324702
0023	СОЕДИНИТЕЛЬНАЯ ГАЗОВАЯ ТРУБА	TUBO	TUBO SUPORTE CABEÇA	RURA WSPORNIKOWA GŁOWICY	KAFA DESTEK TÜPÜ		65324711	65324712	65324711	65324712
0024	ОГНЕВАЯ ГОЛОВКА	CABEZA DE COMBUSTIÓN	CABEÇA DE COMBUSTÃO	GŁOWICA SPALANIA	YAKIM KAFASI		65324694	65324694	65324694	65324694
0025	ЗАГЛУШКА ОГНЕВОЙ ГОЛОВКИ	TAPA CABEZA DE COMBUSTIÓN	TAMPA CABEÇA	ZATYCZKA GŁOWICY	KAFA KAPAĞI		65324539	65324539	65324539	65324539
0026	РАССЕКАТЕЛЬ	DIFUSOR	DIFUSOR	DYFUZOR	DİFÜZÖR	G20-25	65324714	65324714	65324714	65324714
						G31	65324715	65324715	65324715	65324715
0027	ПЕРЕДНЯЯ ВСТАВКА	GRUPO TUBO ANTERIOR	CAVILHA	NOSEK	BURUN	G20-25	65324716	65324716	65324716	65324716
						G31	65324717	65324717	65324717	65324717
0028	ПЕРЕДНИЙ ДИСК	DISCO	DISC	DISC	DİSK		65324708	65324708	65324708	65324708
0029	ТРУБА ЖАРОВАЯ	TUBO LLAMA	TUBEIRA	LUFA PALNIKA	AĞIZLIK		65324706	65324707	65324706	65324707
0030	ОГНЕВАЯ ГОЛОВКА В СБОРЕ	GRUPO CABEZA DE COMBUSTIÓN	GRUPO CABEÇA	ZESPÓŁ GŁOWICY	KAFA GRUBU	G20-25	65324727	65324727	65324727	65324727
						G31	65324729	65324729	65324729	65324729
0031	УПЛОТНИТЕЛЬНАЯ ПРОКЛАДКА	JUNTA	VEDANTE	USZCZELKA	GARNİTÜR		65324701	65324701	65324701	65324701
0032	ГНЕЗДО ПЛАВКОГО ПРЕДОХРАНИТЕЛЯ	PORTAFUSIBLE	SUPORTE FUSE	WSPARCIA BEZPIECZNIK	DESTEK SİGORTA		65324279	65324279	65324279	65324279
0033	ГЛАВНЫЙ ВЫКЛЮЧАТЕЛЬ	INTERRUPTOR DE LINEA	CHAVE PRINCIPAL	GŁÓWNY WYŁĄCZNIK	ANA ŞALTER		65324696	65324696	65324696	65324696
0034	ДИСПЛЕИ	PANTALLA	DISPLAY	WYŚWIETLACZ	GÖSTERGE		65301109	65301109	65301109	65301109
0035	СЕРВОДВИГАТЕЛЬ	SERVOMOTOR	SERVOMOTOR	SERWOMOTOR	SERVO MOTORU	STE 4,5 B0.37/6-R	65300527	65300527	65300527	65300527

N°	НАИМЕНОВАНИЕ	DESCRIPCION	DESCRIÇÃO	OPIS	AÇIKLAMA		P3.500 G-ZU/TCG KN	P3.500 G-ZU/TCG KL	P3.500 G-ZU/TCG TC KN	P3.500 G-ZU/TCG TC KL
							3143473	3143474	3143475	3143476
0001	РЕЛЕ ДАВЛЕНИЯ ВОЗДУХА	PRESÓSTATO AIRE	PRESSÓSTATO AR	PRESOSTAT POWIETRZA	HAVA BASINCI	LGW10A2	65323027	65323027	65323027	65323027
0002	НИППЕЛИ ЗАМЕРА ДАВЛЕНИЯ В КОМП.	COJUNTO TOMAS DE AIRE	GRUPO ENTRADAS DE AR	ZESPÓŁ POBORU POWIETRZA	HAVALANDIRMA GRUBU		65325211	65325211	65325211	65325211
0003	КОЖУХ	TAPA DE QUEMADOR	CAIXA	POKRYWA	BACA		65324704	65324704	65324704	65324704
0004	ДВИГАТЕЛЬ	MOTOR	MOTOR	SILNIK	MOTOR	SIMEL 550 W	65326034	65326034	65326034	65326034
0005	КОНДЕНСАТОР	CONDENSADOR	CONDENSADOR	KONDENSATOR	KONDANSATÖR	10 μF	-	-	-	-
0006	РАБОЧЕЕ КОЛЕСО ВЕНТИЛЯТОРА	VENTILADOR	VENTOINHA	WIRNIK	HAVALANDIRMA	200X80	65324710	65324710	65324710	65324710
0007	ВОЗДУХОЗАБОР	TOMA DE AIRE	TAMPA	OSŁONA	KAPAK (BAŞLIK)		65325586	65325586	65325586	65325586
0008	ШТЕКЕР WIELAND	TOMA DE AIRE	FICHA WIELAND	WTYCZKA WIELAND	WIELAND VALFI	7	65322069	65322069	65322069	65322069
0009	БЛОК УПРАВЛЕНИЯ	EQUIPO CONTROL LLAMA	APARELHO DE CONTROLO	PRZYRZĄDY KONTROLNE	KONTROL CİHAZI	TCG211.00	65300880	65300880	65300880	65300880
0010	ТРАНСФОРМАТОР	TRANSFORMADOR	TRANSFORMADOR	TRANSFORMATOR	TRANSFORMATÖR		65323258	65323258	65323258	65323258
0011	ДИСТАНЦИОННЫЙ ПУСКАТЕЛЬ	EMPALME MOTOR VENTILADOR	CONTATOR	STYCZNIK	KONTAKTÖRÜ	BG0910 A230	65323138	65323138	65323138	65323138
0012	ТЕПЛОВОЕ РЕЛЕ ДВИГАТЕЛЯ	TERMICO	RELAY 'TÉRMICA	PRZEKAŹNIK "THERMAL	RÖLE 'TERMAL	RF9 1,4-2 ,3A 2V3	65323098	65323098	65323098	65323098
0013	КОРОБКА	CAJA	CAIXA	SKRZYNKA	KUTU		65320477	65320477	65320477	65320477
0014	ПОРТ ДАВЛЕНИЯ	ACCESO DE PRESIÓN	PRESSÃO DE SÃIDA	CIŚNIENIE WYLOT	ÇIKIŞ BASINCI		65323053	65323053	65323053	65323053
0015	ПОРТ ДАВЛЕНИЯ ПОДДЕРЖКИ	SOPORTE ACCESO DE PRESIÓN	SUPORTE PRESSÃO DE SÃIDA	WSPARCIE CIŚNIENIE WYLOT	DESTEK ÇIKIŞ BASINCI		65324691	65324691	65324691	65324691
0016	КАБЕЛЬ ИОНИЗАЦИИ	CABLE DE IONIZACION	CABO DE REVELAÇÃO	KABEL POMIAROWY	TESPİT KABLOSU		65320946	65320947	65320946	65320947
0017	КАБЕЛЬ РОЗЖИГА	CABLE DE ENCENDIDO	CABO DE LIGAÇÃO	KABEL ZAPŁONOWY	ATEŞLEME KABLOSU		65320944	65324194	65320944	65324194
0018	ЭЛЕКТРОД ИОНИЗАЦИИ	ELECTRODO DE IONIZACION	ELÉTRODO DE REVELAÇÃO	ELEKTRODA POMIAROWA	TESPİT ELEKTROTU		65320950	65320950	65320950	65320950
0019	ЭЛЕКТРОД РОЗЖИГА	ELECTRODO DE ENCENDIDO	ELÉTRODO DE LIGAÇÃO	ELEKTRODA ZAPŁONOWA	ATEŞLEME ELEKTROTU		65324331	65324331	65324331	65324331
0020	РЕГУЛИРОВОЧНЫЙ ШТОК ОГНЕВОЙ ГОЛОВКИ	SOPORTE CABEZA DE COMBUSTION	VARETA REGULAÇÃO CABEÇA	DRĄŻEK REGULACYJNY GŁOWICY	KAFA AYAR RODU		65324692	65324693	65324692	65324693
0021	УПЛОТНИТЕЛЬНОЕ КОЛЬЦО	ORING	O-RING	ORING	O HALKASI		65324700	65324700	65324700	65324700
0022	УПЛОТНИТЕЛЬНОЕ КОЛЬЦО	CODO	CURVA TUBO SUPORTE CABEÇA	CURVE RURA WSPORNIKOWA GŁOWICY	EĞRİ KAFA DESTEK TÜPÜ		65324702	65324702	65324702	65324702
0023	СОЕДИНИТЕЛЬНАЯ ГАЗОВАЯ ТРУБА	TUBO	TUBO SUPORTE CABEÇA	RURA WSPORNIKOWA GŁOWICY	KAFA DESTEK TÜPÜ		65324711	65324712	65324711	65324712
0024	ОГНЕВАЯ ГОЛОВКА	CABEZA DE COMBUSTIÓN	CABEÇA DE COMBUSTÃO	GŁOWICA SPALANIA	YAKIM KAFASI		65324694	65324694	65324694	65324694
0025	ЗАГЛУШКА ОГНЕВОЙ ГОЛОВКИ	TAPA CABEZA DE COMBUSTIÓN	TAMPA CABEÇA	ZATYCZKA GŁOWICY	KAFA KAPAĞI		65324539	65324539	65324539	65324539
0026	РАССЕКАТЕЛЬ	DIFUSOR	DIFUSOR	DYFUZOR	DİFÜZÖR	G20-25	65324713	65324713	65324713	65324713
						G31	65324715	65324715	65324715	65324715
0027	ПЕРЕДНЯЯ ВСТАВКА	GRUPO TUBO ANTERIOR	CAVILHA	NOSEK	BURUN	G20-25	65324716	65324716	65324716	65324716
						G31	65324717	65324717	65324717	65324717
0028	ПЕРЕДНИЙ ДИСК	DISCO	DISC	DISC	DİSK		65324708	65324708	65324708	65324708
0029	ТРУБА ЖАРОВАЯ	TUBO LLAMA	TUBEIRA	LUFA PALNIKA	AĞIZLIK		65324706	65324707	65324706	65324707
0030	ОГНЕВАЯ ГОЛОВКА В СБОРЕ	GRUPO CABEZA DE COMBUSTIÓN	GRUPO CABEÇA	ZESPÓŁ GŁOWICY	KAFA GRUBU	G20-25	65324728	65324728	65324728	65324728
						G31	65324729	65324729	65324729	65324729
0031	УПЛОТНИТЕЛЬНАЯ ПРОКЛАДКА	JUNTA	VEDANTE	USZCZELKA	GARNİTÜR		65324701	65324701	65324701	65324701
0032	ГНЕЗДО ПЛАВКОГО ПРЕДОХРАНИТЕЛЯ	PORTAFUSIBLE	SUPORTE FUSE	WSPARCIA BEZPIECZNIK	DESTEK SİGORTA		65324279	65324279	65324279	65324279
0033	ГЛАВНЫЙ ВЫКЛЮЧАТЕЛЬ	INTERRUPTOR DE LINEA	CHAVE PRINCIPAL	GŁÓWNY WYŁĄCZNIK	ANA ŞALTER		65324696	65324696	65324696	65324696
0034	ДИСПЛЕИ	PANTALLA	DISPLAY	WYŚWIETLACZ	GÖSTERGE		65301109	65301109	65301109	65301109
0035	СЕРВОДВИГАТЕЛЬ	SERVOMOTOR	SERVOMOTOR	SERWOMOTOR	SERVO MOTORU	STE 4,5 B0.37/6-R	65300527	65300527	65300527	65300527

elco

www.elco.net

		Hotline
DE	**ELCO GmbH** Dreieichstrasse 10 64546 Mörfelden-Walldorf	Tel. 06 105/968 192 Fax 06 105/968 199 www.elco-burners.com
FR	**Elco Industrie** 18, rue des Buchillons Ville-La-Grand BP 264 74106 Annemasse cedex	Tel.+ 33 4 50 87 76 10 Fax + 33 4 50 87 76 11 www.elco-burners.com
RU	**Representative Office AO "ELCO" Burners Division Ariston Thermo Group** Bolshaya Novodmitrovskaya 14/1 - 6th floor - Office 626 127015 Moscow - Russia	Tel +7 495 783 0440 # 4128 Fax + 7 495 783 0442 www.elco-burners.com
TR	**Ariston Thermo Isitma ve Sogutma Sistemleri Ithlat, Ihracat ve Dagitim Ltd. Sti.** Sakayik Sokak Nisantasi Plaza, No:38/2 K:1 D:7 34365 Tesvikiye - Istanbul	Tel. +90 212 240 74 50 Fax +90 212 240 74 51 www.elco-burners.com
CN	**CEB Shanghai Representative Office** 17B V-Capital Bldg No. 333 Xian Xia Road 200336 Shanghai	Tel: +86 21 3252 2078 Fax: +86 21 3252 2166 www.elco-burners.com www.elco.com.cn

Hergestellt in der EU. Fabriqué en EU. Fabricato in EU.
Angaben ohne Gewähr. Document non contractuel. Documento non contrattuale.

03/2014- Art. Nr. 420010540202