Bruciatore di gasolio • Gas oil burner • Brûleur fioul domestique • Ölbrenner • Oliebrander

Gulliver RG1R

COD. **3736400 - 3736401**
COD. **3736410 - 3736403 (BIO)**

TIPO / TYPE / TYP **364T1**

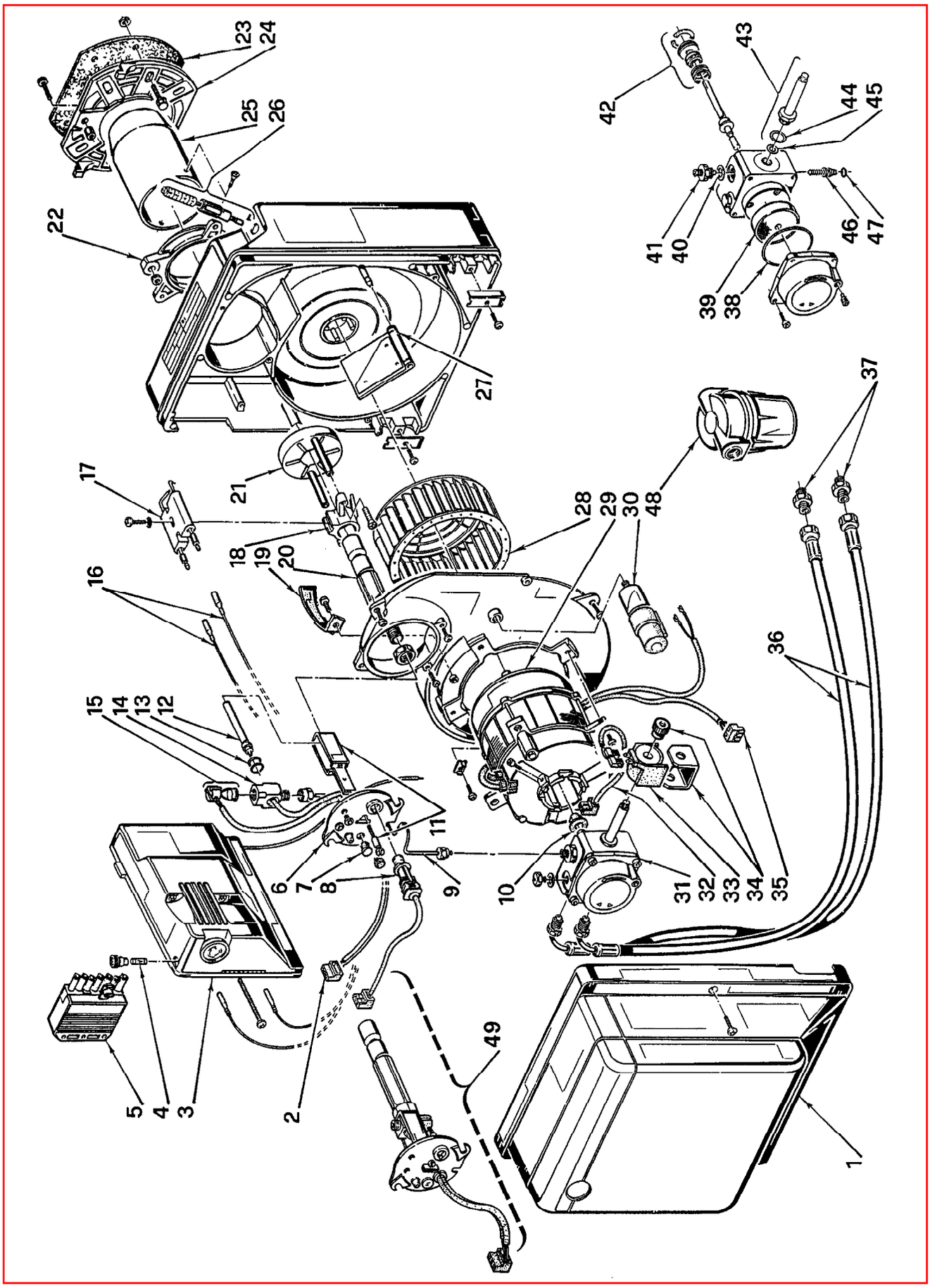

2907145 - 07/98

ПРОМЭЛЕКТРОНИКА / sales@prom-elec.com

N.	COD.	3736400	3736401	3736410	3736403	DESCRIZIONE	DESCRIPTION	DESCRIPTION	BESCHREIBUNG	BENAMING	MATRICOLA BRUCIATORE BURNER SERIAL NUMBER MATRICULE BRULEUR BRENNER KENN-NUMMER REGISTRATIENR. BRANDER
1	**3008080**	•	•	•	•	COFANO	COVER	CAPOT	VERKLEIDUNG	BRANDERKAP	
2	**3007456**	•	•	•	•	PRESA	SOCKET	PRISE	STECKDOSE	STOPCONTACT	
3	**3001175**	**A**	•	•	•	APPARECCHIATURA 553SE	CONTROL BOX 553SE	BOITE DE CONTROLE 553SE	STEUERGERÄT 553SE	CONTROLEDOOS 553SE	
4	**3007396**	•	•	•	•	FUSIBILE	FUSE	FUSIBLE	SCHMELZSICHERUNG	ZEKERING	
5	**3006937**	•	•	•	•	SPINA A 7 POLI	7 PIN PLUG	FICHE 7 POLES	7 - POLIGER STECKER	7 - POLIGE STEKKER	
6	**3007510**	•	•	•	•	COPERCHIO	COVER	COUVERCLE	DECKEL	DEKSEL	
7	**3007458**	•	•	•	•	VETRINO	VIEWING PORT	REGARD	SCHAUGLAS	KIJKGLAS	
8	**3007857**	•				FOTORESISTENZA	P.E. CELL	CELLULE PHOTORESIST.	FOTOWIDERSTAND	FOTOCEL	≤ 01104100952
8	**3007839**	•				FOTORESISTENZA	P.E. CELL	CELLULE PHOTORESIST.	FOTOWIDERSTAND	FOTOCEL	≥ 01104100953
8	**3007839**		•	•	•	FOTORESISTENZA	P.E. CELL	CELLULE PHOTORESIST.	FOTOWIDERSTAND	FOTOCEL	
9	**3007619**	•	•	•	•	TUBO	TUBE	TUYAU	DRUCKROHR	DRUKLEIDING	
10	**3000443**	•	•	•	•	GIUNTO	JOINT	ACCOUPLEMENT	KUPPLUNG	KOPPELING	
11	**3007620**	•	•	•	•	STAFFA E VITE	BRACKET AND SCREW	SUPPORT ET VIS	TRAGBÜGEL UND SCHRAUBE	DRAAGBEUGEL EN SCHROEF	
12	**3007464**	•	•	•	•	RISCALDATORE PTC	HEATER PTC	RECHAUFFEUR PTC	PTC ERHITZER	PTC VERWARMER	
13	**3007172**	•	•	•	•	ANELLO OR	O - RING	JOINT TORIQUE	O - RING	DICHTING O - RING	
14	**3007463**	•	•	•	•	RACCORDO	CONNECTOR	MAMELON	NIPPEL	NIPPEL	
15	**3007462**	•	•	•	•	TERMOSTATO	THERMOSTAT	THERMOSTAT	THERMOSTAT	THERMOSTAAT	
16	**3007465**	•	•	•	•	COLLEGAMENTO A.T.	HIGH VOLTAGE LEAD	CABLE HAUTE TENSION	ZÜNDKABEL	HOOGSPANNINGSKABEL	
17	**3007617**	•	•	•	•	GRUPPO ELETTRODI	ELECTRODE ASSEMBLY	GROUPE ELECTRODES	ELEKTRODESYSTEM	ELECTRODENGROEP	
18	**3007466**	•	•	•	•	SUPPORTO	SUPPORT	PORTE ACCROCHEUR	HALTERUNG	HOUDER VLAMHAKER	
19	**3007475**	•	•	•	•	CONVOGLIATORE	SUCTION DUCT	CONVOYEUR D'AIR	ANSAUGÖFFNUNG	LUCHTGELEIDER	
20	**3007467**	•	•	•	•	PORTAUGELLO	NOZZLE HOLDER	PORTE GICLEUR	DÜSENSTOCK	SPROEIERHOUDER	
21	**3007616**	•	•	•	•	ELICA	DIFFUSER DISC	ACCROCHE FLAMME	STAUSCHEIBE	VLAMHOUDER	
22	**3007515**	•	•	•	•	COLLARE	COLLAR	COLLIER	INNERER FLANSCH	TEGENFLENS	
23	**3005787**	•	•	•	•	SCHERMO	GASKET	JOINT	DICHTUNG	DICHTING	
24	**3008636**	•	•	•	•	FLANGIA	FLANGE	BRIDE	FLANSCH	FLENS	
25	**3007618**	•	•	•	•	BOCCAGLIO	BLAST TUBE	GUEULARD	BRENNERROHR	BRANDERKOP	
26	**3007517**	•	•	•	•	REGOLATORE SERRANDA	AIR DAMPER REGULATOR	SYSTEME REGLAGE D'AIR	LUFTKLAPPENREGLER	LUCHTREGELINGSYSTEEM	
27	**3007519**	•	•	•	•	SERRANDA	AIR DAMPER	VOLET AIR	LUFTKLAPPE	LUCHTKLEP	
28	**3007476**	•	•	•	•	GIRANTE	FAN	VENTILATEUR	GEBLÄSERAD	VENTILATOR	
29	**3008489**	•	•	•	•	MOTORE	MOTOR	MOTEUR	MOTOR	MOTOR	
30	**3007479**	•	•	•	•	CONDENSATORE 4μF	CAPACITOR 4μF	CONDENSATEUR 4μF	KONDENSATOR 4μF	CONDENSATOR 4μF	
31	**3007771**	•	•	•		POMPA	PUMP	POMPE	PUMPE	POMP	
31	**3007808**				•	POMPA	PUMP	POMPE	PUMPE	POMP	
32	**3007772**	•	•	•	•	COLLEGAMENTO	LEAD	CABLE DE CONNEXION	VERBINDUNG	VERBINDINGSKABEL	
33	**3007565**	•	•	•	•	BOBINA	COIL	BOBINE	MV SPULE	SPOEL	
34	**3007566**	•	•	•	•	MANTELLO E POMELLO	SHELL AND KNOB	ETRIER ET ECROU	BÜGEL UND KNOPF	BEUGEL EN MOER	
35	**3007454**	•	•	•	•	PRESA (motore)					
36	**3005720**	•	•	•		TUBO FLESSIBILE	FLEXIBLE OIL LINE	FLEXIBLE	SCHLAUCH	FLEXIBEL	
36	**3007609**				•	TUBO FLESSIBILE	FLEXIBLE OIL LINE	FLEXIBLE	SCHLAUCH	FLEXIBEL	
37	**3009068**	•	•	•	•	RACCORDO	CONNECTOR	MAMELON	NIPPEL	NIPPEL	
38	**3007162**	•	•	•		ANELLO OR	O - RING	JOINT TORIQUE	O - RING	DICHTING O - RING	
38	**3007175**				•	ANELLO OR	O - RING	JOINT TORIQUE	O - RING	DICHTING O - RING	
39	**3005719**	•	•	•	•	FILTRO	FILTER	FILTRE	FILTER	FILTER	
40	**3007087**	•	•	•	•	GUARNIZIONE	SEAL	JOINT	DICHTUNG	PAKKING	
41	**3007268**	•	•	•	•	RACCORDO	CONNECTOR	MAMELON	NIPPEL	NIPPEL	
42	**3000439**	•	•	•		ORGANO DI TENUTA	PUMP SEAL	ORGANE D'ETANCHEITE	WELLENDICHTUNG	ASDICHTING	

ПРОМЭЛЕКТРОНИКА / sales@prom-elec.com

N.	COD.	3736400	3736401	3736410	3736403	DESCRIZIONE	DESCRIPTION	DESCRIPTION	BESCHREIBUNG	BENAMING	MATRICOLA BRUCIATORE BURNER SERIAL NUMBER MATRICULE BRULEUR BRENNER KENN-NUMMER REGISTRATIENR. BRANDER
42	**3007612**				•	ORGANO DI TENUTA	PUMP SEAL	ORGANE D'ETANCHEITE	WELLENDICHTUNG	ASDICHTING	
43	**3007582**	•	•	•		VALVOLA	NEEDLE VALVE	VANNE	NADELVENTIL	VENTIEL	
43	**3007871**				•	VALVOLA	NEEDLE VALVE	VANNE	NADELVENTIL	VENTIEL	
44	**3007173**	•	•	•		ANELLO OR	O - RING	JOINT TORIQUE	O - RING	DICHTING O - RING	
44	**3007872**				•	ANELLO OR	O - RING	JOINT TORIQUE	O - RING	DICHTING O - RING	
45	**3007156**	•	•	•		ANELLO OR	O - RING	JOINT TORIQUE	O - RING	DICHTING O - RING	
45	**3007177**				•	ANELLO OR	O - RING	JOINT TORIQUE	O - RING	DICHTING O - RING	
46	**3007202**	•	•	•	•	REGOLATORE	REGULATOR	REGULATEUR	REGLER	REGELAAR	
47	**3007028**	•	•	•		ANELLO OR	O - RING	JOINT TORIQUE	O - RING	DICHTING O - RING	
47	**3007169**				•	ANELLO OR	O - RING	JOINT TORIQUE	O - RING	DICHTING O - RING	
48	**3007610**				•	FILTRO	FILTER	FILTRE	FILTER	FILTER	
49	**3007656**	•	•	•	•	**ASSIEME PORTAUGELLO** Comprende le pos. 2-6-7-11 12-13-14-15-20.	**NOZZLE HOLDER ASSEMBLY** Includes codes: 2-6-7-11-12 13-14-15-20.	**PORTE GICLEUR** Comprend les pos. 2-6-7-11 12-13-14-15-20.	**DÜSENSTOCK** Beinhalter Pos. 2-6-7-11-12 13-14-15-20.	**SPROEIERHOUDER-GROUP** Inclusief pos. 2-6-7-11-12-13 14-15-20.	
						(**A**) Per bruciatori cod. 3736400 con matricola ≤ 01104100952 chiedere anche la fotoresistenza 3007839.	(**A**) For burners code 3736400 with serial number ≤ 01104100952 ask also for the photoresistance 3007839.	(**A**) Pour brûleur code 3736400 avec matricule ≤ 01104100952 demander aussi la cellule 3007839.	(**A**) Für Brenner Kodex 3736400 mit Kenn-nummer ≤ 01104100952 fragen auch nach dem Photowiderstand 3007839.	(**A**) Vraag voor de brander met code 3736400 en inschrijvingsnummer ≤ 01104100952 eveneens de fotocel 3007839 aan.	