RIELLO

I Bruciatore di gas ad aria soffiata
GB Forced draught gas burner
F Brûleur gaz à air soufflé
D Gas-Gebläsebrenner
E Quemador de gas de aire soplado

Funzionamento bistadio
Two stage operation
Fonctionnement à deux allures
Zweistufiger Betrieb
Funcionamiento a dos llamas

CODICE - CODE CÓDIGO	MODELLO - MODEL - MODELE MODELL - MODELO	TIPO - TYPE - TYP
3758705	RIELLO 40 FS5D	587M

20146161 (2) - 01/2020

ПРОМЭЛЕКТРОНИКА / sales@prom-elec.com

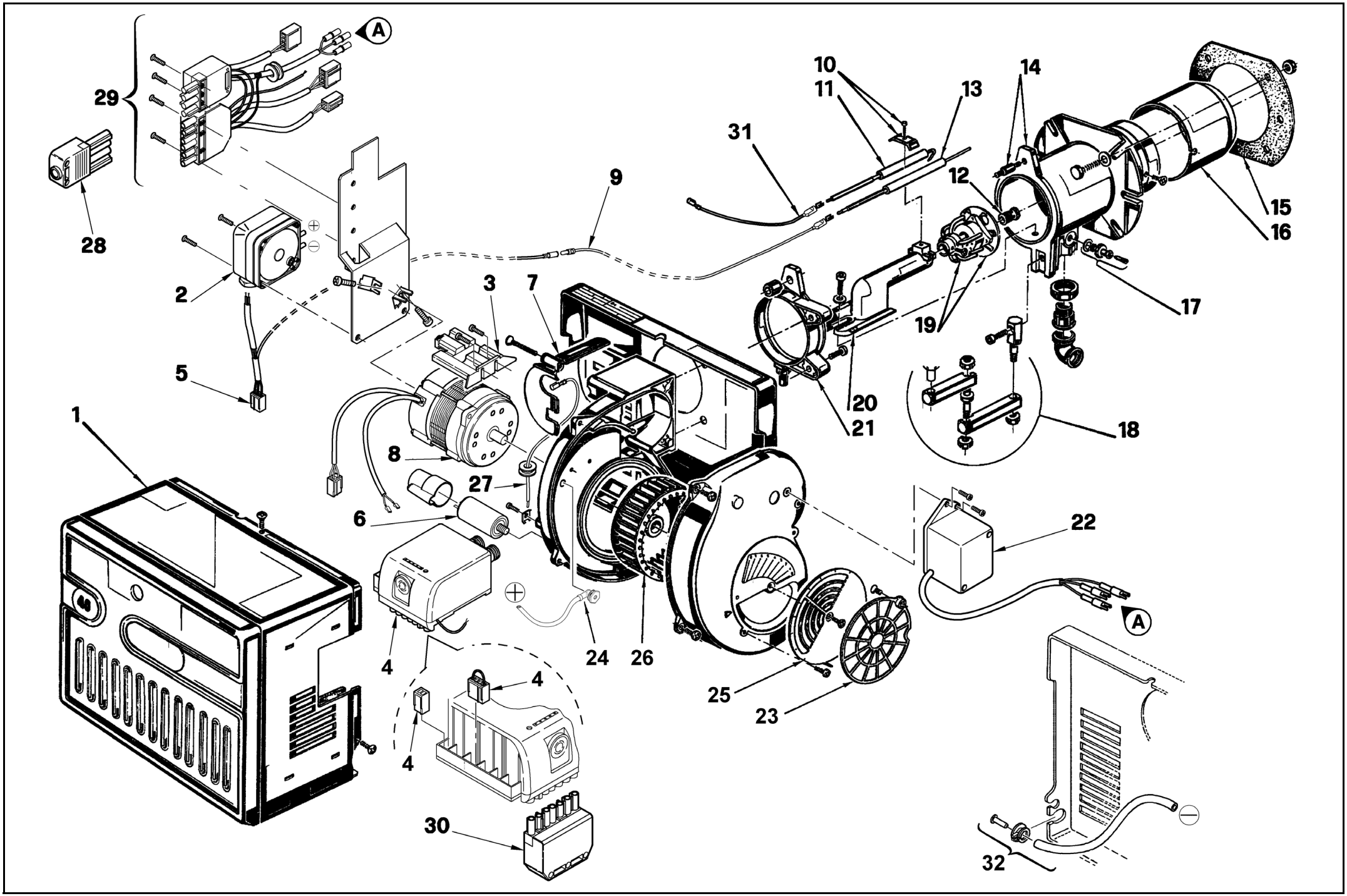
A
29
28
2
5
9
3
7
10
11
13
14
31
12
15
16
17
19
20
21
18
1
8
27
6
4
24
26
22
A
25
23
4
4
4
30
32

20146161

N.	COD.	DESCRIZIONE	DESCRIPTION	DESCRIPTION	BESCHREIBUNG	DENOMINACION	MATRICOLA BRUCIATORE BURNER SERIAL NUMBER MATRICULE BRULEUR BRENNER KENN-NUMMER MATRICULA QUEMADÓRES	*
1	**3007428**	COFANO	COVER	CAPOT	VERKLEIDUNG	ENVOLVENTE		B
2	**3002316**	PRESSOSTATO ARIA	AIR PRESSURE SWITCH	PRESSOSTAT AIR	LUFTDRUCKWÄCHTER	PRESÓSTATO AIRE		A
3	**3008919**	SUPPORTO	SUPPORT	SUPPORT	HALTER	SOPORTE		A
4	**20143555**	APPARECCHIATURA	CONTROL BOX	BOÎTE DE CONTRÔLE	STEUERGERÄT	CAJA DE CONTROL		B
5	**3002959**	COLLEGAMENTO PRESSO-STATO ARIA	AIR PRESSURE SWITCH CON-NECTION	CONNEXION PRESSOSTAT AIR	LUFTDRUCKWÄCH-TERVERBINDUNG	CONEXIÓN PRESÓSTATO AIRE		A
6	**20090008**	CONDENSATORE	CAPACITOR	CONDENSATEUR	KONDENSATOR	CONDENSADOR		C
7	**3006556**	COPERCHIO	COVER	COUVERCLE	DECKEL	TAPA		
8	**3008865**	MOTORE	MOTOR	MOTEUR	MOTOR	MOTOR		C
9	**3008453**	COLLEGAMENTO SONDA	PROBE CONNECTION	CONNEXION SONDE	FÜHLERVERBINDUNG	CONEXIÓN SONDA		A
10	**3007265**	CAVALLOTTO	U BOLT	CAVALIER	BÜGELBOLZEN	FIJACION ELECTRODO		
11	**3002584**	ELETTRODO	ELECTRODE	ELECTRODE	ELEKTRODE	ELECTRODO		A
12	**3006900**	DIFFUSORE	DIFFUSER	DIFFUSEUR	GAS VERTEILER	DIFUSOR		
13	**3006707**	SONDA	PROBE	SONDE	FÜHLER	SONDA		A
14	**3006690**	MANICOTTO	MANIFOLD	MANCHON	FLAMMKOPF MIT GASAN-SCHLUß	COLLARÍN		
15	**3006394**	SCHERMO	FLANGE GASKET	JOINT ISOLANT	FLANSCHDICHTUNG	JUNTA BRIDA		
16	**3006694**	IMBUTO FIAMMA	END CONE	EMBOUT GUEULARD	FLAMMENROHR	TUBO EXTREMO		B
17	**3005447**	GRUPPO MISURAZIONE	TEST POINT	PRISE DE PRESSION	MESSNIPPEL	GRUPO TOMA DE PRESIÓN		
18	**3000870**	GRUPPO CERNIERA	HINGE UNIT	GROUPE CHARNIERE	SCHARNIEREINHEIT	CONJUNTO BISAGRA		
19	**3006899**	DISTRIBUTORE - ELICA	DISTRIBUTOR - DIFFUSER DISC	DISTRIBUTEUR - ACCROCHE FLAMME	GASKOPF - STAUSCHEIBE	DISTRIBUIDOR - DISCO ESTA-BILIZADOR		A
20	**3006695**	GOMITO	ELBOW	COUDE	SCHLITTEN	CODO		
21	**3006687**	COLLARE	COLLAR	COLLIER	BRENNERFLANSCH	COLLARÍN		
22	**3008031**	MOTORINO APRISERRANDA	AIR DAMPER OPENER	OUVRE - VOLET AIR	LUFTKLAPPENSTELLMOTOR	MOTOR REGISTRO AIRE		
23	**3006929**	SERRANDA ARIA	AIR DAMPER	VOLET AIR	LUFTKLAPPE	REGISTRO DEL AIRE		
24	**20058717**	PRESA DI PRESSIONE	PRESSURE GAUGE	PRISE DE PRESSION	DRUCKANSCHLUß	TOMA DE PRESIÓN		
25	**3007204**	SERRANDA ARIA	AIR DAMPER	VOLET D'AIR	LUFTKLAPPE	REGISTRO DEL AIRE		
26	**3005708**	GIRANTE	FAN	TURBINE	GEBLÄSERAD	TURBINA		C
27	**3007321**	COLLEGAMENTO	CONNECTION	CONNEXION	VERBINDUNG	CONEXIÓN		A
28	**3006957**	SPINA 4 POLI	4 PIN PLUG	FICHE 4 PÔLES	4-POLIGER STECKER	CONECTOR MACHO DE 4 CON-TACTOS		A
29	**3002960**	GRUPPO COLLEGAMENTI	ASSEMBLY CONNECTION	GROUPE DE CONNEXION	VERBINDUNGSYSTEM	ENCHUFE CONECTORES		
30	**3006937**	SPINA 7 POLI	7 PIN PLUG	FICHE 7 PÔLES	7-POLIGER STECKER	CONECTOR MACHO DE 7 CON-TACTOS		A
31	**3002353**	COLLEGAMENTO ELETTRODO	ELECTRODE CONNECTION	CONNEXION ELECTRODE	ELEKTRODEVERBINDUNG	CONEXIÓN ELECTRODO		A
32	**3008886**	PRESA DI PRESSIONE	PRESSURE GAUGE	PRISE DE PRESSION	DRUCKANSCHLUß	TOMA DE PRESIÓN		

*

RICAMBI CONSIGLIATI - ADVISED PARTS - RECHANGE CONSEIL - EMPFOHLENE ERSATZTEILE - RECAMBIOS ACONSEJADOS

A = Ricambi per dotazione minima - Spare parts for minimum fittings - Pièces détachées pour équipement mimimum - Erzatzteile für minimale Ausstattung - Recambios para equipamiento mínimo

A+B = Ricambi per dotazione base di sicurezza - Spare parts for basic safety fittings - Pièces détachées pour équipement standard de sécrité - Erzatzteile für Sicherheitsgrundausstattung - Recambios para equipamiento básico de seguridad

A+B+C = Ricambi per dotazione estesa di sicurezza - Spare parts for extended safety fittings - Pièces détachées pour équipement complet de sécurité - Erzatzteile für erweiterte Sicherheitsausstattung - Recambios para equipamiento general de seguridad

RIELLO S.p.A.
I-37045 Legnago (VR)
Tel.: +39.0442.630111
http:// www.riello.it
http:// www.riello.com

Con riserva di modifiche - Subject to modifications - Sous réserve de modifications - Änderungen vorbehalten - Con la posibilidad de modificaciónes

20146161

ПРОМЭЛЕКТРОНИКА / sales@prom-elec.com