RIELLO BURNERS

Bruciatori di gas • Gas burners • Brûleurs gaz • Gas-Gebläsebrenner Gasbranders

RIELLO 40 GS5 COD. 3755216 - 3755217* TIPO / TYPE / TYP 552 T1

* *End production 30/04/2003*

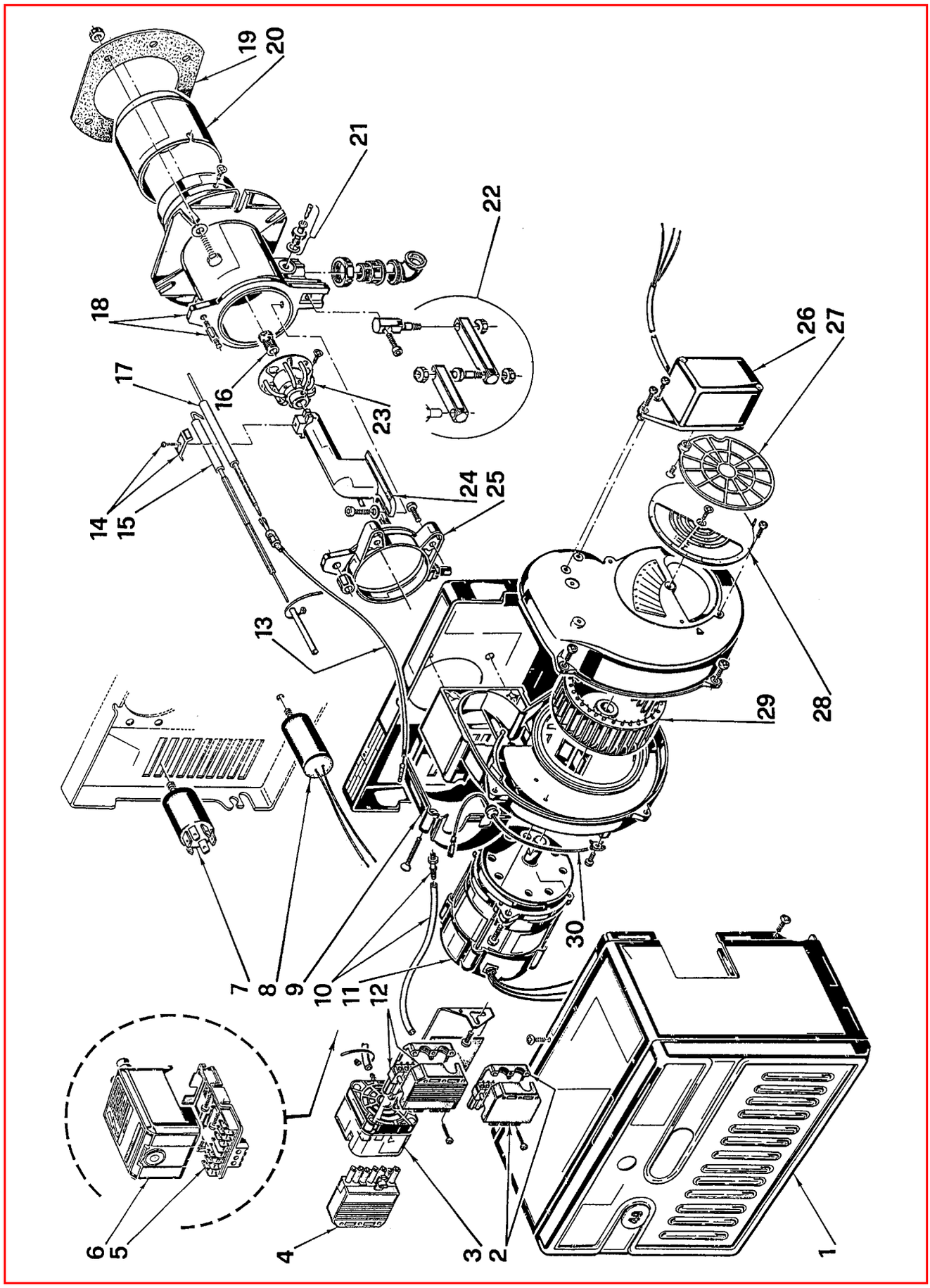

2907467 (4)

ПРОМЭЛЕКТРОНИКА / sales@prom-elec.com

N.	COD.	3755216	3755217	DESCRIZIONE	DESCRIPTION	DESCRIPTION	BESCHREIBUNG	BENAMING
1	**3007238**	•	•	COFANO	COVER	CAPOT	BRENNERHAUBE	BRANDERKAP
2	**3007425**	•	•	PRESA A 6 POLI	6 POLE SOCKET	PRISE 6 POLES	6 - POLIGE STECKDOSE	6 - POLIGE VR. STEKKER
3	**3007423**	•	•	PRESSOSTATO	PRESSURE SWITCH	PRESSOSTAT	LUFTDRUCKWÄCHTER	DRUKREGELAAR
4	**3006937**	•	•	SPINA A 7 POLI	7 PIN PLUG	FICHE 7 POLES	7 - POLIGER STECKER	7 - POLIGE STEKKER
5	**3002307**	•	•	MORSETTIERA	CONTROL BOX BASE	BORNIER	STECKSOCKEL	BASIS CONTROLEDOOS
6	**3001149**	•	•	APPARECCHIATURA 525SE/3	CONTROL BOX 525SE/3	BOITE DE CONTR. 525SE/3	STEUERGERÄT 525SE/3	CONTROLEDOOS 525SE/3
7	**3008452**	•	•	FILTRO ANTIDISTURBI RADIO	SUPPRESSOR	ANTIPARASITE	FUNK-ENSTORHILFE	FILTER TEGEN RADIOSTORINGEN
8	**3006686**	•	•	CONDENSATORE 2 µF	CAPACITOR 2 µF	CONDENSATEUR 2 µF	KONDENSATOR 2 µF	CONDENSATOR 2 µF
9	**3007267**	•	•	COPERCHIO	COVER	COUVERCLE	DÜSENSTOCK-FLANSCH	DEKSEL
10	**3006605**	•	•	RACCORDO E TUBETTO	CONNECTOR AND TUBE	MAMELON ET TUYAU	NIPPEL UND RÖHRCHEN	NIPPEL MET DRUKLEIDING
11	**3008451**	•	•	MOTORE	MOTOR	MOTEUR	MOTOR	MOTOR
12	**3006938**	•	•	PRESA A 7 POLI	7 POLE SOCKET	PRISE 7 POLES	7 - POLIGE STECKDOSE	PRESA A 7 POLI
13	**3008453**	•	•	COLLEGAMENTO	LEAD	CABLE DE CONNEXION	VERBINDUNG	VERBINDINGSKABEL
14	**3007265**	•	•	CAVALLOTTO	U BOLT	CAVALIER	BÜGELBOLZEN	VERBINDINGSSTUK
15	**3006704**	•	•	ELETTRODO	ELECTRODE	ELECTRODE	ELEKTRODE	ELECTRODE
16	**3006900**	•	•	DIFFUSORE	GAS NOZZLE	DIFFUSEUR	GAS VERTEILER	VERDELER
17	**3006707**	•	•	SONDA	PROBE	SONDE	FÜHLER	SONDE
18	**3006690**	•	•	MANICOTTO	MANIFOLD	MANCHON	GASANSCHLUSS	MOF
19	**3005787**	•	•	SCHERMO	GASKET	JOINT ISOLANT	KESSELFLANSCH-DICHTUNG	DICHTING
20	**3006394**	•		IMBUTO FIAMMA	END CONE	EMBOUT GUEULARD	FLAMMENROHR	BRANDERKOPRING
20	**3000820**		•	IMBUTO FIAMMA	END CONE	EMBOUT GUEULARD	FLAMMENROHR	BRANDERKOPRING
21	**3005447**	•	•	GRUPPO MISURAZIONE	TEST POINT	PRISE DE PRESSION	MESSNIPPEL	METING GROEP
22	**3000870**	•	•	GRUPPO CERNIERA	HINGE UNIT	GROUPE CHARNIERE	SCHARNIEREINHEIT	SCHARNIER
23	**3006899**	•	•	DISTRIBUTORE - ELICA	DISTRIBUTOR - DIFFUSER DISC	DISTRIBUTEUR - ACCR. FLAMME	GASKOPF - STAUSCHEIBE	VERDELER VLAMHOUDER
24	**3006695**	•	•	GOMITO	ELBOW	COUDE	GASSCHLITTEN	ELLEBOOG
25	**3006687**	•	•	COLLARE	COLLAR	COLLIER	BRENNERFLANSCH	TEGENFLENS
26	**3006898**	•	•	APRISERRANDA	AIR DAMPER OPENER	OUVRE - VOLET AIR	LUFTKLAPPENSTELLMOTOR	LUCHTKLEP - OPENER
27	**3006929**	•	•	SERRANDA ARIA	AIR DAMPER	VOLET D'AIR	LUFTKLAPPE	LUCHTKLEP
28	**3007204**	•	•	SERRANDA ARIA	AIR DAMPER	VOLET D'AIR	LUFTKLAPPE	LUCHTKLEP
29	**3005708**	•	•	GIRANTE	FAN	TURBINE	GEBLÄSERAD	VENTILATOR
30	**3007321**	•	•	COLLEGAMENTO	LEAD	CABLE DE CONNEXION	VERBINDUNG	VERBINDINGSKABEL

7467

ПРОМЭЛЕКТРОНИКА / sales@prom-elec.com