RIELLO

I Bruciatori di gas premiscelato
GB Premix gas burners
F Brûleurs de gaz pré-mélangé
D Gas-Vormisch-Brenner
E Quemadores de gas premezclado

Funzionamento modulante
Modulating operation
Fonctionnement modulant
Modulierender Betrieb
Funcionamiento modulante

CODICE - CODE CÓDIGO	MODELLO - MODEL - MODELE MODELL - MODELO
20148882	RX 3000 S/E
20148881	RX 2500 S/E

CODICE - CODE CÓDIGO	GRUPPO TESTA - HEAD ASSEMBLY GROUPE TÊTE - KOPFBLOCK - GRUPO CABEZAL
20151483	RX 3000 S/E
20151274	RX 2500 S/E

20157217 (2) - 04/2019

ПРОМЭЛЕКТРОНИКА / sales@prom-elec.com

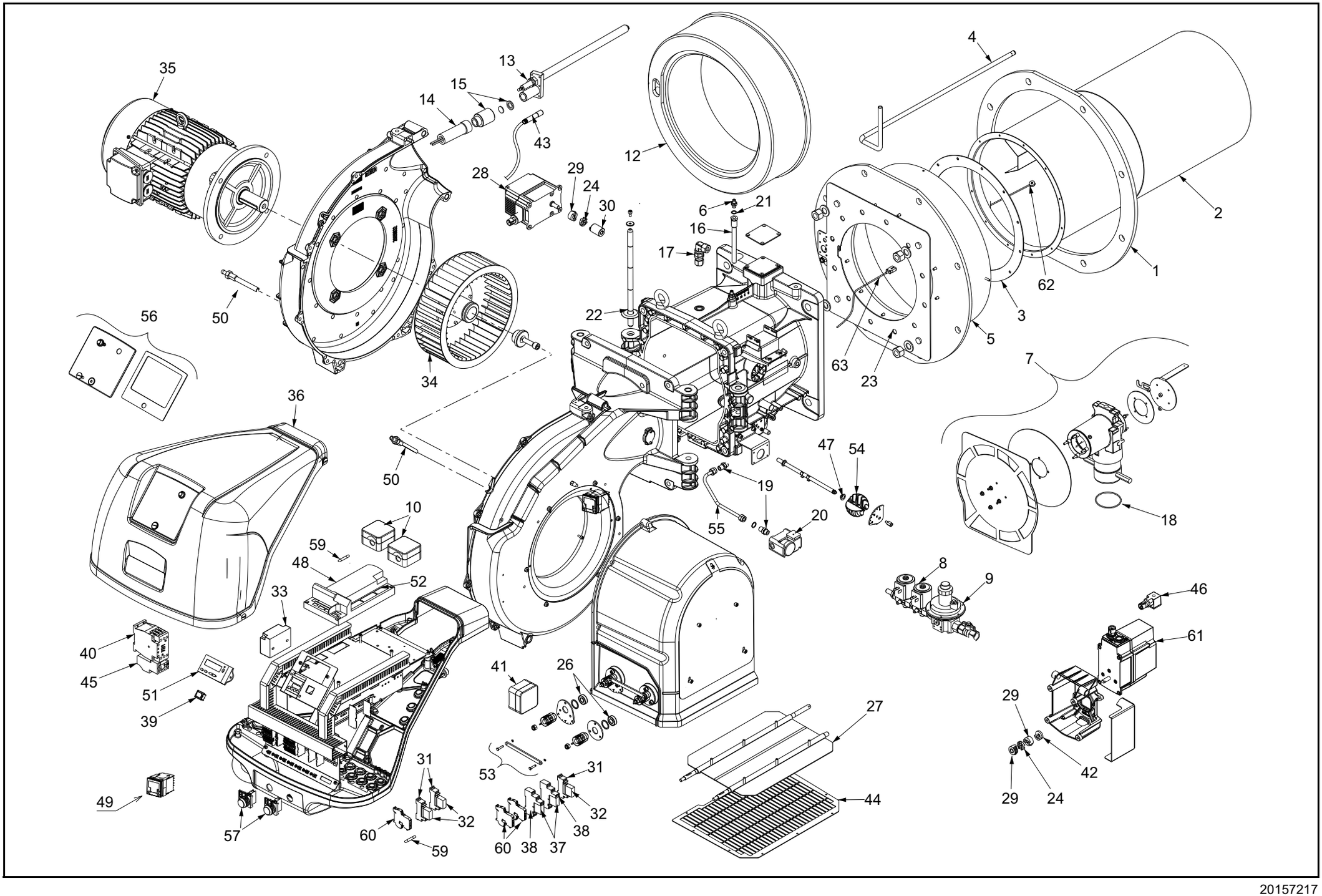
35
13
15
14
43
12
4
28
29
24
30
6
21
16
17
2
1
62
3
5
63
23
22
50
56
34
36
7
47
54
19
55
20
18
10
59
48
52
33
8
9
46
61
40
45
51
39
41
26
27
29
42
29
24
49
57
31
32
60
59
53
31
32
38
60
38
37
44

20157217

N.	COD.	20148882	20148881	DESCRIZIONE	DESCRIPTION	DESCRIPTION	BESCHREIBUNG	DENOMINACION	MATRICOLA BRUCIATORE BURNER SERIAL NUMBER MATRICULE BRULEUR BRENNER KENN-NUMMER MATRICULA QUEMADORES	*
1	**20124967**	•	•	SCHERMO	FLANGE GASKET	ECRAN THERMIQUE	KESSELFLANSCH-DICH-TUNG	JUNTA AISLANTE		A
2	**20155054**	•		TESTA DI COMBUSTIONE	COMBUSTION HEAD	TÊTE DE COMBUSTION	VERBRENNUNGSKOPF	CABEZAL DE COMBUSTIÓN		
2	**20155056**		•	TESTA DI COMBUSTIONE	COMBUSTION HEAD	TÊTE DE COMBUSTION	VERBRENNUNGSKOPF	CABEZAL DE COMBUSTIÓN		
3	**20124780**	•	•	GUARNIZIONE	SEAL	JOINT	DICHTUNG	JUNTA		B
4	**20124800**	•	•	TUBO PILOTA	IGNITION PILOT TUBE	TUYAU PILOTE D'ALLUMAGE	ZÜNDPILOTIERUN-GRÖHRCHEN	TUBO PILOTO DE ENCEN-DIDO		C
5	**20155045**	•	•	FLANGIA	FLANGE	BRIDE	KESSELFLANSCH	BRIDA		
6	**3005447**	•	•	GRUPPO MISURAZIONE	TEST POINT	PRISE DE PRESSION	MESSNIPPEL	GRUPO TOMA DE PRESIÓN		
7	**20155029**	•		DIFFUSORE GAS	GAS DIFFUSER	DIFFUSEUR GAZ	GAS VERTEILER	DIFUSOR GAS		
7	**20155057**		•	DIFFUSORE GAS	GAS DIFFUSER	DIFFUSEUR GAZ	GAS VERTEILER	DIFUSOR GAS		
8	**3012853**	•	•	ELETTROVALVOLA	SOLENOID VALVE	ELECTROVANNE	MAGNETIVENTIL	ELECTROVÁLVULA		B
9	**20124887**	•	•	STABILIZZATORE	STABILIZER	STABILISATEUR	STABILISATOR	ESTABILIZADOR		
10	**3013449**	•	•	PRESSOSTATO ARIA	AIR PRESSURE SWITCH	PRESSOSTAT AIR	LUFTDRUCKWÄCHTER	PRESÓSTATO AIRE		A
12	**20124845**	•	•	REFRATTARIO	REFRACTORY	RÉFRACTAIRE	FEUERFEST	REFRACTARIO		A
13	**20155042**	•	•	ELETTRODO	ELECTRODE	ELECTRODE	ELEKTRODE	ELECTRODO		A
14	**20010960**	•	•	SENSORE FIAMMA	FLAME SENSOR	CAPTEUR FLAMME	FLAMMENFÜHLER	SENSOR LLAMA		
15	**20117111**	•	•	VETRINO	VIEWING PORT	REGARD	VERSCHLUßSTOPFEN	MIRILLA		
16	**20052434**	•	•	PRESA DI PRESSIONE	PRESSURE GAUGE	PRISE DE PRESSION	DRUCKANSCHLUß	TOMA DE PRESIÓN		
17	**20124849**	•	•	RACCORDO	CONNECTOR	MAMELON	NIPPEL	RACORD		C
18	**20039394**	•	•	GUARNIZIONE	SEAL	JOINT	DICHTUNG	JUNTA		B
19	**3006723**	•	•	RACCORDO	CONNECTOR	MAMELON	NIPPEL	RACORD		C
20	**3012197**	•	•	PRESSOSTATO GAS	GAS PRESSURE SWITCH	PRESSOSTAT GAZ	GASDRUCKWÄCHTER	PRESÓSTATO GAS		A
21	**3007077**	•	•	GUARNIZIONE	SEAL	JOINT	DICHTUNG	JUNTA		B
22	**20073807**	•	•	CERNIERA	HINGE	CHARNIERE	SCHARNIEREINHEIT	BISAGRA		
23	**20124851**	•	•	GUARNIZIONE	SEAL	JOINT	DICHTUNG	JUNTA		B
24	**3014011**	•	•	DISCO	DISC	DISQUE	SCHEIBE	DISCO		A
26	**3012795**	•	•	CUSCINETTO	BEARING	ROULEMENT	LAGER	COJINETE		
27	**20144750**	•	•	GRUPPO SERRANDA ARIA	AIR DAMPER ASSEMBLY	GROUPE VOLET AIR	LUFTREGULIERUNG	CONJUNTO REGISTRO AIRE		
28	**20008601**	•	•	SERVOMOTORE	SERVOMOTOR	SERVOMOTEUR	STELLANTRIEB	SERVOMOTOR		
29	**3013937**	•	•	MOZZO	HUB	MOYEU	NABE	BUJE		
30	**20075022**	•	•	GIUNTO	JOINT	ACCOUPLEMENT	PUMPENKUPPLUNG	ACOPLAMIENTO		
31	**3012841**	•	•	ZOCCOLO	BASE	SOCLE	SOCKEL	ZOCALO		
32	**3012842**	•	•	RELÈ	RELAY	RELAIS	RELAIS	RELÉ		
33	**20041079**	•	•	TRASFORMATORE	TRANSFORMER	TRANSFORMATEUR	TRANSFORMER	TRANSFORMADOR		
34	**3006155**	•		GIRANTE	FAN	TURBINE	GEBLÄSERAD	TURBINA		
34	**20135130**		•	GIRANTE	FAN	TURBINE	GEBLÄSERAD	TURBINA		
35	**20091755**	•		MOTORE	MOTOR	MOTEUR	MOTOR	MOTOR		C
35	**20058453**		•	MOTORE	MOTOR	MOTEUR	MOTOR	MOTOR		C
36	**20075023**	•	•	COFANO	COVER	CAPOT	VERKLEIDUNG	ENVOLVENTE		B
37	**20039360**	•	•	RELÈ	RELAY	RELAIS	RELAIS	RELÉ		C

N.	COD.	20148882	20148881	DESCRIZIONE	DESCRIPTION	DESCRIPTION	BESCHREIBUNG	DENOMINACION	MATRICOLA BRUCIATORE BURNER SERIAL NUMBER MATRICULE BRULEUR BRENNER KENN-NUMMER MATRICULA QUEMADORES	*
38	**20043289**	•	•	ZOCCOLO	BASE	SOCLE	SOCKEL	ZOCALO		
39	**3012080**	•	•	INTERRUTTORE	SWITCH	INTERRUPTEUR	SCHALTER	INTERUCTOR		
40	**20075131**	•	•	CONTATTORE	CONTACTOR	CONTACTEUR	SCHÜTZ	CONTADOR		C
41	**3007444**	•	•	PRESSOSTATO	PRESSURE SWITCH	PRESSOSTAT	DRUCKWÄCHTER	PRESÓSTATO		A
42	**3014079**	•	•	DISTANZIALE	SPACER	ENTRETOISE	DISTANZSTÜCK	ESPACIADOR		
43	**20124880**	•	•	COLLEGAMENTO A.T.	HIGH VOLTAGE LEAD	CABLE HAUTE TENSION	KABEL ZUNDELEKTRODEN	CABLES ELECTRODOS		
44	**20073814**	•	•	PROTEZIONE	PROTECTION	PROTECTION	SCHUTZGITTER	PROTECCIÓN		
45	**20075148**	•	•	RELÈ TERMICO	OVERLOAD	RELAIS THERMIQUE	ÜBERSTROMAUSLÖSER	RELÈ TERMICO		C
46	**3006954**	•	•	PRESA NERA	BLACK SOCKET	PRISE NOIR	SCHWARZ STECKDOSE	CONECTADOR NEGRO		C
47	**3013653**	•	•	RACCORDO	CONNECTOR	MAMELON	NIPPEL	RACORD		C
48	**3013927**	•	•	CAMMA ELETTRONICA	ELECTRONIC CAM	CAME ÉLECTRONIQUE	ELEKTRONISCHER NOCKEN	EXCÉNTRICO ELÉCTRICO		C
49	**20156813**	•	•	TERMOREGOLATORE	TEHERMOREGULATOR	THERMORÉGULATEUR	WÄRMEREGLER	TERMOREGULADOR		
50	**3003891**	•	•	RACCORDO	CONNECTOR	MAMELON	NIPPEL	RACORD		C
51	**3013926**	•	•	DISPLAY AZL	AZL DISPLAY	DISPLAY AZL	AZL DISPLAY	DISPLAY AZL		
52	**3013940**	•	•	GRUPPO CONNETTORI	CONNECTORS ASSEMBLY	GROUPE CONNECTEURS	STECKVERBINDER-SYSTEM	CONJUNTO CONECTORES		B
53	**20133154**	•	•	LEVISMI SERRANDA ARIA	LINKAGE AIR DAMPER	RACCORDS VOLET AIR	LUFTREGULIERUNG	PALANCAS REGISTRO DEL AIRE		
54	**20075918**	•	•	REGOLATORE GAS	GAS REGULATOR	REGULATEUR GAZ	GAS REGLER	REGULADOR DE GAS		C
55	**20075919**	•	•	TUBO	TUBE	TUYAU	RÖHRCHEN	TUBO		C
56	**20075921**	•	•	VETRINO	VIEWING PORT	REGARD	VERSCHLUßSTOPFEN	MIRILLA		
57	**20036017**	•	•	INDICATORE LUMINOSO VERDE	GREEN SIGNAL LIGHT	SIGNAL LUMINEUX VER	GRÜNE LEUCHTANZEIGE	INDICADOR LUMINOSO VERDE		A
59	**3014106**	•	•	FUSIBILE	FUSE	FUSIBLE	FEINSICHERUNG	FUSIBLE		A
60	**20079389**	•	•	PORTAFUSIBILE	FUSE HOLDER	PORTE FUSIBLE	SICHERUNGSSTOCK	PORTAFUSIBLE		
61	**20125198**	•	•	SERVOMOTORE	SERVOMOTOR	SERVOMOTEUR	STELLANTRIEB	SERVOMOTOR		B
62	**20156840**	•	•	SONDA DI TEMPERATURA	TEMPERATURE PROBE	SONDE DE TEMPERATURE	TEMPERATURFÜHLER	SONDA DE TEMPERATURA		
63	**20156837**	•	•	PROLUNGA	EXTENSION	EXTENSION	VERLÄNGERUNGSSTÜCK	EXTENSIÓN		

*

RICAMBI CONSIGLIATI - ADVISED PARTS - RECHANGE CONSEIL - EMPFOHLENE ERSATZTEILE - RECAMBIOS ACONSEJADOS

A = Ricambi per dotazione minima - Spare parts for minimum fittings - Pièces détachées pour équipement mimimum - Erzatzteile für minimale Ausstattung - Recambios para equipamiento mínimo

A+B = Ricambi per dotazione base di sicurezza - Spare parts for basic safety fittings - Pièces détachées pour équipement standard de sécrité - Erzatzteile für Sicherheitsgrundausstattung - Recambios para equipamiento básico de seguridad

A+B+C = Ricambi per dotazione estesa di sicurezza - Spare parts for extended safety fittings - Pièces détachées pour équipement complet de sécurité - Erzatzteile für erweiterte Sicherheitsausstattung - Recambios para equipamiento general de seguridad

RIELLO S.p.A.
I-37045 Legnago (VR)
Tel.: +39.0442.630111
http:// www.riello.it
http:// www.riello.com

Con riserva di modifiche - Subject to modifications - Sous réserve de modifications - Änderungen vorbehalten - Con la posibilidad de modificaciónes