RIELLO

Bruciatore di gasolio • Gas oil burner • Brûleur fioul domestique • Ölbrenner • Oliebrander

Gulliver RG0.3

COD. **3735900 - 3735910**
COD. **3735930 - 3735931**

TIPO / TYPE / TYP **359 T1**

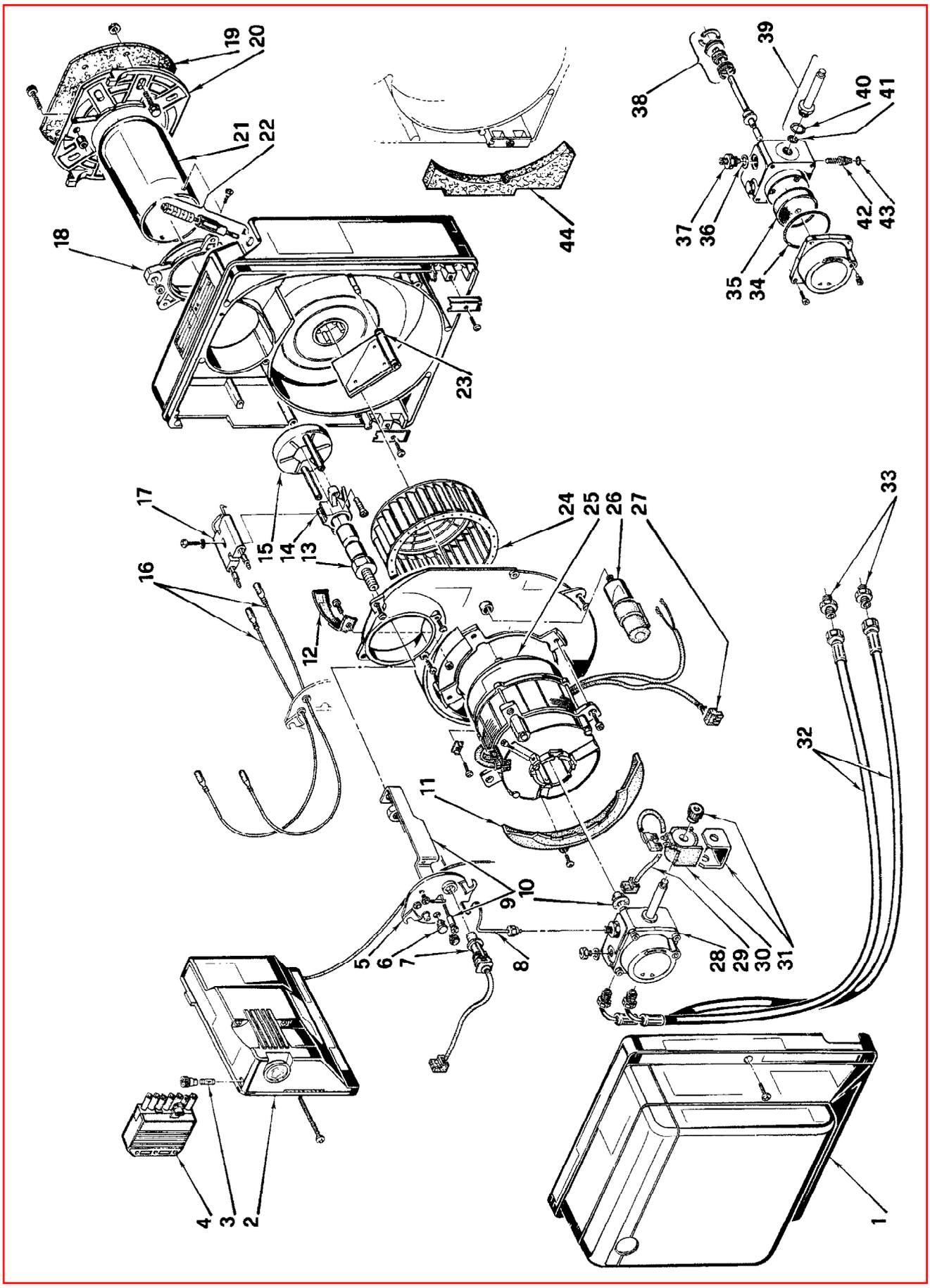

2907181 - 07/98

ПРОМЭЛЕКТРОНИКА / sales@prom-elec.com

N.	COD.	3735900	3735910	3735930	3735931	DESCRIZIONE	DESCRIPTION	DESCRIPTION	BESCHREIBUNG	BENAMING	MATRICOLA BRUCIATORE BURNER SERIAL NUMBER MATRICULE BRULEUR BRENNER KENN-NUMMER REGISTRATIENR. BRANDER
1	**3008080**	•	•		•	COFANO	COVER	CAPOT	VERKLEIDUNG	BRANDERKAP	
1	**3008864**			•		COFANO	COVER	CAPOT	VERKLEIDUNG	BRANDERKAP	
2	**3001174**	•	•	•	•	APPARECCHIATURA 552SE	CONTROL BOX 552SE	BOITE DE CONTROLE 552SE	STEUERGERÄT 552SE	CONTROLEDOOS 552SE	
3	**3007396**	•	•	•	•	FUSIBILE	FUSE	FUSIBLE	SCHMELZSICHERUNG	ZEKERING	
4	**3006937**	•	•	•	•	SPINA A 7 POLI	7 PIN PLUG	FICHE 7 POLES	7 - POLIGER STECKER	7 - POLIGE STEKKER	
5	**3007613**	•	•	•	•	COPERCHIO	COVER	COUVERCLE	DECKEL	DEKSEL	
6	**3007458**	•	•	•	•	VETRINO	VIEWING PORT	REGARD	SCHAUGLAS	KIJKGLAS	
7	**3007839**	•	•	•	•	FOTORESISTENZA	P. E. CELL	CELLULE PHOTORESISTANCE	FOTOWIDERSTAND	FOTOCEL	
8	**3007614**	•	•	•	•	TUBO	TUBE	TUYAU	DRUCKROHR	DRUKLEIDING	
9	**3007955**	•	•	•	•	STAFFA E VITE	BRACKET AND SCREW	SUPPORT ET VIS	TRAGBÜGEL UND SCHRAUBE	DRAAGBEUGEL EN SCHROEF	
10	**3000443**	•	•	•	•	GIUNTO	JOINT	ACCOUPLEMENT	KUPPLUNG	KOPPELING	
11	**3007924**	•	•	•	•	CUFFIA	DOME	PROTECTEUR	ABDECKUNG	KAP	
12	**3007475**	•	•	•	•	CONVOGLIATORE	SUCTION DUCT	CONVOYEUR D'AIR	ANSAUGÖFFNUNG	LUCHTGELEIDER	
13	**3007496**	•	•	•	•	PORTAUGELLO	NOZZLE HOLDER	PORTE GICLEUR	DÜSENSTOCK	SPROEIERHOUDER	
14	**3007466**	•	•	•	•	SUPPORTINO	SUPPORT	SUPPORT	HALTERUNG	BEUGEL	
15	**3007616**	•	•	•	•	ELICA	DIFFUSER DISC	ACCROCHE FLAMME	STAUSCHEIBE	VLAMHOUDER	
16	**3007465**	•	•	•	•	COLLEGAMENTO A.T.	HIGH VOLTAGE LEAD	CABLE HAUTE TENSION	ZÜNDKABEL	HOOGSPANNINGSKABEL	
17	**3007617**	•	•	•	•	GRUPPO ELETTRODI	ELECTRODE ASSEMBLY	GROUPE ELECTRODES	ELEKTRODESYSTEM	ELECTRODENGROEP	
18	**3007515**	•	•	•	•	COLLARE	COLLAR	COLLIER	INNERER FLANSCH	TEGENFLENS	
19	**3005787**	•	•	•	•	SCHERMO	GASKET	JOINT	DICHTUNG	DICHTING	
20	**3008636**	•	•	•	•	FLANGIA	FLANGE	BRIDE	FLANSCH	FLENS	
21	**3007927**	•	•	•	•	BOCCAGLIO	BLAST TUBE	GUEULARD	BRENNERROHR	BRANDERKOP	
22	**3007517**	•	•	•	•	REGOLATORE SERRANDA	AIR DAMPER REGULATOR	SYSTEME REGLAGE D'AIR	LUFTKLAPPENREGLER	LUCHTREGELINGSYSTEEM	
23	**3007519**	•	•	•	•	SERRANDA	AIR DAMPER	VOLET AIR	LUFTKLAPPE	LUCHTKLEP	
24	**3007476**	•	•	•	•	GIRANTE	FAN	VENTILATEUR	GEBLÄSERAD	VENTILATOR	
25	**3008489**	•	•	•	•	MOTORE	MOTOR	MOTEUR	MOTOR	MOTOR	
26	**3007479**	•	•	•	•	CONDENSATORE 4 μF	CAPACITOR 4 μF	CONDENSATEUR 4 μF	KONDENSATOR 4 μF	CONDENSATOR 4 μF	
27	**3007454**	•	•	•	•	PRESA	SOCKET	PRISE	STECKDOSE	STOPCONTACT	
28	**3007771**	•	•	•	•	POMPA	PUMP	POMPE	PUMPE	POMP	
29	**3007772**	•	•	•	•	COLLEGAMENTO	LEAD	CABLE DE CONNEXION	VERBINDUNG	VERBINDINGSKABEL	
30	**3007565**	•	•	•	•	BOBINA	COIL	BOBINE	MV SPULE	SPOEL	
31	**3007566**	•	•	•	•	MANTELLO E POMELLO	SHELL AND KNOB	ETRIER ET ECROU	BÜGEL UND KNOPF	BEUGEL EN MOER	
32	**3005720**	•	•	•	•	TUBO FLESSIBILE	FLEXIBLE OIL LINE	FLEXIBLE	SCHLAUCH	FLEXIBEL	
33	**3009068**	•	•	•	•	RACCORDO	CONNECTOR	MAMELON	NIPPEL	NIPPEL	
34	**3007162**	•	•	•	•	ANELLO OR	O - RING	JOINT TORIQUE	O - RING	DICHTING O - RING	
35	**3005719**	•	•	•	•	FILTRO	FILTER	FILTRE	FILTER	FILTER	
36	**3007087**	•	•	•	•	GUARNIZIONE	SEAL	JOINT	DICHTUNG	PAKKING	
37	**3007268**	•	•	•	•	RACCORDO	CONNECTOR	MAMELON	NIPPEL	NIPPEL	
38	**3000439**	•	•	•	•	ORGANO DI TENUTA	PUMP SEAL	ORGANE D'ETANCHEITE	WELLENDICHTUNG	ASDICHTING	
39	**3007582**	•	•	•	•	VALVOLA	NEEDLE VALVE	VANNE	NADELVENTIL	VENTIEL	
40	**3007173**	•	•	•	•	ANELLO OR	O - RING	JOINT TORIQUE	O - RING	DICHTING O - RING	
41	**3007156**	•	•	•	•	ANELLO OR	O - RING	JOINT TORIQUE	O - RING	DICHTING O - RING	
42	**3007202**	•	•	•	•	REGOLATORE	REGULATOR	REGULATEUR	REGLER	REGELAAR	
43	**3007028**	•	•	•	•	ANELLO OR	O - RING	JOINT TORIQUE	O - RING	DICHTING O - RING	
44	**3007968**	•	•	•	•	FONOASSORBENTE	DEADENING	ISOLATION ACOUSTIQUE	GERÄUSCHDAMMUNG	GELUIDSDEMPENDE ISOLATIE	

ПРОМЭЛЕКТРОНИКА / sales@prom-elec.com