RIELLO

Bruciatori di gas ad aria soffiata • Forced draught gas burners • Brûleurs gaz à air soufflé
Gas-Gebläsebrenner • Quemadores de gas de aire soplado

Gulliver

BS1	COD. **3761112 - 3761158**	TIPO/TYPE/TYP **911 T1**
BS2	COD. **3761212 - 3761258**	TIPO/TYPE/TYP **912 T1**
BS3	COD. **3761312 - 3761316 - 3761358**	TIPO/TYPE/TYP **913 T1**
BS4	COD. **3761412 - 3761416 - 3761458**	TIPO/TYPE/TYP **914 T1**

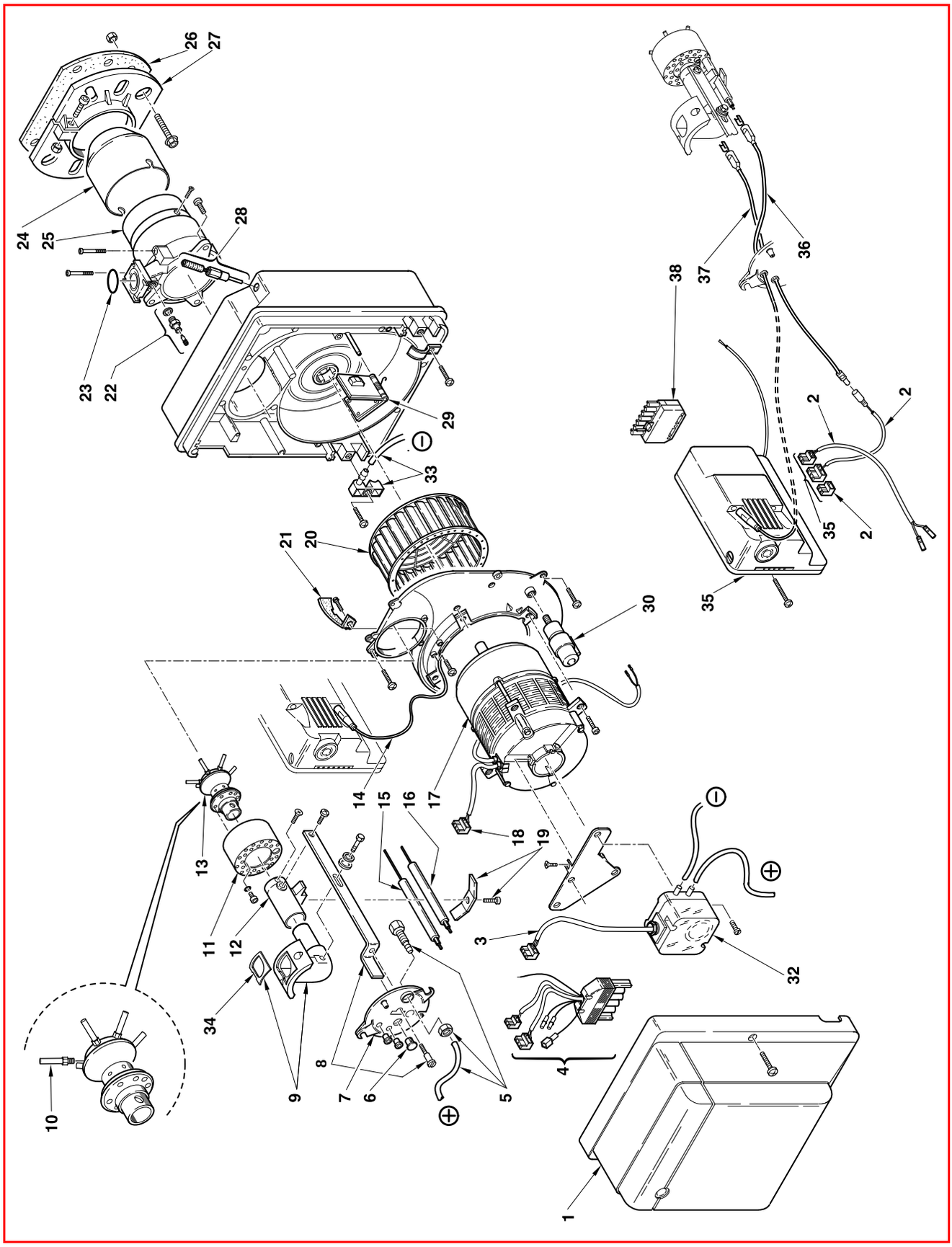

2908117 (2) - 09/2009

ПРОМЭЛЕКТРОНИКА / sales@prom-elec.com

N.	COD.	911 T1	912 T1	913 T1	914 T1	DESCRIZIONE	DESCRIPTION	DESCRIPTION	BESCHREIBUNG	DENOMINACIÓN
1	**3008080**	•				COFANO	COVER	CAPOT	BRENNERHAUBE	ENVOLVENTE
1	**3008509**		•			COFANO	COVER	CAPOT	BRENNERHAUBE	ENVOLVENTE
1	**3007975**			•		COFANO	COVER	CAPOT	BRENNERHAUBE	ENVOLVENTE
1	**3008496**				•	COFANO	COVER	CAPOT	BRENNERHAUBE	ENVOLVENTE
2	**3002971**	•	•	•	•	GRUPPO COLLEGAMENTI	ASSEMBLY CONNECTION	GROUPE DE CONNEXION	VERBINDUNGSYSTEM	ENCHUFE CONECTORES
3	**3002972**	•	•	•	•	COLLEG. PRESSOSTATO	PRESSURE SWITCH CONN.	CONNEXION PRESSOSTAT	DRUCKWÄCHTER VERBIND.	CABLES PRESOSTATO
4	**3002979**	•	•	•	•	COLLEGAMENTO	LEAD	CABLE DE CONNEXION	VERBINDUNG	CABLE CONEXIÓN
5	**3007982**	•	•	•	•	RACCORDO E TUBETTO	CONNECTOR AND TUBE	MAMELON ET TUYAU	NIPPEL UND RÖHRCHEN	RACORD Y TUBO
6	**3007458**	•	•	•	•	VETRINO	VIEWING PORT	REGARD	VERSCHLUßSTOPFEN	MIRILLA
7	**3007613**	•				COPERCHIO	COVER	COUVERCLE	DENKEL	TAPA
7	**3007491**		•			COPERCHIO	COVER	COUVERCLE	DENKEL	TAPA
7	**3007642**			•	•	COPERCHIO	COVER	COUVERCLE	DENKEL	TAPA
8	**3007980**	•	•			STAFFA E VITE	BRACKET AND SCREW	SUPPORT ET VIS	DÜSENSTOCKHALTERUNG	SOPORTE ARRAST. Y TORNILLO
8	**3007981**			•		STAFFA E VITE	BRACKET AND SCREW	SUPPORT ET VIS	DÜSENSTOCKHALTERUNG	SOPORTE ARRAST. Y TORNILLO
8	**3008505**				•	STAFFA E VITE	BRACKET AND SCREW	SUPPORT ET VIS	DÜSENSTOCKHALTERUNG	SOPORTE ARRAST. Y TORNILLO
9	**3007977**	•				GOMITO	ELBOW	COUDE	GASSCHLITTEN	CODO
9	**3007978**		•			GOMITO	ELBOW	COUDE	GASSCHLITTEN	CODO
9	**3007979**			•	•	GOMITO	ELBOW	COUDE	GASSCHLITTEN	CODO
10	**3008000**	•				TUBO	TUBE	TUYAU	ROHR	TUBO
10	**3008001**		•			TUBO	TUBE	TUYAU	ROHR	TUBO
10	**3008002**			•		TUBO	TUBE	TUYAU	ROHR	TUBO
10	**3008504**				•	TUBO	TUBE	TUYAU	ROHR	TUBO
11	**3007993**	•				TAZZA	AIR DIFFUSER	DIFFUSEUR D'AIR	STAUSCHEIBE	DIFUSOR DEL AIRE
11	**3007994**		•			TAZZA	AIR DIFFUSER	DIFFUSEUR D'AIR	STAUSCHEIBE	DIFUSOR DEL AIRE
11	**3007995**			•		TAZZA	AIR DIFFUSER	DIFFUSEUR D'AIR	STAUSCHEIBE	DIFUSOR DEL AIRE
11	**3008501**				•	TAZZA	AIR DIFFUSER	DIFFUSEUR D'AIR	STAUSCHEIBE	DIFUSOR DEL AIRE
12	**3007990**	•				PROLUNGA GOMITO	ELBOW EXTENSION	PROLONGE COUDE	STAUSCHEIBEIBENHALTER	PROLONGACIÓN CODO
12	**3007991**		•			PROLUNGA GOMITO	ELBOW EXTENSION	PROLONGE COUDE	STAUSCHEIBEIBENHALTER	PROLONGACIÓN CODO
12	**3007992**			•	•	PROLUNGA GOMITO	ELBOW EXTENSION	PROLONGE COUDE	STAUSCHEIBEIBENHALTER	PROLONGACIÓN CODO
13	**3007996**	•				DISTRIBUTORE	DISTRIBUTOR	DISTRIBUTEUR	GASKOPF	DISTRIBUIDOR
13	**3007997**		•			DISTRIBUTORE	DISTRIBUTOR	DISTRIBUTEUR	GASKOPF	DISTRIBUIDOR
13	**3007998**			•		DISTRIBUTORE	DISTRIBUTOR	DISTRIBUTEUR	GASKOPF	DISTRIBUIDOR
13	**3008503**				•	DISTRIBUTORE	DISTRIBUTOR	DISTRIBUTEUR	GASKOPF	DISTRIBUIDOR
14	**3007989**	•	•	•	•	COLLEGAMENTO	CONNECTION	CABLE DE CONNEXION	MASSE-ANSCHLUßKABEL	CABLE CONEXIÓN
15	**3007987**	•				SONDA	PROBE	SONDE	IONISATIONSELEKTRODE	SONDA
15	**3007988**		•	•	•	SONDA	PROBE	SONDE	IONISATIONSELEKTRODE	SONDA
16	**3008930**	•				ELETTRODO	ELECTRODE	ELECTRODE	ZÜNDELEKTRODE	ELECTRODO
16	**3008931**		•	•		ELETTRODO	ELECTRODE	ELECTRODE	ZÜNDELEKTRODE	ELECTRODO
16	**3008932**				•	ELETTRODO	ELECTRODE	ELECTRODE	ZÜNDELEKTRODE	ELECTRODO
17	**3008489**	•	•			MOTORE	MOTOR	MOTEUR	MOTOR	MOTOR
17	**3008492**			•		MOTORE	MOTOR	MOTEUR	MOTOR	MOTOR
17	**3008506**				•	MOTORE	MOTOR	MOTEUR	MOTOR	MOTOR
18	**3007454**	•	•	•	•	PRESA (Motore)	SOCKET (Motor)	PRISE (Moteur)	STECKDOSE (Motor)	CONECTOR (Motor)
19	**3007265**	•	•	•	•	CAVALLOTTO	U BOLT	CAVALIER	BÜGELBOLZEN	SOPORTE FIJACIÓN
20	**3007476**	•	•			GIRANTE	FAN	TURBINE	GEBLÄSERAD	TURBINA
20	**3007652**			•		GIRANTE	FAN	TURBINE	GEBLÄSERAD	TURBINA
20	**3008494**				•	GIRANTE	FAN	TURBINE	GEBLÄSERAD	TURBINA

N.	COD.	911 T1	912 T1	913 T1	914 T1	DESCRIZIONE	DESCRIPTION	DESCRIPTION	BESCHREIBUNG	DENOMINACIÓN
21	**3007475**	•	•			CONVOGLIATORE	SUCTION DUCT	CONVOYEUR D'AIR	LUFTLEITBLECH	GUÍA
21	**3007651**			•		CONVOGLIATORE	SUCTION DUCT	CONVOYEUR D'AIR	LUFTLEITBLECH	GUÍA
21	**3008552**				•	CONVOGLIATORE	SUCTION DUCT	CONVOYEUR D'AIR	LUFTLEITBLECH	GUÍA
22	**3005447**	•	•	•	•	GRUPPO MISURAZIONE	TEST POINT	PRISE DE PRESSION	MESSNIPPEL	GRUPO TOMA DE PRESIÓN
23	**3008003**	•				ANELLO DI TENUTA	O-RING SEAL	JOINT D'ETANCHEITE	O-RING-DICHTUNG	JUNTA TÓRICA
23	**3008004**		•			ANELLO DI TENUTA	O-RING SEAL	JOINT D'ETANCHEITE	O-RING-DICHTUNG	JUNTA TÓRICA
23	**3008005**			•	•	ANELLO DI TENUTA	O-RING SEAL	JOINT D'ETANCHEITE	O-RING-DICHTUNG	JUNTA TÓRICA
24	**3008009**	•				IMBUTO FIAMMA	END CONE	EMBOUT GUEULARD	FLAMMROHR	TUBO LLAMA
24	**3008010**		•			IMBUTO FIAMMA	END CONE	EMBOUT GUEULARD	FLAMMROHR	TUBO LLAMA
24	**3008011**			•		IMBUTO FIAMMA	END CONE	EMBOUT GUEULARD	FLAMMROHR	TUBO LLAMA
24	**3008498**				•	IMBUTO FIAMMA	END CONE	EMBOUT GUEULARD	FLAMMROHR	TUBO LLAMA
25	**3008006**	•				MANICOTTO	MANIFOLD	MANCHON	FLAMMKOPF MIT GASANSCH.	COLLARÍN
25	**3008007**		•			MANICOTTO	MANIFOLD	MANCHON	FLAMMKOPF MIT GASANSCH.	COLLARÍN
25	**3008008**			•		MANICOTTO	MANIFOLD	MANCHON	FLAMMKOPF MIT GASANSCH.	COLLARÍN
25	**3008502**				•	MANICOTTO	MANIFOLD	MANCHON	FLAMMKOPF MIT GASANSCH.	COLLARÍN
26	**3002698**	•				SCHERMO	GASKET	JOINT ISOLANT	KESSELFLANSCH-DICHTUNG	JUNTA AISLANTE
26	**3005795**		•			SCHERMO	GASKET	JOINT ISOLANT	KESSELFLANSCH-DICHTUNG	JUNTA AISLANTE
26	**3005813**			•		SCHERMO	GASKET	JOINT ISOLANT	KESSELFLANSCH-DICHTUNG	JUNTA AISLANTE
26	**3008500**				•	SCHERMO	GASKET	JOINT ISOLANT	KESSELFLANSCH-DICHTUNG	JUNTA AISLANTE
27	**3008013**	•				FLANGIA MOBILE	MOVABLE FLANGE	BRIDE MOBILE	KESSELFLANSCH	BRIDA MOVIBLE
27	**3008014**		•			FLANGIA MOBILE	MOVABLE FLANGE	BRIDE MOBILE	KESSELFLANSCH	BRIDA MOVIBLE
27	**3008015**			•		FLANGIA MOBILE	MOVABLE FLANGE	BRIDE MOBILE	KESSELFLANSCH	BRIDA MOVIBLE
27	**3008493**				•	FLANGIA MOBILE	MOVABLE FLANGE	BRIDE MOBILE	KESSELFLANSCH	BRIDA MOVIBLE
28	**3008937**	•				REGOLATORE SERRANDA	AIR DAMPER REGULATOR	SYSTEME REGLAGE D'AIR	LUFTREGULIERUNG	REGULADOR REGISTRO AIRE
28	**3008728**		•			REGOLATORE SERRANDA	AIR DAMPER REGULATOR	SYSTEME REGLAGE D'AIR	LUFTREGULIERUNG	REGULADOR REGISTRO AIRE
28	**3002395**			•		REGOLATORE SERRANDA	AIR DAMPER REGULATOR	SYSTEME REGLAGE D'AIR	LUFTREGULIERUNG	REGULADOR REGISTRO AIRE
28	**3007648**				•	REGOLATORE SERRANDA	AIR DAMPER REGULATOR	SYSTEME REGLAGE D'AIR	LUFTREGULIERUNG	REGULADOR REGISTRO AIRE
29	**3008815**	•				SERRANDA ARIA	AIR DAMPER	VOLET D'AIR	LUFTKLAPPE	REGISTRO DEL AIRE
29	**3008729**		•			SERRANDA ARIA	AIR DAMPER	VOLET D'AIR	LUFTKLAPPE	REGISTRO DEL AIRE
29	**3002394**			•		SERRANDA ARIA	AIR DAMPER	VOLET D'AIR	LUFTKLAPPE	REGISTRO DEL AIRE
29	**3008497**				•	SERRANDA ARIA	AIR DAMPER	VOLET D'AIR	LUFTKLAPPE	REGISTRO DEL AIRE
30	**3007479**	•	•			CONDENSATORE 4µF	CAPACITOR 4 µF	CONDENSATEUR 4µF	KONDENSATOR 4µF	CONDENSADOR 4µF
30	**3007655**			•		CONDENSATORE 6,3 µF	CAPACITOR 6,3 µF	CONDENSATEUR 6,3 µF	KONDENSATOR 6,3 µF	CONDENSADOR 6,3 µF
30	**3008499**				•	CONDENSATORE 8 µF	CAPACITOR 8 µF	CONDENSATEUR 8 µF	KONDENSATOR 8 µF	CONDENSADOR 8 µF
32	**3002316**	•				PRESSOSTATO ARIA	AIR PRESSURE SWITCH	PRESSOSTAT AIR	LUFTDRUCKWÄCHTER	PRESÓSTATO AIRE
32	**3007444**		•	•	•	PRESSOSTATO ARIA	AIR PRESSURE SWITCH	PRESSOSTAT AIR	LUFTDRUCKWÄCHTER	PRESÓSTATO AIRE
33	**3008017**	•	•	•	•	RACCORDO E TUBETTO	CONNECTOR AND TUBE	MAMELON ET TUYAU	NIPPEL UND RÖHRCHEN	RACORD Y TUBO
34	**3002558**	•				GUARNIZIONE	SEAL	JOINT	DICHTUNG	JUNTA
34	**3002559**		•			GUARNIZIONE	SEAL	JOINT	DICHTUNG	JUNTA
34	**3002560**			•	•	GUARNIZIONE	SEAL	JOINT	DICHTUNG	JUNTA
35	**3002967**	•	•	•	•	APPARECCHIATURA MG569	CONTROL BOX MG569	BOITE DE CONTR. MG569	STEUERGERÄT MG569	CAJA DE CONTROL MG569
36	**3008491**	•	•	•	•	COLLEGAMENTO A.T.	HIGH VOLTAGE LEAD	CABLE HAUTE TENSION	KABEL ZÜNDELEKTRODEN	CABLES ELECTRODOS
37	**3008490**	•	•	•	•	COLLEGAMENTO SONDA	PROBE CONNECTION	CABLE DE CONNEXION	IONISATIONSKABEL	CABLE CONEXIÓN SONDA
38	**3006937**	•	•	•	•	SPINA 7 POLI	7 PIN PLUG	FICHE 7 POLES	7 - POLIGER STECKER	CONECT. MACHO DE 7 CONTAC

RIELLO S.p.A.
I-37045 Legnago (VR)
Tel.: +39.0442.630111
http:// www.riello.it
http:// www.rielloburners.com

ПРОМЭЛЕКТРОНИКА / sales@prom-elec.com