Bruciatore di gas • Gas burner • Brûleur gaz • Gas-Gebläsebrenner • Gasbrander

RIELLO 40 FS8D COD. 3758802 TIPO / TYPE / TYP 558 M

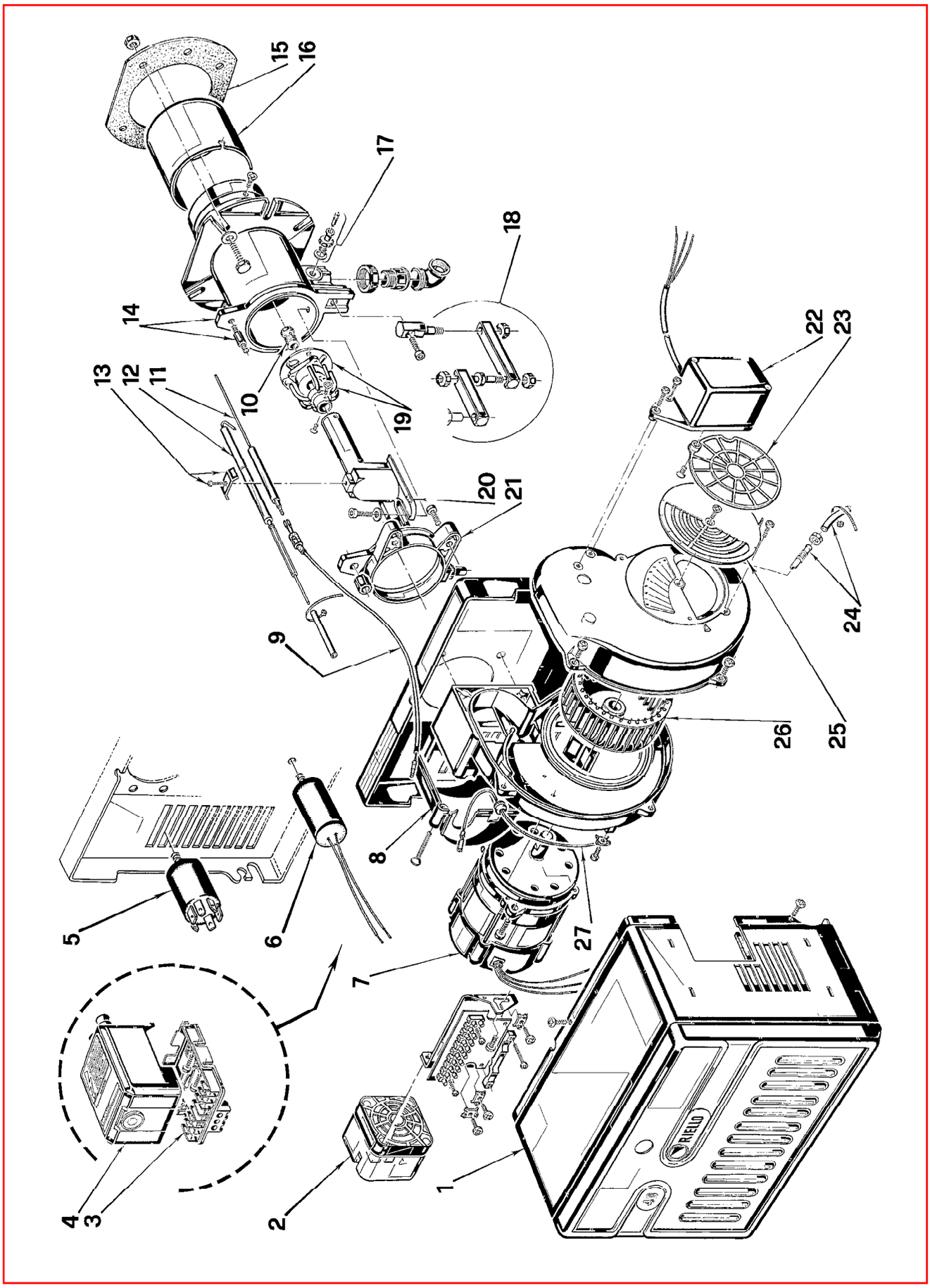

2907233 (0)

ПРОМЭЛЕКТРОНИКА / sales@prom-elec.com

N.	COD.	DESCRIZIONE	DESCRIPTION	DESCRIPTION	BESCHREIBUNG	BENAMING	MATRICOLA BRUCIATORE BURNER SERIAL NUMBER MATRICULE BRULEUR BRENNER KENN-NUMMER REGISTRATIENR. BRANDER
1	**3007429**	CARENATURA	BODY	CAPOT	VERKLEIDUNG	BEDEKKING	
2	**3007423**	PRESSOSTATO	PRESSURE SWITCH	PRESSOSTAT	PRESSOSTAT	DRUKREGELAAR	
3	**3002307**	MORSETTIERA	CONTROL BOX BASE	SOCLE	STECKSOCKEL	BASIS CONTROLEDOOS	
4	**3001165**	APPARECCHIATURA 525SE/3F	CONTROL BOX 525SE/3F	BOITE DE CONTR. 525SE/3F	STEUERGERÄT 525SE/3F	CONTROLEDOOS 525SE/3F	
5	**3008452**	FILTRO	SUPPRESSOR	ANTIPARASITE	FUNK-ENSTORHILFE	ANTIPARASIET	
6	**3006686**	CONDENSATORE 2 µF	CAPACITOR 2 µF	CONDENSATEUR 2 µF	KONDENSATOR 2 µF	CONDENSATOR 2 µF	
7	**3008451**	MOTORE	MOTOR	MOTEUR	MOTOR	MOTOR	
8	**3006557**	COPERCHIO	COVER	COUVERCLE	DECKEL	DEKSEL	
9	**3008453**	COLLEGAMENTO	LEAD	CABLE DE CONNEXION	VERBINDUNG	VERBINDINGSKABEL	
10	**3006702**	DIFFUSORE	GAS NOZZLE	DIFFUSEUR	GAS VERTEILER	VERDELER	
11	**3006708**	SONDA	PROBE	SONDE	FÜHLER	SONDE	
12	**3006705**	ELETTRODO	ELECTRODE	ELECTRODE	ELEKTRODE	ELECTRODE	
13	**3007265**	CAVALLOTTO	U BOLT	CAVALIER	BÜGELBOLZEN	VERBINDINGSSTUK	
14	**3006691**	MANICOTTO	MANIFOLD	MANCHON	GASANSCHLUSS	MOF	
15	**3005795**	SCHERMO	GASKET	JOINT	DICHTUNG	DICHTING	
16	**3006693**	IMBUTO FIAMMA	END CONE	EMBOUT GUEULARD	FLAMMENROHR	BRANDERKOPRING	
17	**3005447**	GRUPPO MISURAZIONE	TEST POINT	PRISE DE PRESSION	MESSNIPPEL	METING GROEP	
18	**3000870**	GRUPPO CERNIERA	HINGE UNIT	GROUPE CHARNIERE	SCHARNIEREINHEIT	SCHARNIER	
19	**3006699**	DISTRIBUTORE - ELICA	DISTRIBUTOR-DIFFUSER DISC	DISTRIBUTEUR VIS	VERTEILER-STAUSCHEIBE	VERDELER VLAMHOUDER	
20	**3006696**	GOMITO	ELBOW	COUDE	SCHLITTEN	ELLEBOOG	
21	**3006688**	COLLARE	COLLAR	COLLIER	INNERER FLANSCH	TEGENFLENS	
22	**3006996**	APRISERRANDA	AIR DAMPER OPENER	OUVRE - VOLET AIR	LUFTKLAPPENÖFFNER	LUCHTKLEP - OPENER	
23	**3006930**	SERRANDA	AIR DAMPER	VOLET AIR	LUFTKLAPPE	LUCHTKLEP	
24	**3006997**	RACCORDO E TUBETTO	CONNECTOR AND TUBE	MAMELON ET TUYAU	NIPPEL UND RÖHRCHEN	NIPPEL MET DRUKLEIDING	
25	**3007205**	SERRANDA	AIR DAMPER	VOLET AIR	LUFTKLAPPE	LUCHTKLEP	
26	**3005788**	GIRANTE	FAN	VENTILATEUR	GEBLÄSERAD	VENTILATOR	
27	**3007321**	COLLEGAMENTO	LEAD	CABLE DE CONNEXION	VERBINDUNG	VERBINDINGSKABEL	

ПРОМЭЛЕКТРОНИКА / sales@prom-elec.com