Alimentation
Alimentazione elettrica
Suministro eléctrico
Einspeisung
Power supply
Elektrische voeding

230 V~ 50Hz

Chaudière / Caldaia / Caldera / Boiler / Kessel / Ketel

F1 Th./pr. de sécurité
Termostato di sicurezza
Limitador de sobrecalentamiento
Safety limiter
Sicherheitsbegrenzer
Beveiliging thermostaat

S6 Limiteur
Limitatore
Limitador
Limiter
Begrenzer
Beperkingsthermostaat

H6 Panne
Inconveniente
Fallo
Trouble
Störung
Storing

Options / Opzione / Opciones / Options / Optionen / Optie

P4 / P5 Compteur horaire
Contaore
Contador horario
Running hours meter
Betriebsstundenzähler
Uurteller

S7 2-stufig oder PID
2 allures ou PID
2 stages or PID
bistadio o PID
2-trap of PID
2-etapas o PID

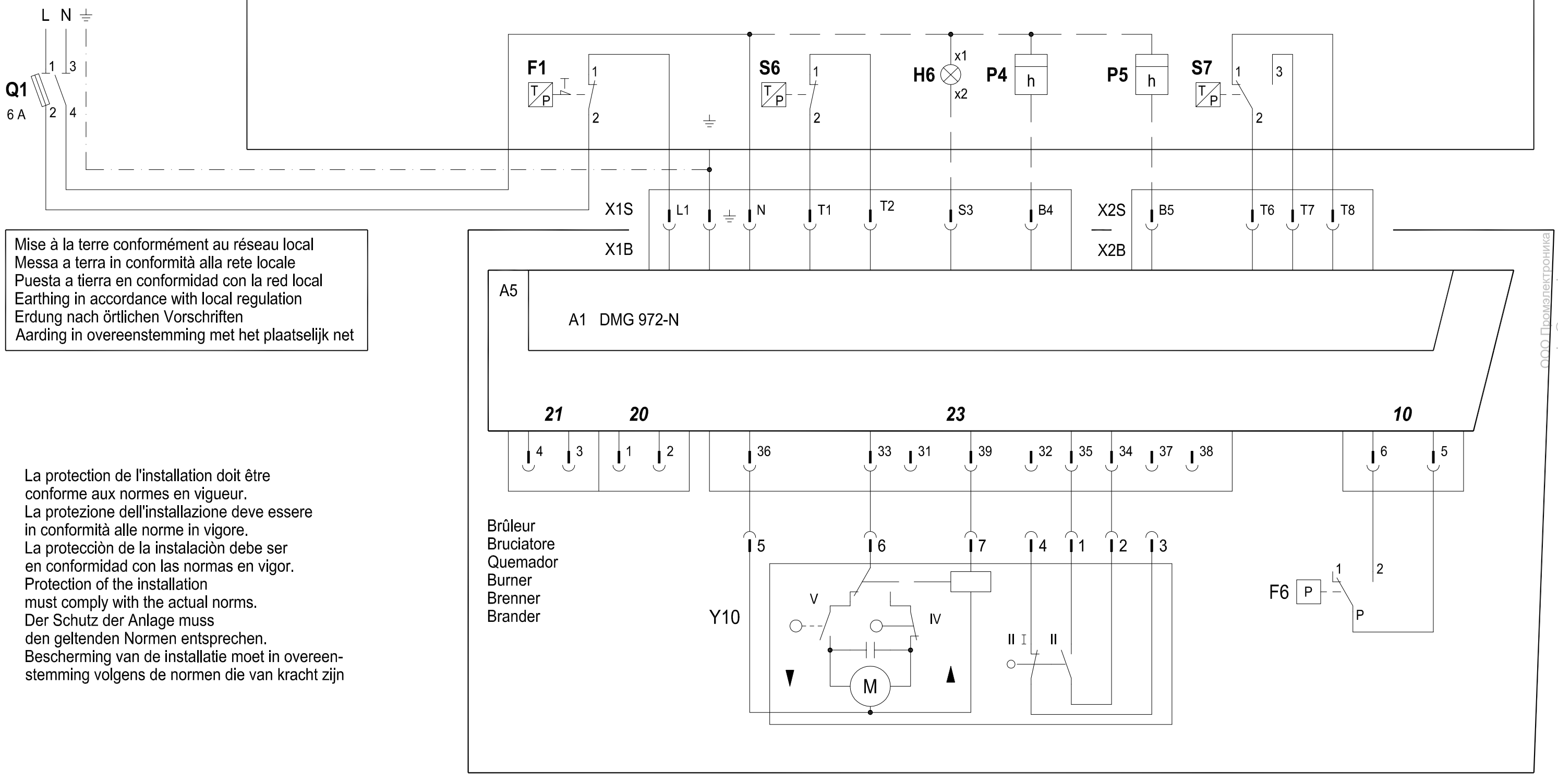

Mise à la terre conformément au réseau local
Messa a terra in conformità alla rete locale
Puesta a tierra en conformidad con la red local
Earthing in accordance with local regulation
Erdung nach örtlichen Vorschriften
Aarding in overeenstemming met het plaatselijk net

La protection de l'installation doit être conforme aux normes en vigueur.
La protezione dell'installazione deve essere in conformità alle norme in vigore.
La protecciòn de la instalaciòn debe ser en conformidad con las normas en vigor.
Protection of the installation must comply with the actual norms.
Der Schutz der Anlage muss den geltenden Normen entsprechen.
Bescherming van de installatie moet in overeenstemming volgens de normen die van kracht zijn

sales@prom-elec.com / ООО ПРОМЭЛЕКТРОНИКА
ООО Промэлектроника sales@prom-elec.com

Am / ECN : RB18MC039	Date : 14-05-2018	Visa : A.P	Art. N°: 420110254500	N° de schèma : VG 1.105 D E	Page : 1 / 3

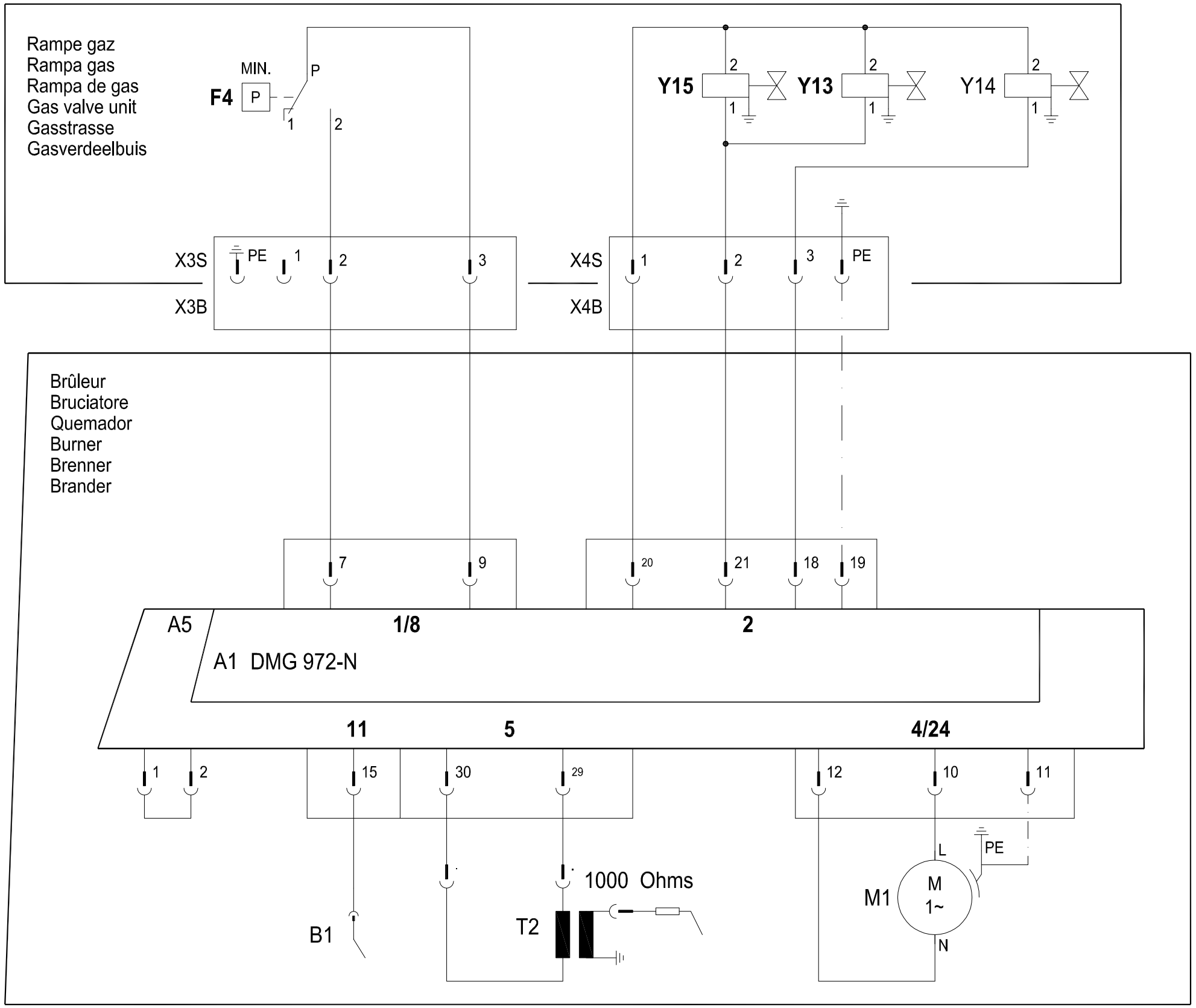

Am / ECN : RB18MC039	Date : 14-05-2018	Visa : A.P	Art. N°: 420110254500	N° de schèma : VG 1.105 D E	Page : 2 / 3

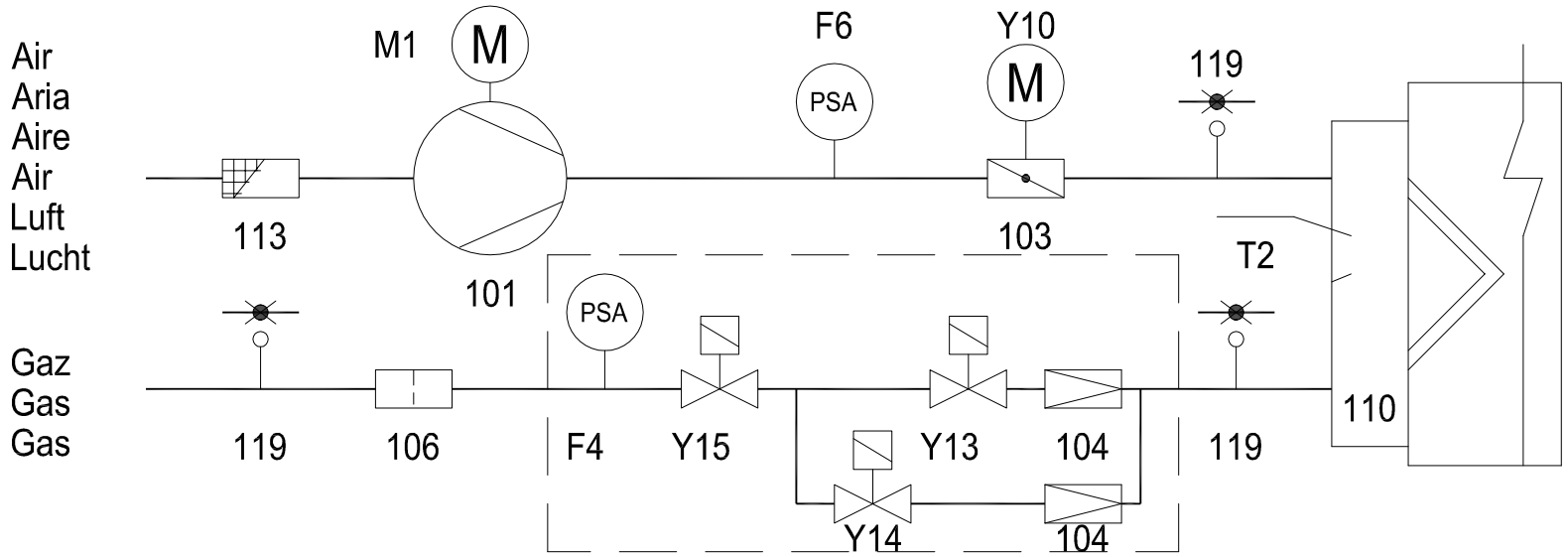

A1	Coffret de contrôle	Programmatore di comando	Caja de mando y seguridad	Control and safety unit	Feuerungsautomat	Bedienings en veiligheidskoffer
A5	Cassette de raccordement	Cassetta di collegamento	Casete de conexion	Connection cartridge	AnschluBkasten	Verbindingsdoos
B1	Electrode d'ionisation	Elettrodo d'ionizzazione	Electrodo de ionizacion	Ionisation electrode	Ionisationselektrode	Ionisatie-elektrode
F4	Manostat gaz	Pressostato gas	Presostato de gas	Gas pressure switch	Gasdruck-wächter	Gaspressostaat
F6	Manostat d'air	Pressostato aria	Presostato de aire	Air pressure switch	Luftdruck-wächter	Luchtpressostaat
M1	Moteur du brûleur	Motore del bruciatore	Motor del quemador	Burner motor	Brennermotor	Brandermotor
T2	Transformateur d'allumage	Trasformatore d'accensione	Transformador de encendido	Ignition transformer	Zündtrafo.	Ontstekings-transformator
Y10	Servomoteur	Servomotore	Servomotor	Servomotor	Stellantrieb	Servomotor
Y13	Vanne gaz principale	Valvola principale gas	Valvula de gas principal	Gas valve burner side	Gasventil Brennerseitig	Hoofdafsluiter gas
Y14	Vanne gaz 2ème allure	Valvola gas 2° stadio	Gas valvula 2a etapa	Gas valve 2d stage	Gasventil 2.Stufe	Gasafsluiter 2.trap
Y15	Vanne gaz de sécurité	Valvola sicurezza gas	Valvula de seguridad de gas	Gas safety valve	Sicherheitshaupt-gasventil	Veiligheidsafsluiter gas
101	Ventilateur	Ventilatore	Ventilador	Blower	Ventilator	Ventilator
103	Volet d'air	Serranda aria	Trampilla de aire	Air flap	Luftdosiertrommel	Luchtklep
104	Régulateur de pression	Regolatore della pressione	Regulador de pression	Pressure regulator	Druckregler	Drukregelaar
106	Filtre	Filtro	Filtro	Filter	Filter	Filter
110	Injecteur gaz	Ugello gas	Inyector de gas	Gas injector	Gasinjektor	Gasinjector
113	Grille d'aspiration	Scatola dell'aria	Caja de aire	Air box protection	Ansauggitter	Luchthuis
119	Prise pression	Presa pressione	Toma de presion	Pressure take-off	Messnippel	Meetnippel