elco

SPARE PARTS EXPLODED VIEW
GAS BURNERS
Model
CB-VG5M R/TC (/PED)

R8220163-01 - 27/01/2016

Col	Reference	Model type	Begin	End
1	3834722	BB-VG5.950 M R /TC	01-2016	-
2	3834728	BB-VG5.950 M R /TC/PED	01-2016	-
3	3834723	BB-VG5.1200 M R /TC	01-2016	-
4	3834729	BB-VG5.1200 M R /TC/PED	01-2016	-
5	3835823	CH-G0633 – T1/KN	01-2016	-
6	3835824	CH-G0633 – T2/KL	01-2016	-
7	3835825	CH-G0633 – T3/KM	01-2016	-
8	3835826	CH-G0634 – T1/KN	01-2016	-
9	3835827	CH-G0634 – T2/KL	01-2016	-
10	3835828	CH-G0634 – T3/KM	01-2016	-
11	3833639	GT-d415 - 3/4"-Rp1"1/4 /TC	01-2013	-
12	3834659	GT-D420-1"1/2-RP2" /TC	02-2015	-
13	3834660	GT-D421-2"-RP2" /TC	02-2015	-
14	3834661	GT-D422-65-DN65 /TC	02-2015	-
15	3834662	GT-S42-65-DN65 /TC	02-2015	-

ООО Промэлектроника
sales@prom-elec.com

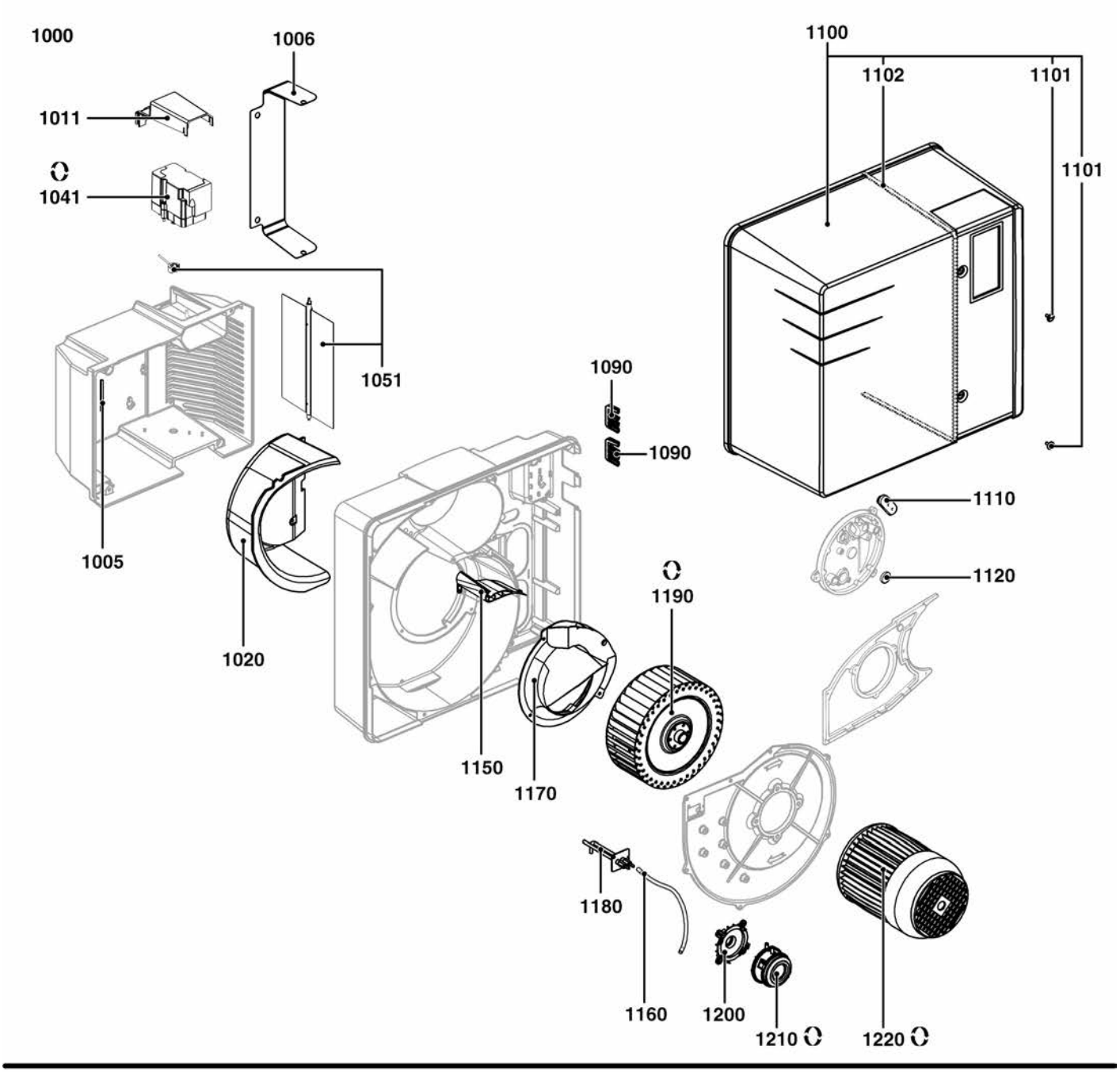
1000
1006
1011
1041
1051
1005
1020
1100
1102
1101
1101
1090
1090
1110
1120
1190
1150
1170
1180
1160
1200
1210
1220

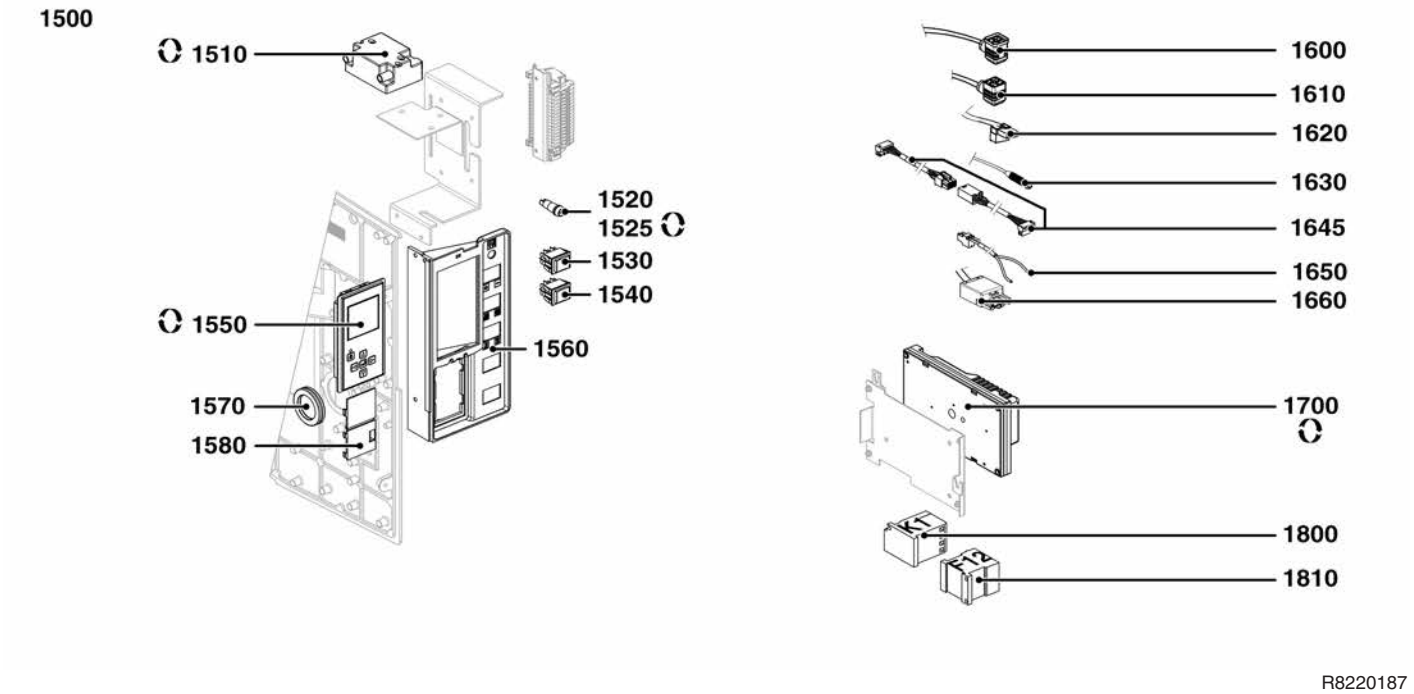
1500
1510
1520
1525
1530
1540
1550
1560
1570
1580
1600
1610
1620
1630
1645
1650
1660
1700
1800
1810

R8220187

	Description	Manf. Pt. N	Type	1 BB-VG5.950 M R/TC	2 BB-VG5.950 M R/TC/PED	3 BB-VG5.1200 M R/TC	4 BB-VG5.1200 M R/TC/PED	5 CH-G0633 – T1/KN	6 CH-G0633 – T2/KL	7 CH-G0633 – T3/KM	8 CH-G0634 – T1/KN	9 CH-G0634 – T2/KL	10 CH-G0634 – T3/KM	11 GT-d415 - 3/4"-Rp1"1/4 /TC	12 GT-D420-1"1/2-RP2" /TC	13 GT-D421-2"-RP2" /TC	14 GT-D422-65-DN65 /TC	15 GT-S42-65-DN65 /TC	16	17	18	From	to
1000	BURNER BODY																						
1005	AIR BOX GASKET	13009640		●	●	●	●																
1006	AIR GUIDING PIECE	65326224		●	●	●	●																
1011	ACTUATOR COVER	65326223		●	●	●	●																
1020	AIR BOX INSULATION	13009641		●	●	●	●																
1041	ACTUATOR STE 4,5 B0.37/6-L	65326229		●	●	●	●																
1051	AIR FLAP CPL.	65326225		●	●	●	●																
1090	GROMMET/HOUSING	13016845		●	●	●	●																
1100	HOOD VECTRON5 AND V6+MOUNTING SCREW	65301016		●	●	●	●																
1101	FLAT HEAD SCREW M5X15	65300519		●	●	●	●																
1102	GASKET STRIP/COVER	13009772		●	●	●	●																
1110	CABLE GROMMET	13009648		●	●	●	●																
1120	INDICATOR LIGHT	13020327		●	●	●	●																
1150	AIR RECYCLING	65301017		●	●	●	●																
1160	HOSE D.4/7 LG. 500 MM	13015497		●	●	●	●																
1170	AIR RECIRCULATION (BLACK)	13009645		●	●	●	●																
1180	DIFFERENTIAL PRESS. TAP (WHITE)	13009651		●	●	●	●																
1190	FAN WHEEL D240X82 d19	13009649		●	●	●	●																
1200	AIR PRESSURE SWITCH BASE D32	13020723		●	●	●	●																
1210	AIR PRESS.SWITCH 604.92 1-10MB	65300021		●	●																		
	AIR PRESS.SWITCH 604.94 5-20MB	65300040				●	●																
1220	MOTOR 1.5KW 230/400V D19 + PLUG	13009654		●	●	●	●																
1500	ELECTRIC PART																						
1510	IGNITION TRANSFORMER EBI 2X7.5 230V	13009663		●	●	●	●																
1520	FUSE HOLDER + FUSE 6.3A	13016457		●	●	●	●																
1525	FUSE 5X20 6.3A	13016028		●	●	●	●																
1530	OPERATING SWITCH ON/OFF	13010007		●	●	●	●																
1540	OPERATING SWITCH - OPERATION	13014009		●	●	●	●																
1550	DISPLAY FOR CONTROL UNIT BT3XX	65300975		●	●	●	●																
1560	PLASTIC CONTROL BOARD	65300992		●	●	●	●																
1570	CABLE GROMMET D54/D47/D36	65300993		●	●	●	●																
1580	SHUTTER/CONSOLE	13009661		●	●	●	●																
1600	CABLE+CONNECTOR/GAS PRESSURE SWITCH	65301060		●	●	●	●																
1610	CABLE+CONNECTOR/GAS VALVE	65301061		●	●	●	●																
1620	CABLE+CONNECTOR/IGNITER	65301062		●	●	●	●																
1630	IONISATION CABLE	65300970		●	●	●	●																
1645	CABLE+CONNECTOR/GAS SERVOMOTOR	65301111		●	●	●	●																
1650	CABLE+CONNECTOR/AIR PRESSURE SWITCH	65300046		●	●	●	●																
1660	CABLE L560+PLUG 4P/MOTOR	65301000		●	●	●	●																
1700	CONTROL UNIT LCG 911 BT320	65300964		●		●																	
	CONTROL UNIT LCG 921.00 BT330	65326178	PED		●		●																
1800	CONTACTOR	13009778		●	●	●	●																
1810	RELAY MOTOR PROT.	13020693		●	●	●	●																

2000

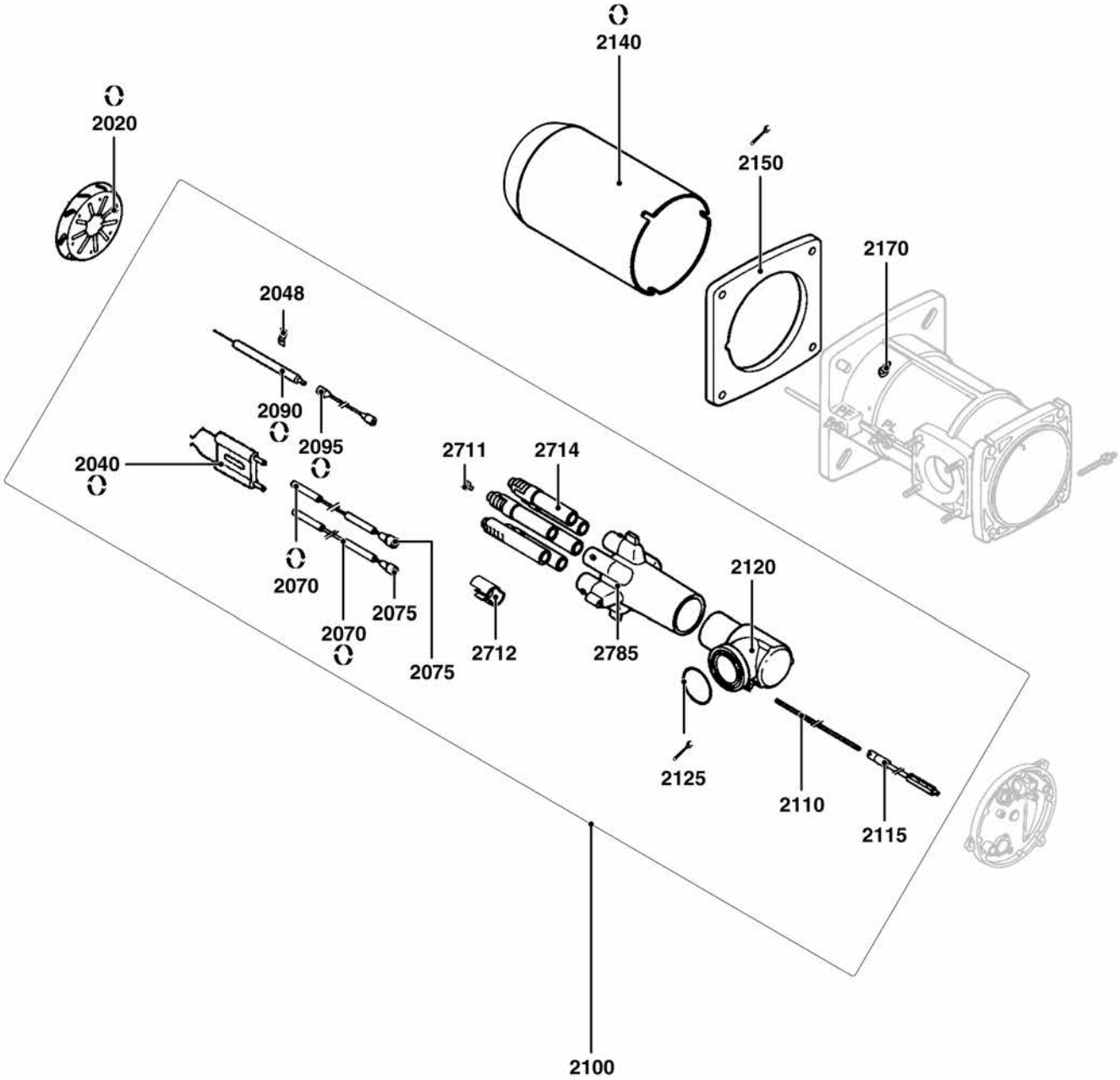
2140
2020
2150
2170
2048
2090
2095
2040
2711
2714
2070
2075
2070
2075
2712
2785
2120
2125
2110
2115
2100

| | Description | Manf. Pt. N | Type | BB-VG5.950 M R/TC | BB-VG5.950 M R /TC/PED | BB-VG5.1200 M R /TC | BB-VG5.1200 M R /TC/PED | CH-G0633 - T1/KN | CH-G0633 - T2/KL | CH-G0633 - T3/KM | CH-G0634 - T1/KN | CH-G0634 - T2/KL | CH-G0634 - T3/KM | GT-d415 - 3/4"-Rp1"1/4 /TC | GT-D420-1"1/2-RP2" /TC | GT-D421-2"-RP2" /TC | GT-D422-65-DN65 /TC | GT-S42-65-DN65 /TC | | |

3000

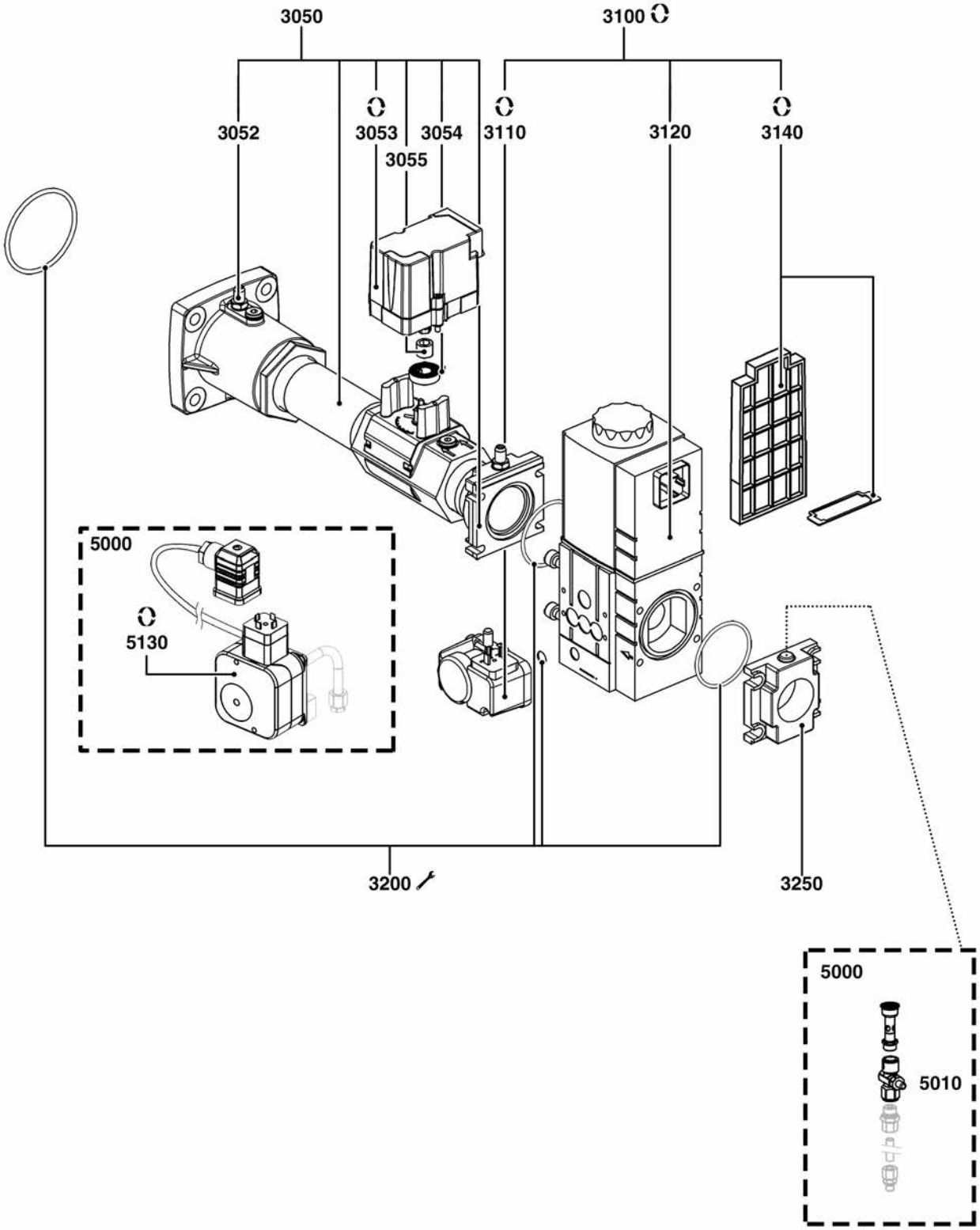

R8220147

	Description	Manf. Pt. N	Type	BB-VG5.950 M R/TC	BB-VG5.950 M R /TC/PED	BB-VG5.1200 M R /TC	BB-VG5.1200 M R /TC/PED	CH-G0633 - T1/KN	CH-G0633 - T2/KL	CH-G0633 - T3/KM	CH-G0634 - T1/KN	CH-G0634 - T2/KL	CH-G0634 - T3/KM	GT-d415 - 3/4"-Rp1"1/4 /TC	GT-D420-1"1/2-RP2" /TC	GT-D421-2"-RP2" /TC	GT-D422-65-DN65 /TC	GT-S42-65-DN65 /TC							31	
				1	2	3	4	5	6	7	8	9	10	11	12	13	14	15	16	17	18	From	to
3000	GAS TRAIN																						
3050	COMPLETE COLLECTOR	65300978												●									
3052	PRESSURE TAP R1/8	13009722												●									
3053	ACTUATOR STE 4,5 BO37/6 R	65300980												●									
3054	SPRING 1.2NM	13009688												●									
3055	SERVOMOTOR RING	13014901												●									
3100	GAS VALVE MBC300 SE S22 RP3/4"	13021869												●									
3110	GAS PRESS. SWITCH GW 150 A5 30-150MB DIN	13010078												●									
3120	COIL DUN N° 32/P MBC300	13022418												●									
3140	SCREEN FILTER/GAS VALVE MBC300	13022415												●									
3200	GASKET SET MBC300/700	65300981												●									
3250	FLANGE MBC300 RP1 1/4	13022621												●									
5000	ACCESSORY																						
5010	TRIAL BURNER WITH PUSH-BUTTON PB2	65311362												●									
5130	MAX. GAS PRES. SWITCH UB50 A2+CABLE L600	65326220	PED											●									

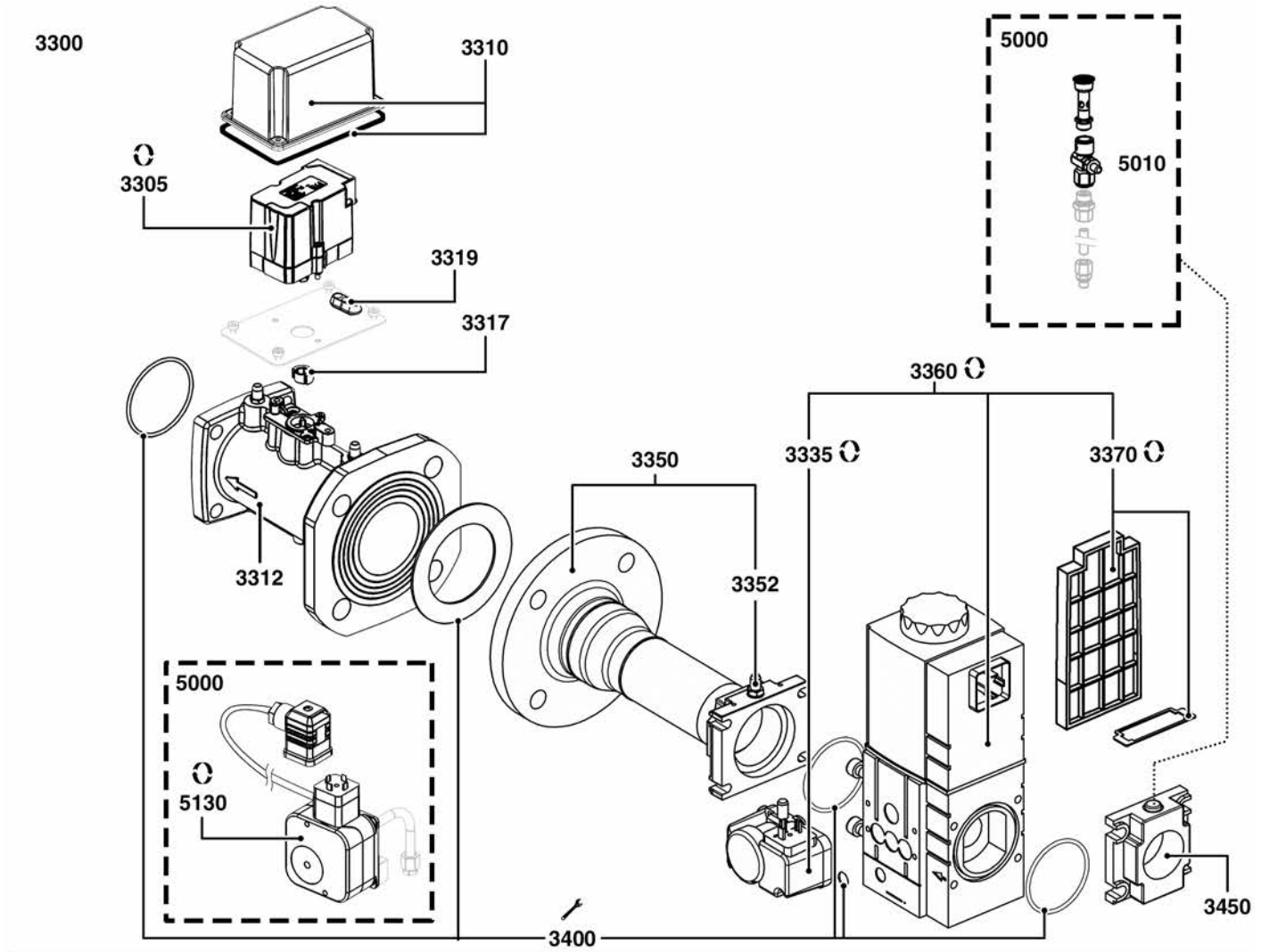
3300
3310
3305
3319
3317
3312
5000
5010
3360
3335
3370
3350
3352
5000
5130
3400
3450

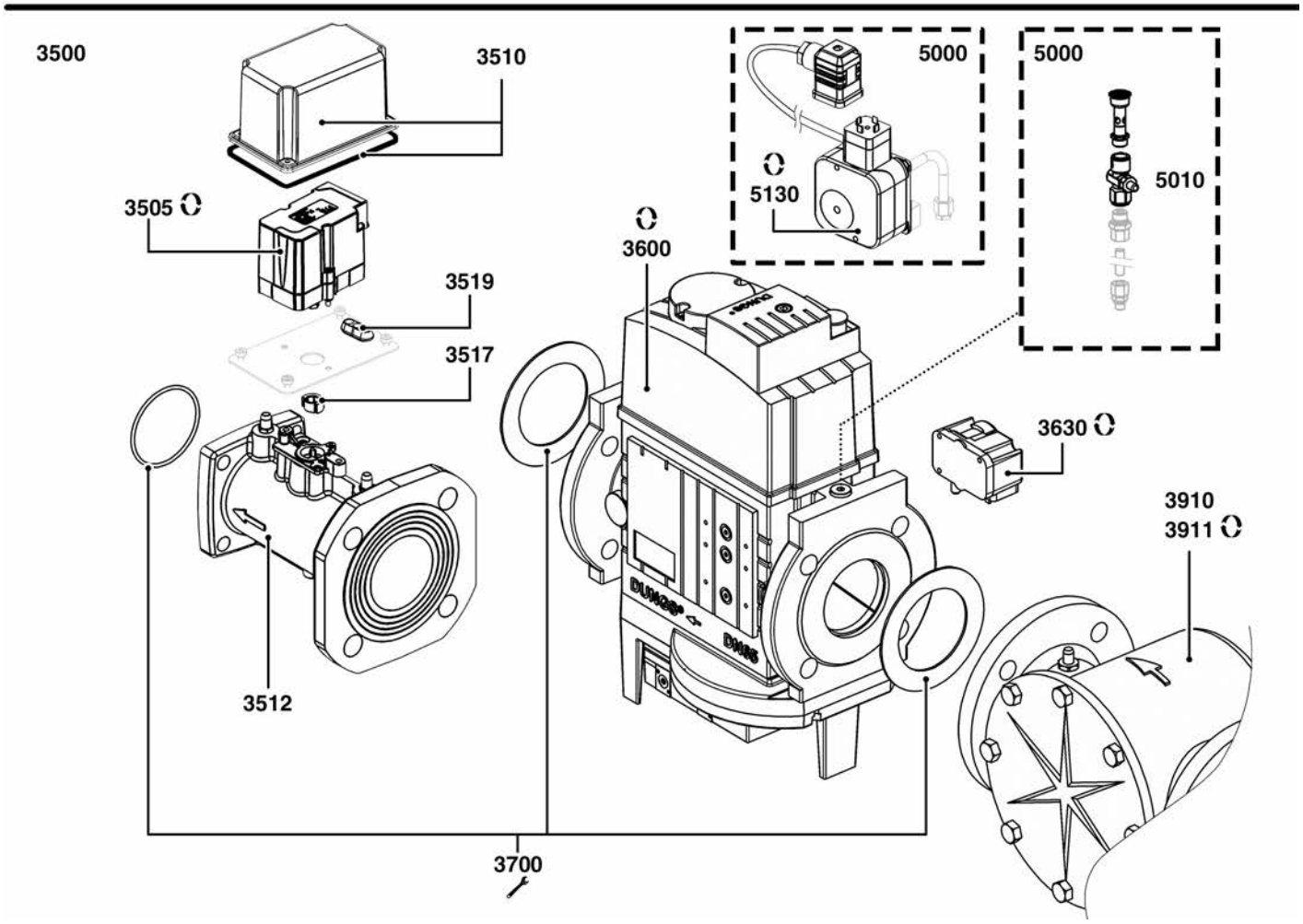
3500
3510
3505
3519
3517
3512
5000
5130
5000
5010
3600
3630
3910
3911
3700

R8220098

	Description	Manf. Pt. N	Type	BB-VG5.950 M R/TC	BB-VG5.950 M R/TC/PED	BB-VG5.1200 M R/TC	BB-VG5.1200 M R/TC/PED	CH-G0633 - T1/KN	CH-G0633 - T2/KL	CH-G0633 - T3/KM	CH-G0634 - T1/KN	CH-G0634 - T2/KL	CH-G0634 - T3/KM	GT-d415 - 3/4"-Rp1"1/4 /TC	GT-D420-1"1/2-RP2" /TC	GT-D421-2"-RP2" /TC	GT-D422-65-DN65 /TC	GT-S42-65-DN65 /TC							
				1	2	3	4	5	6	7	8	9	10	11	12	13	14	15	16	17	18	From	to
3300	GAS TRAIN																						
3305	ACTUATOR STE 4,5 BO37/6 R	65300980													●	●							
3310	ACTUATOR COVER	65312327													●	●							
3312	GAS THROTTLE DN65	65301268													●	●							
3317	ROTATION STOP F. SHAFT STE4.5 0.8NM	65301267													●	●							
3319	GROMMET DIM.34X15/12 D.6,2	65312458													●	●							
3335	GAS PRESS. SWITCH GW 150 A5 30-150MB DIN	13010078													●	●							
3350	COMPLETE COLLECTOR RP2	13009693													●	●							
3352	PRESSURE TAP R1/8	13009722													●	●							
3360	GAS VALVE MBC1200 SE S82 RP2"	65300008														●							
	GAS VALVE MBC700 SE S82 RP1"1/4	13022996													●								
3370	SCREEN FILTER/GAS VALVE MBC1200	13022417														●							
	SCREEN FILTER/GAS VALVE MBC700	13022416													●								
3400	GASKET SET MBC700/1200 DN	65301065													●	●							
3450	FLANGE MB415/420 RP1 1/2	13007858													●	●							
3500	GAS TRAIN																						
3505	ACTUATOR STE 4,5 BO37/6 R	65300980															●						
3510	ACTUATOR COVER	65312327															●						
3512	GAS THROTTLE DN65	65301268															●						
3517	ROTATION STOP F. SHAFT STE4.5 0.8NM	65301267															●						
3519	GROMMET DIM.34X15/12 D.6,2	65312458															●						
3600	GAS VALVE MBC1900 SE DN65	65301067															●						
3630	GAS PRESS. SWITCH GW 150 A5 30-150MB DIN	13010078															●						
3700	GASKET SET MBC1900 DN65	65301066															●						
3910	EXTERNAL GAS FILTER DN65	13009703															●						
3911	GAS FILTERING ELEMENT DN65 WITH GASKET	13009704															●						
5000	ACCESSORY																						
5010	TRIAL BURNER WITH PUSH-BUTTON PB2	65311362													●	●	●						
5130	MAX. GAS PRES. SWITCH UB50 A2+CABLE L600	65326220	PED												●	●	●						

4000

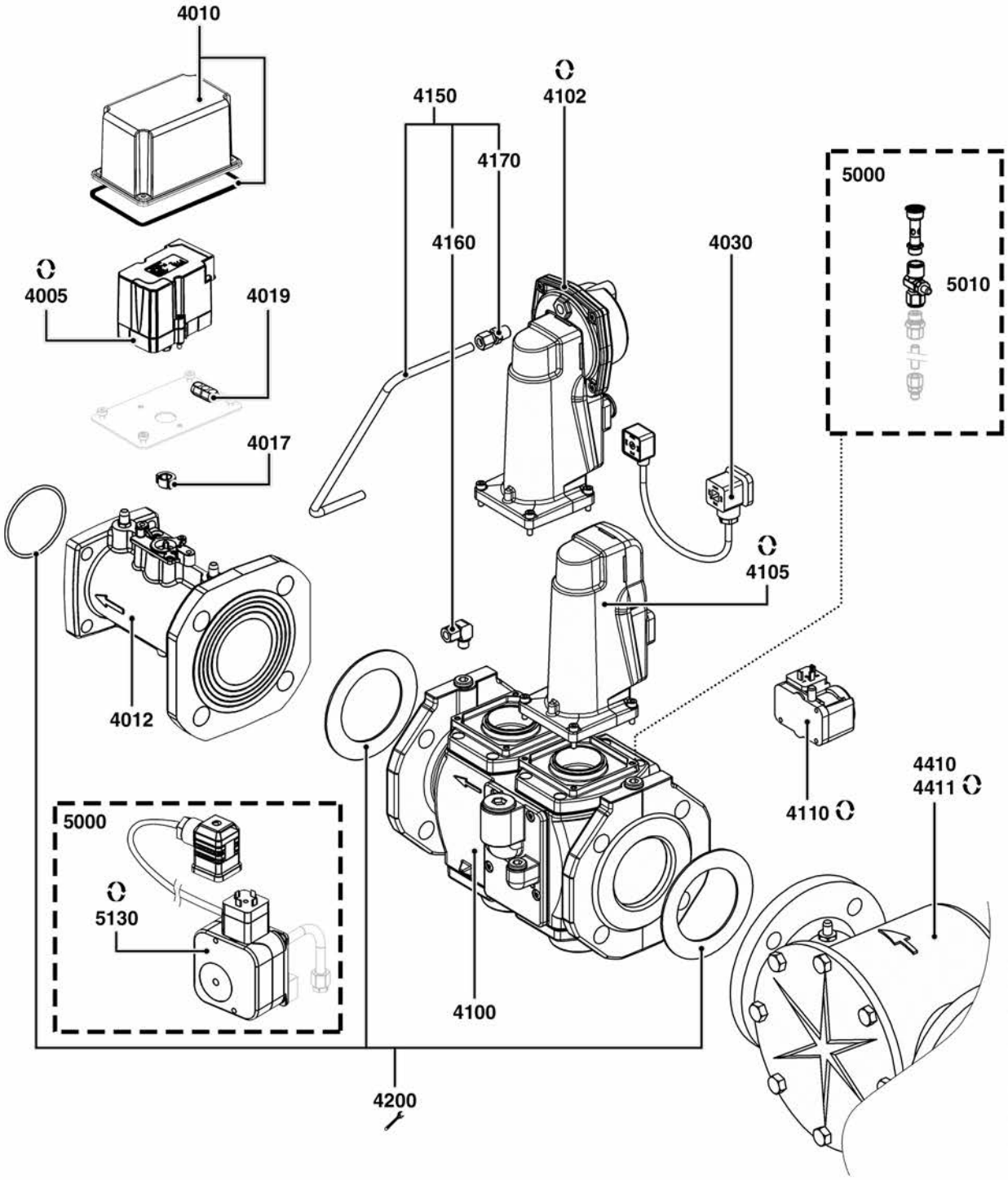
4010
4150
4102
4170
5000
4160
4030
5010
4005
4019
4017
4105
4012
4410
4411
4110
5000
5130
4100
4200

	Description	Manf. Pt. N	Type	BB-VG5.950 M R/TC	BB-VG5.950 M R /TC/PED	BB-VG5.1200 M R /TC	BB-VG5.1200 M R /TC/PED	CH-G0633 - T1/KN	CH-G0633 - T2/KL	CH-G0633 - T3/KM	CH-G0634 - T1/KN	CH-G0634 - T2/KL	CH-G0634 - T3/KM	GT-d415 - 3/4"-Rp1"1/4 /TC	GT-D420-1"1/2-RP2" /TC	GT-D421-2"-RP2" /TC	GT-D422-65-DN65 /TC	GT-S42-65-DN65 /TC	31		
				1	2	3	4	5	6	7	8	9	10	11	12	13	14	15	16	17	18	From	to
4000	GAS TRAIN																						
4005	ACTUATOR STE 4,5 BO37/6 R	65300980																●					
4010	ACTUATOR COVER	65312327																●					
4012	GAS THROTTLE DN65	65301268																●					
4017	ROTATION STOP F. SHAFT STE4.5 0.8NM	65301267																●					
4019	GROMMET DIM.34X15/12 D.6,2	65312458																●					
4030	CONNECTING CABLE SKP	13020958																●					
4100	GAS VALVE VGD40 065 DN65	65323661																●					
4102	GAS ACTUATOR SKP25.003E2 W.O.END SWITCH	65107100																●					
4105	GAS SERVOM. SKP15.000E2 W/O LIMIT SW.	13020951																●					
4110	GAS PRESS. SWITCH GW 150 A5 30-150MB DIN	13010078																●					
4150	GAS PRESSURE TUBE WITH UNION	65301068																●					
4160	ANGLED UNION	13023188																●					
4170	STRAIGHT UNION	13009721																●					
4200	GASKET SET MBC1900 DN65	65301066																●					
4410	EXTERNAL GAS FILTER DN65	13009703																●					
4411	GAS FILTERING ELEMENT DN65 WITH GASKET	13009704																●					
5000	ACCESSORY																						
5010	TRIAL BURNER WITH PUSH-BUTTON PB2	65311362																●					
5130	MAX. GAS PRES. SWITCH UB50 A2+CABLE L600	65326220	PED															●					

	6XXXXXXX	DE NL	FR ES	IT	X
1005	13009640	DICHTBAND LUFTK.BG DICHTING LUCHTKAST	JOINT BOITE A AIR JUNTA CAJA DE AIRE	GUARNIZIONE SCATOLA DELL'ARIA	1
1006	65326224	ANSAUGTRICHTER LUCHTGELEIDER	GUIDE AIR GUIA DE AIRE	GUIDA ARIA	1
1011	65326223	STELLANTRIEBHAUBE KAP SERVOMOTOR	CAPOT SERVOMOTEUR CUBIERTA SERVOMOTOR	COPERCHIO SERVOMOTORE	1
1020	13009641	ISOLIERUNG-LUFTKASTEN ISOLATIE LUCHTKAST	ISOLATION BOITE A AIR AISLAMIENTO CAJA DE AIRE	ISOLAMENTO SCATOLA DELL'ARIA	1
1041	65326229	STELLANTRIEB STE 4,5 B0.37/6-L SERVOMOTOR STE 4,5 B0.37/6-L	SERVOMOTEUR STE 4,5 B0.37/6-L SERVOMOTOR STE 4,5 B0.37/6-L	SERVOMOTORE STE 4,5 B0.37/6-L	1
1051	65326225	KOMPL. LUFTKLAPPE COMPLETE LUCHTKLEP	VOLET D'AIR EQUIPE VÁLVULA DE AIRE EQUIPADA	SERRANDA DELL'ARIA EQUIPAGGIATA	1
1090	13016845	KABELDURCHFÜHRUNG / GEHÄUSE DRAADDOORVOER/BRANDERHUIS	PASSE FIL/CARTER PASACABLES/CÁRTER	PASSAFILO/ CARTER	1
1100	65301016	BRENNERHAUBE VECTRON5 U. V6 KPL. COMPLETE KAP VECTRON5 EN V6	CAPOT VECTRON5 ET V6+VIS CUBIERTA VECTRON5 Y V6 EQUIPADA	COFANO V5 E V6 EQUIPAGGIATO	1
1101	65300519	FLACHKOPF-SCHRAUBE M5X15+SPITZE PLATKOPSCHROEF M5X15	VIS A TETE PLATE M5X15 TORNILLO DE CABEZA PLANA M5X15	VITE A TESTA PIANA M5X15	1
1102	13009772	DICHTBAND/HAUBE DICHTINGSSTRIP / BRANDERKAP	BANDE D'ETANCHEITE / CAPOT BANDA ESTANQUEIDAD / CUBIERTA	NASTRO SIGILLANTE/ COPERTURA	1
1110	13009648	TUELLE-KABELDURCHFUEHRUNG-VERPACKT DRAADGELEIDER	PASSE FIL PASACABLES	PASSA FILO	1
1120	13020327	SCHAUGLAS CONTROLELAMPJE	VOYANT TESTIGO	SPIA	1
1150	65301017	LUFTLEITSCHAUFEL LUCHTKRINGLOOP	RECYCLAGE AIR RECICLAJE DE AIRE	CONVOGLIATORE ARIA	1
1160	13015497	SCHLAUCH ID4/7X500 SILIKON TRANSPARENT SLANG D.4/7 LG. 500 MM	TUYAU D.4/7 LG. 500 MM MANGUERA D.4/7 LG. 500 MM	TUBO D.4/7 LG. 500 MM	1
1170	13009645	LUFTLEITSCHAUFEL/SCHWARZ TERUGWINNING LUCHT (ZWART)	RECYCLAGE AIR (NOIR) RECICLADO AIRE (NEGRO)	RICIRCOLO DELL'ARIA (NERO)	1
1180	13009651	DIFFERENTIALDRUCKNIPPEL WEISS AANSLUITING DRUKVERSCHIL (WIT)	PRISE DE PRESS. DIFFERENTIELLE (BLANC) TOMA PRES. DIFERENCIAL (BLANCO)	PRESA PRESSIONE DIFFERENZIALE (BIANCO)	1
1190	13009649	VENTILATORRAD D240X82 d19 VENTILATORRAD D240X82 d19	TURBINE D240X82 d19 TURBINA D240X82 d19	VENTOLA D240X82 d19	1
1200	13020723	HALTER D32 LUFTDRUCKWAECHTER HUBA STEUN MANOSTAAT HUBA D32	SUPPORT MANOSTAT AIR D32 SOPORTE DEL MANOSTATO DE AIRE D32	SUPPORTO PRESSOSTATO DELL'ARIA D32	1
1210	65300021	LUFTDRUCKWACHTER 604.92 1-10MB LUCHTDRUKSCHAKELAAR 604.92 1-10MB	MANOSTAT AIR 604.92 1-10MB PRESOSTATO AIRE 604.92 1-10MB	PRESSOSTATO ARIA 604.92 1-10MB	1
	65300040	LUFTDRUCKWACHTER 604.94 5-20MB LUCHTDRUKSCHAKELAAR 604.94 5-20MB	MANOSTAT AIR 604.94 5-20MB PRESOSTATO AIRE 604.94 5-20MB	PRESSOSTATO ARIA 604.94 5-20MB	1
1220	13009654	MOTOR 1,5KW 230/400V D19+STECKER MOTOR 1,5KW 230/400V D19 + STEKKER	MOTEUR 1,5KW 230/400V D19+PRISE MOTOR 1,5KW 230/400V D19+TOMA	MOTORE 1,5KW 230/400V D19+PRESA	1
1510	13009663	ZUENDTRAFO EBI 2X7,5 230V ONTSTEKINGSTRAFO EBI 2X7,5 230V	ALLUMEUR EBI 2X7,5 230V ENCENDEDOR EBI 2X7,5 230V	TRASFORMATORE ACCENSIONE EBI 2X7,5 230V	1
1520	13016457	SICHERUNGSHALTER+ SICHERUNG 6,3A ZEKERINGHOUDER+ZEKERING 6,3A	PORTE FUSIBLE+FUSIBLE 6.3A PORTA FUSIBLE+FUSIBLE 6.3A	PORTAFUSIBILE + FUSIBILE 6.3A	1
1525	13016028	SICHERUNG 6,3A TRAEGE D5X20 ZEKERING 5X20 6.3A	FUSIBLE 5X20 6.3A (CALIBRE) FUSIBLE 5X20 6.3A	FUSIBILE 5X20 6.3A	1
1530	13010007	SCHALTER EIN-AUS/VERPACKT SCHAKELAAR ON/OFF	INTERRUPTEUR MARCHE/ARRET INTERRUPTOR	INTERRUTTORE ON/OFF	1
1540	13014009	BETRIEBSSCHALTER SCHAKELAAR - BEDRIFJ	INTERRUPTEUR - FONCTIONNEMENT INTERRUPTOR	INTERRUTTORE - FUNZIONAMENTO	1
1550	65300975	ANZEIGE FUR FEUERUNGSAUTOMAT BT3XX DISPLAY VOOR BRANDERAUTOMAAT BT3XX	AFFICHEUR POUR COFFRET BT3XX PANTALLA PARA PROGRAMADOR BT3XX	DISPLAY PER APPARECCHIATURA BT3XX	1
1560	65300992	BEDIENFELD KUNSTSTOFF PLASTIC BEDIENINGSPANEEL	PUPITRE DE COMMANDE PLASTIQUE PUPITRE DE MANDO PLÁSTICO	QUADRO DI COMANDO PLASTICO	1
1570	65300993	KABELTUELLE DRAADDOORVOER D54/D47/D36	PASSE FIL D54/D47/D36 PASACABLE D54/D47/D36	PASSA FILO D54/D47/D36	1
1580	13009661	ABDECKUNG/SCHNITTSTELLE AFSLUITER / BEDIENINGSPANEEL	OBTURATEUR / PUPITRE OBTURADOR / TABLERO	OTTURATORE / QUADRO	1
1600	65301060	KABEL+STECKER F.GASDRUCKWAECHTER KABEL+STEKKER/GAS DRUKBEWAKER	CABLE+PRISE/MANOSTAT GAZ CABLE+TOMA/MANOSTATO GAS	CAVO+PRESA/PRESSOSTATO GAS	1
1610	65301061	KABEL+STECKER F.GASVENTIL KABEL+STEKKER/GASKLEP	CABLE+PRISE/VANNE GAZ CABLE+TOMA/VÁLVULA GAS	CAVO+PRESA/VALVOLA GAS	1
1620	65301062	KABEL+STECKER F.ZUENDTRAFO KABEL+STEKKER/ONTSTEKER	CABLE+PRISE/ALLUMEUR CABLE+TOMA/ENCENDEDOR	CAVO+PRESA/ACCENDITORE	1
1630	65300970	IONISATIONSKABEL D2.8 L350MM KABEL IONISATIE	CABLE D'IONISATION CABLE IONIZACION	CAVO IONIZZAZIONE	1
1645	65301111	KABEL+ STECKER F. STELLANTRIEB GAS KABEL+STEKKER/SERVOMOTOR GAS	CABLE+PRISE SERVOMOTEUR GAZ CABLE+TOMA/ SERVOMOTOR GAS	CAVO+PRESA/ SERVOMOTORE GAS	1
1650	65300046	KABEL+STECKER F.LUFDRUCKWAECHTER KABEL+STEKKER/LUCHTDRUKBEWAKER	CABLE+PRISE/MANOSTAT AIR CABLE+TOMA/MANOSTATO AIRE	CAVO+PRESA/PRESSOSTATO ARIA	1

	6XXXXXXX	DE NL	FR ES	IT	X
1660	65301000	KABEL L560+STECKER 4P/MOTOR KABEL L560+STEKKER 4P/MOTOR	CABLE L560+PRISE 4P/MOTEUR CABLE L560+TOMA 4P/MOTOR	CAVO LUNGH. 560MM + PRESA 4 POLI/MOTORE	1
1700	65300964	FEUERUNGSAUTOMAT LCG 911 BT320 BCU BT3..-VG2/3/4/5/6 MODULO	COFFRET LCG 911 BT320 PROGRAMADOR LCG 911 BT320	APPARECCHIATURA LCG 911 BT320	1
	65326178	FEUERUNGSAUTOMAT LCG 921.00 BT330 BRANDERAUTOMAAT LCG 921.00 BT330	COFFRET LCG 921.00 BT330 PROGRAMADOR LCG 921.00 BT330	APPARECCHIATURA LCG 921.00 BT330	1
1800	13009778	SCHUETZ LC1 K09 10M7 SCHNEIDER SCHAKELAAR	CONTACTEUR CONTACTOR	CONTATTORE	1
1810	13020693	UEBERSTROMRELAIS/SCHUETZ THERMISCH RELAIS	RELAIS THERMIQUE RELÉ TÉRMICO	RELE TERMICO	1
2020	13009612	STAUSCHEIBE D125/40 9SL R 6DRIL. STUWPLAAT D125/40 9SL R 6DRIL.	DEFLECTEUR D125/40 9SL R 6DRIL. DEFLECTOR D125/40 9SL R 6DRIL.	DIFFUSORE D125/40 9SL R 6DRIL.	1
	65326674	STAUSCHEIBE D115/40X13,5 9SL. 6DRIL STUWPLAAT D115/40X13,5 9SL. 6DRIL	DEFLECTEUR D115/40X13,5 9SL. 6DRIL DEFLECTOR D115/40X13,5 9SL. 6DRIL	DIFFUSORE D115/40X13,5 9SL. 6DRIL	1
2040	13009726	ZUENDELEKTROD.27X55 d6,4D2X23 45° +SCHR. ELEKTRODENBLOK 27X55 d6,4D2X23 45°+SCHR.	BLOC-ELECTRODES 27X55 d6,4D2X23 45° +VIS BLOQ.ELECTRO.27X55 d6,4D2X23 45°+TORNIL.	BLOC.ELETTRODI 27X55 d6,4D2X23 45° +VITE	1
2048	13010054	KLEMMFEDER-IONISATIONSSTAB BEVESTIGINGSPLAAT IONISATIESONDE	BRIDE/SONDE IONISATION PLAQUETA FIJ. SONDA IONI.	PLACCHETTA FISSAGGIO SONDA IONI.	1
2070	13009623	ZUENDKABEL D4-D6,35X850 ONTSTEKINGSKABEL D4-D6,35X850	CABLE ALLUMAGE D4-D6,35X850 CABLE ENCENDIDO D4-D6,35X850	CAVO ACCENSIONE D4-D6,35X850	1
	13009624	ZUENDKABEL L1050MM ONTSTEKINGSKABEL L1050MM	CABLE ALLUMAGE L1050MM CABLE ENCENDIDO SIL. L1050MM	CAVO ACCENSIONE L1050MM	1
2075	13009625	TUELLE ZUEND-/IONISATIONSKABEL-VERPACKT RUBBEREN DOP/KABEL ALLU	CAPUCHON CAOUTCHOUC/CABLE ALLU CAPUCHÓN DE CAUCHO/CABLE ENCENDIDO	CAPPUCCIO IN GOMMA/CAVO ACCENSIONE	1
2090	13009626	IONISATIONSSONDE D8X120 d6,4 D4X36 IONISATIEPEN D8X120 d6,4 D4X36	SONDE IONISATION D8X120 d6,4 D4X36 SONDA IONIZACION D8X120 d6,4 D4X36	SONDA RIVELAZIONE D8X120 d6,4 D4X36	1
2095	13009627	IONISATIONSKABEL L 780 IONISATIEKABEL SIL.F.MC4-D6,35X750	CABLE IONISATION SIL.F.MC4-D6,35X750 CABLE IONIZACION SIL.F.MC4-D6,35X750	CAVO RIVELAZIONE SIL.F.MC4-D6,35X750	1
	13009628	IONISATIONSKABEL L1000 BU D6.3 / ST D4 IONISATIEKABEL SIL.F.MC4-D6,35X1050	CABLE IONISATION SIL.F.MC4-D6,35X1050 CABLE IONIZACION SIL.F.MC4-D6,35X1050	CAVO RIVELAZIONE SIL.F.MC4-D6,35X1050	1
2100	13010064	STERNGASKOPF KPL. VG5R/NC95/120G KN/T1 GASLIJN CPL. VG5R/NC95/120G KN/T1	LIGNE GAZ EQ. VG5R/NC95/120G KN/T1 LINEA DE GAS EQ. VG5R/NC95/120G KN/T1	LINEA GAS CPL. VG5R/NC95/120G KN/T1	1
	13010065	STERNGASKOPF KPL. VG5R/NC95/120G KL/T2 GASLIJN CPL. VG5R/NC95/120G KL/T2	LIGNE GAZ EQ. VG5R/NC95/120G KL/T2 LINEA DE GAS EQ. VG5R/NC95/120G KL/T2	LINEA GAS CPL. VG5R/NC95/120G KL/T2	1
	13010066	STERNGASKOPF KPL. VG5R/NC95/120G KM/T3 GASLIJN CPL. VG5R/NC95/120G KM/T3	LIGNE GAZ EQ. VG5R/NC95/120G KM/T3 LINEA DE GAS EQ. VG5R/NC95/120G KM/T3	LINEA GAS CPL. VG5R/NC95/120G KM/T3	1
2110	13009635	REGULIERSTANGE L344 INSTELSTIFT LG.344	TIGE DE REGLAGE LG.344 VARILLA AJUSTE LG.344	ASTINA DI REGOLAZIONE LUNG.344	1
	13009636	REGULIERSTANGE L564 INSTELSTIFT LG.564	TIGE DE REGLAGE LG.564 VARILLA AJUSTE LG.564	ASTINA DI REGOLAZIONE LUNG.564	1
	13009637	REGULIERSTANGE L454 INSTELSTIFT LG.454	TIGE DE REGLAGE LG.454 VARILLA AJUSTE LG.454	ASTINA DI REGOLAZIONE LUNG.454	1
2115	13009638	REGULIERSTANGE-VERLAENGERUNG BG-VERPACKT VERLENGSTUK INSTELSTIFT	RALLONGE TIGE DE REGLAGE ALARGUE VARILLA AJUSTE	PROLUNGA ASTINA DI REGOLAZIONE	1
2120	13009632	GASBOGEN+ROHR LG.173 ELLEBOOG GAS LG.173	COUDE GAZ LG.173 CODO GAS LG.173	GOMITO GAS LG.173	1
	13009633	GASBOGEN+ROHR LG.393 ELLEBOOG GAS LG.393	COUDE GAZ LG.393 CODO GAS LG.393	GOMITO GAS LG.393	1
	13009634	GASBOGEN+ROHR LG.283 ELLEBOOG GAS LG.283	COUDE GAZ LG.283 CODO GAS LG.283	GOMITO GAS LG.283	1
2125	13009631	O-RING D55X4 LANZENGASKOPF O-RING D.55X4	O'RING D.55X4 JUNTA TÓRICA D.55X4	O'RING D.55X4	1
2140	13011601	BRENNERROHR D141/125/170 L305 BRANDERBUIS D141/125/170 L305	TUBE DE FLAMME D141/125/170 L305 TUBO DE LLAMA D141/125/170 L305	BOCCAGLIO D141/125/170 L305	1
	13011602	BRENNERROHR D141/125/170 L525 BRANDERBUIS D141/125/170 L525	TUBE DE FLAMME D141/125/170 L525 TUBO DE LLAMA D141/125/170 L525	BOCCAGLIO D141/125/170 L525	1
	13011603	BRENNERROHR D141/125/170 L415 BRANDERBUIS D141/125/170 L415	TUBE DE FLAMME D141/125/170 L415 TUBO DE LLAMA D141/125/170 L415	BOCCAGLIO D141/125/170 L415	1
	65326667	BRENNERROHR D170,8/141 L305 BRANDERBUIS D170,8/141 L305	TUBE DE FLAMME D170,8/141 L305 TUBO DE LLAMA D170,8/141 L305	BOCCAGLIO D170,8/141 L305	1
	65326668	BRENNERROHR D170,8/141 L525 BRANDERBUIS D170,8/141 L525	TUBE DE FLAMME D170,8/141 L525 TUBO DE LLAMA D170,8/141 L525	BOCCAGLIO D170,8/141 L525	1
	65326669	BRENNERROHR D170,8/141 L415 BRANDERBUIS D170,8/141 L415	TUBE DE FLAMME D170,8/141 L415 TUBO DE LLAMA D170,8/141 L415	BOCCAGLIO D170,8/141 L415	1
2150	13009619	ISOLIERFLANSCH 228X220X10-VERPACKT DICHTING KLINGERIT 228X220X10	JOINT/FAÇADE CHAUDIERE 228X220X10 JUNTA/FRENTE CALDERA 228X220X10	GUARN./LATO FRONTALE CALDAIA 228X220X10	1
2170	13007804	SCHRAUBEN-SET M6X1 LINKSGEWINDE/VPE 3STK M6-BEV.SCHROEF (NIET LINKS) BRANDERPIJP	VIS M6 (PAS GAUCHE)FIX. TUBE BRULEUR TORN. M6 (R.IZQ.)FIJ. TUBO QUEMADOR	VITE M6 (PASSO SX) FISS. TUBO BRUCIATORE	1
2711	13007041	SCHRAUBEN-SET F-GAS ACCESSOIREKIT PROPAAN	ACCESS. KIT PROPANE ACCES. KIT PROPANO	ACCESS. KIT PROPANO	1
	13010062	SCHRAUBE M5X6+BOHRUNG D2 SET SCHROEVEN AARDGAS	ACCESS. KIT GAZ NATUREL KIT TORNILLOS GAS NATURAL	SET VITI GAS NATURALE	1

	6XXXXXXX	DE NL	FR ES	IT	X
2712	13010061	VERSCHLUSS/DÜSE AFSLUITER/VERDELER	OBTURATEUR/DIFFUSEUR GAZ OBTURADOR/DIFUSOR	OTTURATORE/DIFFUSORE	1
2714	13010063	GASDUESEN (X6) GAS NOZZLES (X6)	DIFFUSEURS GAZ (X6) DIFUSORES GAS (X6)	INIETTORI GAS (X6)	1
2785	13009630	GASKOPFAUFSATZ STERGASKOP	ETOILE GAZ ESTRELLA GAS	TESTA GAS	1
3050	65300978	GASBOGEN+ROHR KOMPLETT DN GASAANSLUITBUIS CPL.	COLLECTEUR CPL. COLECTOR ACPL.	COLLETTORE ACC.	1
3052	13009722	MESSNIPPEL GERADE R1/8Z-VERPACKT DRUKAANSLUITING R1/8	PRISE PRESSION R1/8 TOMA PRESIÓN R1/8	PRESA PRESSIONE R1/8	1
3053	65300980	STELLANTRIEB STE 4,5 BO37/6 R SERVOMOTOR STE 4,5 BO37/6 R	SERVOMOTEUR STE 4,5 BO37/6 R SERVOMOTOR STE 4,5 BO37/6 R	SERVOMOTORE STE 4,5 BO37/6 R	1
3054	13009688	RUECKHOLFEDER 1.2NM VEER 1.2NM	RESSORT DE RAPPEL 1.2NM MUELLE DE RECUPERACIÓN 1.2NM	MOLLA 1.2NM	1
3055	13014901	VERSTAERKUNGSRING ZU STELLANTRIEB STA BUS SERVOMOTOR	BAGUE SERVOMOTEUR ANILLO DE CIERRE	BOCCOLA SERVOMOTORE	1
3100	13021869	GASVENTIL MBC300 SE S22 RP3/4 GASKLEP MBC300 SE S22 RP3/4"	VANNE GAZ MBC300 SE S22 RP3/4" VALVULA GAS MBC300 SE S22 RP3/4"	VALVOLA GAS MBC300 SE S22 RP3/4"	1
3110	13010078	GASDRUCKWÄCHTER GW 150 A5 30-150MB DIN GASDRUKREGELAAR GW 150 A5 30-150MB DIN	MANOSTAT GAZ GW 150 A5 30-150MB DIN MANOSTATO GAS GW 150 A5 30-150MB DIN	PRESSOSTATO GAS GW 150 A5 30-150MB DIN	1
3120	13022418	SPULE DUN N° 32/P MBC300 SPOEL DUN N° 32/P MBC300	BOBINE DUN N° 32/P MBC300 BOBINA DUN N° 32/P MBC300	BOBINA DUN N° 32/P MBC300	1
3140	13022415	FILTEREINSATZ F. GASVENTIL MBC300 ZEEFFILTER/GASKLEP MBC300	FILTRE TAMIS/VANNE GAZ MBC300 FILTRO DE TAMIZ/VÁLVULA DE GAS MBC300	SET FILTRI/VALVOLA GAS MBC300	1
3200	65300981	O-RING SET GASARMATUR MBC300/700 PAKKINGSET MBC300/700	KIT JOINTS MBC300/700 KIT DE JUNTAS MBC300/700	KIT GUARNIZIONI MBC300/700	1
3250	13022621	FLANSCH MBC300 RP1 1/4 FLENS MBC300 RP1 1/4	BRIDE MBC300 RP1 1/4 BRIDA MBC300 RP1 1/4	FLANGIA MBC300 RP1 1/4	1
3305	65300980	STELLANTRIEB STE 4,5 BO37/6 R SERVOMOTOR STE 4,5 BO37/6 R	SERVOMOTEUR STE 4,5 BO37/6 R SERVOMOTOR STE 4,5 BO37/6 R	SERVOMOTORE STE 4,5 BO37/6 R	1
3310	65312327	HAUBE F. SCHRITTMOTOR KAP SERVOMOTOR	CAPOT SERVOMOTEUR CUBIERTA SERVOMOTOR	COPERCHIO SERVOMOTORE	1
3312	65301268	GASKLAPPE KPL. DN65 GASKLEP DN65	CLAPET GAZ COMPLET DN65 VALVOLA DEL GAS DN65	VALVOLA DEL GAS DN65	1
3317	65301267	DREH-ANSCHLAG F. WELLE STE4.5 0.8NM AANSLAG ROT. /AS STE 4.5 0,8 NM	BUTEE ARRET ROTAT./AXE STE4.5 0.8NM TOPE ROTACION/EJE STE4.5 0.8NM	PERNO ARRESTO ROTAZ. ALBERO STE4.5 0.8NM	1
3319	65312458	KABELDURCHFUEHRUNG DIM.34X15/12 D.6,2 DRAADDOORVOER DIM.34X15/12 D.6,2	PASSE-FIL DIM.34X15/12 D.6,2 PASACABLE DIM.34X15/12 D.6,2	PASSA FILO DIM.34X15/12 D.6,2	1
3335	13010078	GASDRUCKWÄCHTER GW 150 A5 30-150MB DIN GASDRUKREGELAAR GW 150 A5 30-150MB DIN	MANOSTAT GAZ GW 150 A5 30-150MB DIN MANOSTATO GAS GW 150 A5 30-150MB DIN	PRESSOSTATO GAS GW 150 A5 30-150MB DIN	1
3350	13009693	GASANSCHLUSSROHR KPL.R11/4Z 350/500X0.12 GASAANSLUITBUIS CPL. RP2	COLLECTEUR CPL. RP2 COLECTOR CPL. RP2	COLLETTORE ACC. RP2	1
3352	13009722	MESSNIPPEL GERADE R1/8Z-VERPACKT DRUKAANSLUITING R1/8	PRISE PRESSION R1/8 TOMA PRESIÓN R1/8	PRESA PRESSIONE R1/8	1
3360	13022996	GASVENTIL MBC700 SE S82 RP1 1/4 GASKLEP MBC700 SE S82 RP1"1/4	VANNE GAZ MBC700 SE S82 RP1"1/4 VALVULA GAS MBC700 SE S82 RP1"1/4	VALVOLA GAS MBC700 SE S82 RP1"1/4	1
	65300008	GASVENTIL MBC1200 SE S82 RP2 GASKLEP MBC1200 SE S82 RP2"	VANNE GAZ MBC1200 SE S82 RP2" VALVULA GAS MBC1200 SE S82 RP2"	VALVOLA GAS MBC1200 SE S82 RP2"	1
3370	13022416	FILTEREINSATZ F.GASVENT.MBC-700 ZEEFFILTER/GASKLEP MBC700	FILTRE TAMIS/VANNE GAZ MBC700 FILTRO DE TAMIZ/VÁLVULA DE GAS MBC700	SET FILTRI/VALVOLA GAS MBC700	1
	13022417	FILTEREINSATZ F.GASVENT.MBC-1200 ZEEFFILTER/GASKLEP MBC1200	FILTRE TAMIS/VANNE GAZ MBC1200 FILTRO DE TAMIZ/VÁLVULA DE GAS MBC1200	SET FILTRI/VALVOLA GAS MBC1200	1
3400	65301065	O-RING SET MBC-700/1200-VEF PAKKINGSET MBC700/1200 DN	KIT JOINTS MBC700/1200 DN KIT DE JUNTAS MBC700/1200 DN	KIT GUARNIZIONI MBC700/1200 DN	1
3450	13007858	FLANSCH MB415/420 RP1 1/2 FLENS MB415/420 RP1 1/2	BRIDE MB415/420 RP1 1/2 BRIDA MB415/420 RP1 1/2	FLANGIA MB415/420 RP1 1/2	1
3505	65300980	STELLANTRIEB STE 4,5 BO37/6 R SERVOMOTOR STE 4,5 BO37/6 R	SERVOMOTEUR STE 4,5 BO37/6 R SERVOMOTOR STE 4,5 BO37/6 R	SERVOMOTORE STE 4,5 BO37/6 R	1
3510	65312327	HAUBE F. SCHRITTMOTOR KAP SERVOMOTOR	CAPOT SERVOMOTEUR CUBIERTA SERVOMOTOR	COPERCHIO SERVOMOTORE	1
3512	65301268	GASKLAPPE KPL. DN65 GASKLEP DN65	CLAPET GAZ COMPLET DN65 VALVOLA DEL GAS DN65	VALVOLA DEL GAS DN65	1
3517	65301267	DREH-ANSCHLAG F. WELLE STE4.5 0.8NM AANSLAG ROT. /AS STE 4.5 0,8 NM	BUTEE ARRET ROTAT./AXE STE4.5 0.8NM TOPE ROTACION/EJE STE4.5 0.8NM	PERNO ARRESTO ROTAZ. ALBERO STE4.5 0.8NM	1
3519	65312458	KABELDURCHFUEHRUNG DIM.34X15/12 D.6,2 DRAADDOORVOER DIM.34X15/12 D.6,2	PASSE-FIL DIM.34X15/12 D.6,2 PASACABLE DIM.34X15/12 D.6,2	PASSA FILO DIM.34X15/12 D.6,2	1
3600	65301067	GASVENTIL MBC1900 SE DN65 GASKLEP MBC1900 SE DN65	VANNE GAZ MBC1900 SE DN65 VALVULA GAS MBC1900 SE DN65	VALVOLA GAS MBC1900 SE DN65	1
3630	13010078	GASDRUCKWÄCHTER GW 150 A5 30-150MB DIN GASDRUKREGELAAR GW 150 A5 30-150MB DIN	MANOSTAT GAZ GW 150 A5 30-150MB DIN MANOSTATO GAS GW 150 A5 30-150MB DIN	PRESSOSTATO GAS GW 150 A5 30-150MB DIN	1
3700	65301066	O-RING SET MBC-1900-VEF PAKKINGSET MBC1900 DN65	KIT JOINTS MBC1900 DN65 KIT DE JUNTAS MBC1900 DN65	KIT GUARNIZIONI MBC1900 DN65	1

	6XXXXXXX	DE NL	FR ES	IT	X
3910	13009703	GASFILTER ANELLO DN65/VERPACKT FILTER GAS EXTERN DN65	FILTRE GAZ EXTERNE DN65 FILTRO GAS EXTERNO DN65	FILTRO GAS ESTERNO DN65	1
3911	13009704	GASFILTER-EINSATZ+O-RING F.ANELLO DN65 FILTERELEMENT GAS DN65 MET DICHTING	ELEMENT FILTRANT GAZ DN65 AVEC JOINT ELEMENTO FILTRANTE GAS DN65 CON JUNTA	ELEMENTO FILTRANTE GAS DN65 CON GUARNIZ.	1
4005	65300980	STELLANTRIEB STE 4,5 BO37/6 R SERVOMOTOR STE 4,5 BO37/6 R	SERVOMOTEUR STE 4,5 BO37/6 R SERVOMOTOR STE 4,5 BO37/6 R	SERVOMOTORE STE 4,5 BO37/6 R	1
4010	65312327	HAUBE F. SCHRITTMOTOR KAP SERVOMOTOR	CAPOT SERVOMOTEUR CUBIERTA SERVOMOTOR	COPERCHIO SERVOMOTORE	1
4012	65301268	GASKLAPPE KPL. DN65 GASKLEP DN65	CLAPET GAZ COMPLET DN65 VALVOLA DEL GAS DN65	VALVOLA DEL GAS DN65	1
4017	65301267	DREH-ANSCHLAG F. WELLE STE4.5 0.8NM AANSLAG ROT. /AS STE 4.5 0,8 NM	BUTEE ARRET ROTAT./AXE STE4.5 0.8NM TOPE ROTACION/EJE STE4.5 0.8NM	PERNO ARRESTO ROTAZ. ALBERO STE4.5 0.8NM	1
4019	65312458	KABELDURCHFUEHRUNG DIM.34X15/12 D.6,2 DRAADDOORVOER DIM.34X15/12 D.6,2	PASSE-FIL DIM.34X15/12 D.6,2 PASACABLE DIM.34X15/12 D.6,2	PASSA FILO DIM.34X15/12 D.6,2	1
4030	13020958	VERBINDUNGSKABEL SKP15/SKP75 VERBINDINGSKABEL SKP	CABLE DE LIAISON SKP CABLE DE CONEXIÓN SKP	CAVO DI COLLEGAMENTO SKP	1
4100	65323661	GAS-MV VGD 40.065 GASKLEP VGD40 065 DN65	VANNE GAZ VGD40 065 DN65 VÁLVULA GAS VGD40 065 DN65	VALVOLA GAS VGD40 065 DN65	1
4102	65107100	STELLANTRIEB SKP25.003E2 O. ENDSCHALTER REGELMOT. GAS SKP25.003E2 Z.EINDSCHALTE	SERVOMOT. GAZ SKP25.003E2 S.FIN COURSE SERVOMOTOR SKP25.003 E2 SIN FIN CARRERA	SERVOMOT. GAS SKP25.003E2 S.FINE CORSA	1
4105	13020951	STELLANTRIEB SKP 15.000E2 O.ENDSCHALTER SERVOMOT. GAS SKP15.000E2 Z.EINDSCHAK.	SERVOMOT. GAZ SKP15.000E2 S.FIN COURSE SERVOMOT. GAS SKP15.000E2 S.TOPE	SERVOMOT. GAS SKP15.000E2 S.FINECORSA	1
4110	13010078	GASDRUCKWÄCHTER GW 150 A5 30-150MB DIN GASDRUKREGELAAR GW 150 A5 30-150MB DIN	MANOSTAT GAZ GW 150 A5 30-150MB DIN MANOSTATO GAS GW 150 A5 30-150MB DIN	PRESSOSTATO GAS GW 150 A5 30-150MB DIN	1
4150	65301068	DRUCKABNAHMEROHR+VERSCHR. GASDRUKBUIS MET AANSLUITING	TUBE DE PRESSION GAZ AVEC RACCORD TUBO PRESIÓN GAS CON RACOR	TUBO DELLA PRESSIONE GAS CON RACCORDO	1
4160	13023188	WINKELVERSCHRAUBUNG GEBOGEN AANSLUITING	RACCORD COUDE RACOR ACODADO	RACCORDO A GOMITO	1
4170	13009721	VERSCHRAUBUNG PF + PL VERBINDING RECHT	RACCORD DROIT EMPALME RECTO	RACCORDO DESTRO	1
4200	65301066	O-RING SET MBC-1900-VEF PAKKINGSET MBC1900 DN65	KIT JOINTS MBC1900 DN65 KIT DE JUNTAS MBC1900 DN65	KIT GUARNIZIONI MBC1900 DN65	1
4410	13009703	GASFILTER ANELLO DN65/VERPACKT FILTER GAS EXTERN DN65	FILTRE GAZ EXTERNE DN65 FILTRO GAS EXTERNO DN65	FILTRO GAS ESTERNO DN65	1
4411	13009704	GASFILTER-EINSATZ+O-RING F.ANELLO DN65 FILTERELEMENT GAS DN65 MET DICHTING	ELEMENT FILTRANT GAZ DN65 AVEC JOINT ELEMENTO FILTRANTE GAS DN65 CON JUNTA	ELEMENTO FILTRANTE GAS DN65 CON GUARNIZ.	1
5010	65311362	PRUEFBRENNER M.DRUCKKNOPFHAHN PB2 PROEFBRANDER MET DRUKKNOP PB2	BRULEUR ESSAI AVEC B. POUSSOIR PB2 QUEMADOR DE PRUEBA CON PULSADOR PB2	BRUCIATORE DI PROVA CON PULSANTE PB2	1
5130	65326220	MAX. GASDRUCKWAECHTER UB50 A2+KABEL L600 GASDRUKSCHAKELAAR MAX.UB50 A2+KABEL L600	PRESSOSTAT GAZ MAX. UB50 A2+CABLE L600 PRESOSTATO GAS MAX.UB50 A2+CABLE L600	PRESSOSTATO GAS MASS.UB50 A2+CAVO L600	1

	6XXXXXXX	RU TR	PT	PL	X
1005	13009640	УПЛОТНЕНИЕ ВОЗДУХОЗАБОРНИКА HAVA KUTUSU CONTASI	JUNTA CAIXA DE AR	USZCZELKA SKRZYNKI POWIETRZA	1
1006	65326224	ВОЗДУШНЫЙ КОЖУХ HAVA KILAVUZU	GUIA AR	PRZEWODNIK POWIETRZA	1
1011	65326223	ЧЕХОЛ СЕРВОДВИГАТЕЛЬ SERVO MOTOR KAPAĞI	COBERTURA DO SERVOMOTOR	POKRYWA SERWOMOTOR	1
1020	13009641	ИЗОЛЯЦИЯ ВОЗДУХОЗАБОРНИКА HAVA KUTUSU YALITIMI	ISOLAMENTO CAIXA DE ENTRADA DE AR	USZCZELKA SKRZYNKI POWIETRZA	1
1041	65326229	СЕРВОДВИГАТЕЛЬ STE 4,5 B0.37/6-L SERVOMOTOR STE 4,5 B0.37/6-L	SERVOMOTOR STE 4,5 B0.37/6-L	SERWOMOTOR STE 4,5 B0.37/6-L	1
1051	65326225	ВОЗДУШНАЯ ЗАСЛОНКА В СБОРЕ DONANIMLI HAVA KLAPESI	FLAP DE AR EQUIP.	PRZEPUSTNICA POWIETRZA Z OSPRZĘTEM	1
1090	13016845	МУФТА ПРОПУСКА ПРОВОДА/КАРТЕР KABLO KANALI/KARTER	PASSA-CABOS/CAIXA	PRZELOTKA PRZEWODU/OBUDOWA	1
1100	65301016	ЧЕХОЛ VECTRON5+ V6 +ВИНТ КРЕПЛЕНИЯ DONANIMLI MUHAFAZA KAPAĞI VECTRON5 / V6	EXTRATOR VECTRON5 E V6+PARAFUSO FIXAÇÃO	POKRYWA VECTRON5 I V6 Z OSPRZĘTEM	1
1101	65300519	ВИНТ С ПЛОСКОЙ ГОЛОВКОЙ M5X15 DÜZ BAŞLI VIDA M5X15	PARAFUSO CABEÇA PLANA M5X15	ŚRUBA Z ŁBEM NITOWYM PŁASKIM M5X15	1
1102	13009772	УПЛОТНИТЕЛЬНАЯ ЛЕНТА/КОЖУХ YALITIM BANDI / GÖVDE KAPLAMA	BANDA DE VEDAÇÃO EXAUSTOR	TAŚMA USZCZELNIAJĄCA/POKRYWA	1
1110	13009648	ПРОХОДНАЯ ВТУЛКА ДЛЯ ПРОВОДА KABLO GEÇİRİCİ	PASSA-CABOS	PRZELOT KABLI	1
1120	13020327	СИГНАЛЬНАЯ ЛАМПА İKAZ LAMBASI	LUZ INDICADORA	WZIERNIK	1
1150	65301017	РЕЦИРКУЛЯТОР ВОЗДУХА HAVA GERI DOENÜŞÜMÜ	RECICLAGEM DE AR	RECYRKULACJA POWIETRZA	1
1160	13015497	ТРУБА Д. 4/7 LG. 500 MM BORU D.4/7 LG. 500 MM	MANGUEIRA D.4/7 C. 500 MM	PRZEWÓD D.4/7 LG. 500 MM	1
1170	13009645	УСТРОЙСТВО РЕЦИРКУЛЯЦИИ ВОЗДУХА(ЧЕРНОЕ) HAVA GERİ DÖNÜŞÜMÜ (SİYAH)	RECICLAGEM DE AR (PRETO)	ODZYSKIWANIE POWIETRZA (CZARNY)	1
1180	13009651	ОТБОР ВОЗД. ДАВЛЕНИЯ, ПЕРЕПАД (БЕЛЫЙ) DİFERANSİYEL BASINÇ PRİZİ (BEYAZ)	TORNEIRA DE PRESSÃO DIFERENCIAL (BRANCA)	GNIAZDO CIŚNIENIA RÓŻNICOWEGO (BIAŁE)	1
1190	13009649	РАБОЧЕЕ КОЛЕСО D240X82 d19 TÜRBİN D240X82 d19	TURBINA D240X82 d19	WIMIK D240X82 d19	1
1200	13020723	КРОНШТЕЙН ПНЕВМОРЕЛЕ Д32 HAVA BASINÇ ŞALTERI MESNEDI D32	BASE MANÓSTATO AR D32	WSPORNIK CZUJNIKA CIŚNI. POWIET. D32	1
1210	65300021	РЕЛЕ ДАВ. ВОЗДУХА 604.92 1-10MB HAVA BASINÇ ŞALT. 604.92 1-10MB	MANÓSTATO DE AR 604.92 1-10MB	CZUJNIK CIŚ. POW. 604.92 1-10MB	1
	65300040	РЕЛЕ ДАВ. ВОЗДУХА 604.94 5-20MB HAVA BASINÇ ŞALT. 604.94 5-20MB	MANÓSTATO DE AR 604.94 5-20MB	CZUJNIK CIŚ. POW. 604.94 5-20MB	1
1220	13009654	ДВИГАТЕЛЬ 1,5 кВт 230/400 В D19 + РАЗЪЕМ 1,5KW 230/400V D19 MOTOR +PRİZ	MOTOR 1,5KW 230/400V D19+PLUGUE	SILNIK 1,5 KW 230/400 V D19+GNIAZDO	1
1510	13009663	ТРАНСФО РОЗЖИГА EBI 2X7,5 230V ATEŞLEME TRAFO. EBI 2X7,5 230V	TRANSFO IGNIÇÃO EBI 2X7,5 230V	TRANSFO ZAPŁONOWY EBI 2X7,5 230V	1
1520	13016457	ДЕРЖАТЕЛЬ ПРЕДОХР-ЛЯ + ПРЕДОХР-ЛЬ 6,3 A SİGORTA TAŞIYICI + 6.3A SİGORTA	PORTA-FUSÍVEL+FUSÍVEL 6,3A	OPRAWA BEZPIECZNIKOWA +BEZPIECZNIK 6,3 A	1
1525	13016028	ПРЕДОХРАНИТЕЛЬ 5X20 6.3A SIGORTA 5X20 6.3A	FUSÍVEL 5X20 6,3A	BEZPIECZNIKA 5X20 6.3A	1
1530	13010007	ПЕРЕКЛЮЧАТЕЛЬ ŞALTER	INTERRUPTOR LIGAR/DESLIGAR	PRZEŁĄCZNIK	1
1540	13014009	ПЕРЕКЛЮЧАТЕЛЬ ŞALTER	INTERRUPTOR - FUNCIONAMENTO	PRZEŁĄCZNIK	1
1550	65300975	ДИСПЛЕЙ FOR БЛОК УПРАВЛЕНИЯ BT3XX EKRAN KUTU BT3XX	VISOR UNIDADE DE CONTROLE BT3XX	WYŚWIETLACZ MODUŁ BT3XX	1
1560	65300992	ПУЛЬТ УПРАВЛЕНИЯ ПЛАСТИКОВЫЙ İŞLETIM MASASI PLASTIK	PLACA DE CONTROLE PLÁSTICA	PLASTIKOWY PULPIT STEROWNICZY	1
1570	65300993	МУФТА ПРОКЛАДКИ ПРОВОДА Д54/Д47/Д36 KABLO KANALI D54/D47/D36	PASSA-CABOS D54/D47/D36	PRZELOTKA PRZEWODU D54/D47/D36	1
1580	13009661	ЗАТВОР/ПУЛЬТ TAPA / KONTROL PANELİ	OBTURADOR INTERFACE	PRZEPUSTNICA / PULPIT	1
1600	65301060	КАБЕЛЬ+РАЗЪЕМ РЕЛЕ ДАВЛЕНИЯ BASINÇ GAZ ŞALTERI KABLOSU+GIRIŞ	CABO+CONECTOR/PRESSOSTATO GÁS	PRZEWÓD CZUJNIKA CIŚNIENIA GAZU+GNIAZD.	1
1610	65301061	КАБЕЛЬ+РАЗЪЕМ ГАЗОВОГО КЛАПАНА GAZ VANA KABLOSU	CABO+CONECTOR/VÁLVULA GÁS	PRZEWÓD ZAWORU GAZU	1
1620	65301062	КАБЕЛЬ+РАЗЪЕМ/УСТРОЙСТВО РОЗЖИГА KABLO+GIRIŞ/ATEŞLEYICI	CABO+CONECTOR/ACENDEDOR	PRZEWÓD+GNIAZDO/APARAT ZAPŁONOWY	1
1630	65300970	КАБЕЛЬ ИОНИЗАЦИОННЫЙ İYONIZASYON KABLOSU	CABO DE IONIZAÇÃO	PRZEWÓD JONIZACJI	1
1645	65301111	КАБЕЛЬ+РАЗЪЕМ/ГАЗОВЫЙ СЕРВОДВИГАТЕЛЯ GAZ SERVO MOTOR KABLOSU	CABO+CONECTOR/SERVOMOTOR GÁS	PRZEWÓD SERWOMOT. PRZEPUSTNICY GAZU	1
1650	65300046	КАБЕЛЬ+РАЗЪЕМ/ВОЗДУШНАЯ РЕЛЕ ДАВЛЕНИЯ KABLO+GIRIŞ/HAVA BASINÇ ŞALTERI	CABO+CONECTOR/MANÓSTATO DE AR	PRZEWÓD+GNIAZDO/CZUJNIK CIŚNIENIA POW.	1

	6XXXXXXX	RU TR	PT	PL	X
1660	65301000	КАБЕЛЬ L560+РАЗЪЕМ 4-ПОЛЮС/ДВИГАТЕЛЬ L560 KABLO +PRİZ 4P/MOTOR	CABO C.560+CONECTOR 4P/MOTOR	KABEL L560+GNIAZDO 4P/SILNIK	1
1700	65300964	БЛОК УПРАВЛЕНИЯ LCG 911 BT320 KUTU LCG 911 BT320	PROGRAMADOR LCG 911 BT320	MODUŁ LCG 911 BT320	1
	65326178	БЛОК УПРАВЛЕНИЯ LCG 921.00 BT330 KUTU LCG 921.00 BT330	PROGRAMADOR LCG 921.00 BT330	MODUŁ LCG 921.00 BT330	1
1800	13009778	КОНТАКТОР KONTAKTÖR	CONTATOR	KONTAKTOR	1
1810	13020693	ТЕПЛОВОЕ РЕЛЕ TERMIK ROELE	RELÉ TÉRMICO	PRZEKAŹNIK TERMICZNY	1
2020	13009612	ДЕФЛЕКТОР D125/40 9SL R 6DRIL. DEFLEKTOR D125/40 9SL R 6DRIL.	DEFLECTOR D125/40 9SL R 6DRIL.	DEFLEKTOR D125/40 9SL R 6DRIL.	1
	65326674	ДЕФЛЕКТОР D115/40X13,5 9SL. 6DRIL DEFLEKTOR D115/40X13,5 9SL. 6DRIL	DEFLECTOR D115/40X13,5 9SL. 6DRIL	DEFLEKTOR D115/40X13,5 9SL. 6DRIL	1
2040	13009726	БЛОК ЭЛЕКТРОДОВ 27X55 d6,4D2X23 45°+ВИНТ ELEKTROD BLOĞU 27X55 d6,4D2X23 45°+VIDA.	BLOCO ELETROD.27X55 d6,4D2X23 45°+PARAF.	BLOK ELEKTROD 27X55 d6,4D2X23 45° +ŚRUBA	1
2048	13010054	ПАНЕЛЬ КРЕПЛ. ДАТЧИКА ИОНИЗ. İYONİZÖR SONDASI TESPİT LEVHASI	PLACA FIX. SONDA IONIZ.	PŁYTKA MOCUJĄCA SONDA JON.	1
2070	13009623	КАБЕЛЬ РОЗЖИГА D4-D6,35X850 ATEŞLEME KABLOSU D4-D6,35X850	CABO IGNIZACAO D4-D6,35X850	PRZEWÓD ZAPŁONOWY D4-D6,35X850	1
	13009624	КАБЕЛЬ РОЗЖИГА SIL. L1050MM ATEŞLEME KABLOSU L1050MM	CABO IGNIZACAO L1050MM	PRZEWÓD ZAPŁONOWY L1050MM	1
2075	13009625	РЕЗИНОВЫЙ КОЛПАЧОК / ЗАПАЛЬН. ПРОВОД KAUÇUK BAŞLIK / ALÜMİNYUM KABLO	TAMPA DE BORRACHA/CABO DE IGNIÇÃO	ZAKRĘTKA PLASTIK/KABEL ALU	1
2090	13009626	ДАТЧИК ИОНИЗАЦИОННОГО D8X120 d6,4 D4X36 İYONIZASYON SONDA D8X120 d6,4 D4X36	SONDA IONIZACION D8X120 d6,4 D4X36	SONDA JONIZACYJNY D8X120 d6,4 D4X36	1
2095	13009627	КАБЕЛЬ ИОНИЗАЦИОН. SIL.F.MC4-D6,35X750 İYONIZASYON KABLOSU SIL.F.MC4-D6,35X750	CABO IONIZACION SIL.F.MC4-D6,35X750	PRZEWÓD JONIZACYJNY SIL.F.MC4-D6,35X750	1
	13009628	КАБЕЛЬ ИОНИЗАЦИОН. SIL.F.MC4-D6,35X1050 İYONIZASYON KABLOSU SIL.F.MC4-D6,35X1050	CABO IONIZACION SIL.F.MC4-D6,35X1050	PRZEWÓD JONIZACYJNY SIL.F.MC4-D6,35X1050	1
2100	13010064	АРМАТУРА ГАЗ. VG5R/NC95/120G KN/T1 DONANIM. GAZ HATTI VG5R/NC95/120G KN/T1	LINHA DE GAS CPL. VG5R/NC95/120G KN/T1	UKŁAD CIŚN. GAZU VG5R/NC95/120G KN/T1	1
	13010065	АРМАТУРА ГАЗ. VG5R/NC95/120G KL/T2 DONANIM. GAZ HATTI VG5R/NC95/120G KL/T2	LINHA DE GAS CPL. VG5R/NC95/120G KL/T2	UKŁAD CIŚN. GAZU VG5R/NC95/120G KL/T2	1
	13010066	АРМАТУРА ГАЗ. VG5R/NC95/120G KM/T3 DONANIM. GAZ HATTI VG5R/NC95/120G KM/T3	LINHA DE GAS CPL. VG5R/NC95/120G KM/T3	UKŁAD CIŚN. GAZU VG5R/NC95/120G KM/T3	1
2110	13009635	НАСТРОЕЧНЫЙ СТЕРЖЕНЬ LG.344 LG.344 AYARLAMA ÇUBUĞU	HASTE DE REGULAÇÃO COMP.344	TRZPIEŃ DO REGULACJI LG.344	1
	13009636	НАСТРОЕЧНЫЙ СТЕРЖЕНЬ LG.564 LG.564 AYARLAMA ÇUBUĞU	HASTE DE REGULAÇÃO COMP.564	TRZPIEŃ DO REGULACJI LG.564	1
	13009637	НАСТРОЕЧНЫЙ СТЕРЖЕНЬ LG.454 LG.454 AYARLAMA ÇUBUĞU	HASTE DE REGULAÇÃO COMP.454	TRZPIEŃ DO REGULACJI LG.454	1
2115	13009638	УДЛИНИТЕЛЬ НАСТРОЕЧНОГО СТЕРЖНЯ AYAR ÇUBUĞU UZATMASI	EXTENSÃO HASTE DE REGULAÇÃO	PRZEDŁUŻACZ TRZPIENIA DO REGULACJI	1
2120	13009632	ГАЗОВОЕ КОЛЕНО LG. 173 LG.173 GAZ DİRSEĞİ	COTOVELO GÁS COMP.173	KOLANKO GAZ. LG.173	1
	13009633	ГАЗОВОЕ КОЛЕНО LG. 393 LG.393 GAZ DİRSEĞİ	COTOVELO GÁS COMP.393	KOLANKO GAZ. LG.393	1
	13009634	ГАЗОВОЕ КОЛЕНО LG. 283 LG.283 GAZ DİRSEĞİ	COTOVELO GÁS COMP.283	KOLANKO GAZ. LG.283	1
2125	13009631	УПЛОТН. КОЛЬЦО D.55X4 D.55X4 O'RING	O-RING D.55X4	O'RING D.55X4	1
2140	13011601	СОПЛО ГОРЕЛКИ D141/125/170 L305 BRÜLÖR BORUSU D141/125/170 L305	TUBO DO QUEIMADOR D141/125/170 L305	RURA PALNIKA D141/125/170 L305	1
	13011602	СОПЛО ГОРЕЛКИ D141/125/170 L525 BRÜLÖR BORUSU D141/125/170 L525	TUBO DO QUEIMADOR D141/125/170 L525	RURA PALNIKA D141/125/170 L525	1
	13011603	СОПЛО ГОРЕЛКИ D141/125/170 L415 BRÜLÖR BORUSU D141/125/170 L415	TUBO DO QUEIMADOR D141/125/170 L415	RURA PALNIKA D141/125/170 L415	1
	65326667	СОПЛО ГОРЕЛКИ D170,8/141 L305 BRÜLÖR BORUSU D170,8/141 L305	TUBO DO QUEIMADOR D170,8/141 L305	RURA PALNIKA D170,8/141 L305	1
	65326668	СОПЛО ГОРЕЛКИ D170,8/141 L525 BRÜLÖR BORUSU D170,8/141 L525	TUBO DO QUEIMADOR D170,8/141 L525	RURA PALNIKA D170,8/141 L525	1
	65326669	СОПЛО ГОРЕЛКИ D170,8/141 L415 BRÜLÖR BORUSU D170,8/141 L415	TUBO DO QUEIMADOR D170,8/141 L415	RURA PALNIKA D170,8/141 L415	1
2150	13009619	УПЛОТНЕНИЕ/ПЕРЕДН ЧАСТЬ КОТЛА 228X220X10 228X220X10 KAZAN CONTASI/ÖN YÜZÜ	JUNTA/FRENTE CALDEIRA 228X220X10	USZCZELKA/ŚCIANA CZOŁ. KOTŁA 228X220X10	1
2170	13007804	ВИНТ M6 (ЛЕВ РЕЗЬБ) КРЕПЛ. ТРУБ ГОРЕЛКИ BRÜLÖR TÜPÜ M6 TESPİT VİDASI(SOLA DÖNÜŞ)	PARAFUSO M6 (PASSO ESQ.) TUBO QUEIMADOR	ŚRUBA M6 (LEWOSKRĘTNA) MOC. RURĘ PALNIKA	1
2711	13007041	ПРИНАДЛЕЖН. КОМПЛЕКТ ПРОПАН PROPAN KİTİ ERİŞİMİ	ACESS. KIT PROPANO	AKCESORIA KIT PROPAN	1
	13010062	КОМПЛЕКТ ВИНТОВ ПРИРОДНОГО ГАЗА DOĞAL GAZ VIDA TAKIM	KIT PARAFUSOS GÁS NATURAL	ZESTAW ŚRUBY GAZU ZIEMNEGO	1

	6XXXXXXX	RU TR	PT	PL	X
2712	13010061	ЗАТВОР/ДИФФУЗОР TAPA/ DİFÜZÖR	OBTURADOR/DIFUSOR	PRZEPUSTNICA/DYFUZOR	1
2714	13010063	ГАЗОВЫЕ ДИФФУЗОРЫ (X6) GAZ DIFUZORLER (X6)	DIFUSORES GAS (X6)	DYSZ GAZU (X6)	1
2785	13009630	ГАЗОВАЯ РАЗВОДКА GAZ YILDIZ	ESTRELLA GAS	ZŁĄCZE GWIAZDOWE	1
3050	65300978	КОЛЛЕКТОР В СБОРЕ MANIFOLD KMPL.	COLETOR COMPLETO	KOLEKTOR KOMPL.	1
3052	13009722	ДАТЧИК ДАВЛЕНИЯ R1/8 R1/8 BASINÇ PRİZİ	TOMADA DE PRESSÃO R1/8	GNIAZDO CIŚNIENIOWE R1/8	1
3053	65300980	СЕРВОДВИГАТЕЛЬ STE 4,5 BO37/6 R SERVOMOTOR STE 4,5 BO37/6 R	ATUADOR STE 4,5 BO37/6 R	SERWOMOTOR STE 4,5 BO37/6 R	1
3054	13009688	ПРУЖИНА 1.2NM YAY 1.2NM	MOLA 1,2NM	SPRĘŻYNA 1.2NM	1
3055	13014901	КОЛЬЦО СЕРВОДВИГАТЕЛЯ STA SERVOMOTOR BURCU	ANEL SERVOMOTOR	PIERŚCIEŃ SERWOMOTORU	1
3100	13021869	ГАЗОВЫЙ КЛАПАН MBC300 SE S22 RP3/4" GAZ VANASI MBC300 SE S22 RP3/4"	VÁLVULA GÁS MBC300 SE S22 RP3/4	ZAWÓR GAZOWY MBC300 SE S22 RP3/4"	1
3110	13010078	РЕГУЛ ДАВЛ. ГАЗА. GW 150 A5 30—150MB DIN GW 150 A5 30-150MB DIN GAZ MANOSTATI	PRESSOSTATO GÁS GW 150 A5 30-150MB DIN	CZUJNIK CIŚ. GAZU GW 150 A5 30-150MB DIN	1
3120	13022418	ОБМОТКА DUN N° 32/P MBC300 BOBIN DUN N° 32/P MBC300	BOBINA DUN N.º 32/P MBC300	CEWKA DUN N° 32/P MBC300	1
3140	13022415	СЕТЧАТЫЙ ФИЛЬТР/ГАЗОВЫЙ КЛАПАН MBC300 FILTRE SÜZGECI/GAZ VANASI MBC300	ELEMENTO FILTRANTE/VÁLVULA DE GÁS MBC300	FILTR SITOWY/ZAWÓR GAZOWY MBC300	1
3200	65300981	КОМПЛЕКТ ПРОКЛАДОК MBC300/700 CONTA KITI MBC300/700	KIT JUNTAS MBC300/700	ZESTAW USZCZELEK MBC300/700	1
3250	13022621	ФЛАНЕЦ MBC300 RP1 1/4 FLANŞI MBC300 RP1 1/4	FLANGE MBC300 RP1 1/4	KOŁNIERZ MBC300 RP1 1/4	1
3305	65300980	СЕРВОДВИГАТЕЛЬ STE 4,5 BO37/6 R SERVOMOTOR STE 4,5 BO37/6 R	ATUADOR STE 4,5 BO37/6 R	SERWOMOTOR STE 4,5 BO37/6 R	1
3310	65312327	ЧЕХОЛ СЕРВОДВИГАТЕЛЬ SERVOMOTOR KAPAĞI	TAMPA DO ATUADOR	POKRYWA SERWOMOTOR	1
3312	65301268	ГАЗОВЫЙ КЛАПАН DN65 В СБОРЕ KOMPLE GAZ KLAPESI DN65	CONJUNTO VÁLVULA DE GÁS DN65	ZAWÓR GAZU KOMPL. DN65	1
3317	65301267	ФИКСИРУ. УПОР,ВРАЩАЮЩ./ОСЬ STE 4.5 0.8NM ROTATİF STOPER /STANDART AKS 4.5 0.8NM	PARADA ROTAÇÃO VEIO STE 4,5 0,8NM	ODBOJNIK OBROTOWY /OŚ STE 4.5 0,8 NM	1
3319	65312458	МУФТА ПРОКЛАДКИ ПРОВ DIM.34X15/12 D.6,2 KABLO KANALI DIM.34X15/12 D.6,2	PASSA-CABOS DIM.34X15/12 D.6,2	PRZELOTKA PRZEWODU DIM.34X15/12 D6,2	1
3335	13010078	РЕГУЛ ДАВЛ. ГАЗА. GW 150 A5 30—150MB DIN GW 150 A5 30-150MB DIN GAZ MANOSTATI	PRESSOSTATO GÁS GW 150 A5 30-150MB DIN	CZUJNIK CIŚ. GAZU GW 150 A5 30-150MB DIN	1
3350	13009693	КОЛЛЕКТОР В СБОРЕ RP2 MANIFOLD KMPL. RP2	COLETOR COMPLETO RP2	KOLEKTOR KOMPL. RP2	1
3352	13009722	ДАТЧИК ДАВЛЕНИЯ R1/8 R1/8 BASINÇ PRİZİ	TOMADA DE PRESSÃO R1/8	GNIAZDO CIŚNIENIOWE R1/8	1
3360	13022996	ГАЗОВЫЙ КЛАПАН MBC700 SE S82 RP1"1/4 GAZ VANASI MBC700 SE S82 RP1"1/4	VÁLVULA GÁS MBC700 SE S82 RP1 1/4	ZAWÓR GAZOWY MBC700 SE S82 RP1"1/4	1
	65300008	ГАЗОВЫЙ КЛАПАН MBC1200 SE S82 RP2" GAZ VANASI MBC1200 SE S82 RP2"	VÁLVULA GÁS MBC1200 SE S82 RP2	ZAWÓR GAZOWY MBC1200 SE S82 RP2"	1
3370	13022416	СЕТЧАТЫЙ ФИЛЬТР/ГАЗОВЫЙ КЛАПАН MBC700 FILTRE SÜZGECI/GAZ VANASI MBC700	ELEMENTO FILTRANTE/VÁLVULA DE GÁS MBC700	FILTR SITOWY/ZAWÓR GAZOWY MBC700	1
	13022417	СЕТЧАТЫЙ ФИЛЬТР/ГАЗОВЫЙ КЛАП. MBC1200 FILTRE SÜZGECI/GAZ VANASI MBC1200	ELEMENTO FILTRANTE/VÁLVULA GÁS MBC1200	FILTR SITOWY/ZAWÓR GAZOWY MBC1200	1
3400	65301065	КОМПЛЕКТ ПРОКЛАДОК MBC700/1200 DN CONTA KITI MBC700/1200 DN	KIT JUNTAS MBC700/1200 DN	ZESTAW USZCZELEK MBC700/1200 DN	1
3450	13007858	ФЛАНЕЦ MB415/420 RP1 1/2 FLANŞI MB415/420 RP1 1/2	FLANGE MB415/420 RP1 1/2	KOŁNIERZ MB415/420 RP1 1/2	1
3505	65300980	СЕРВОДВИГАТЕЛЬ STE 4,5 BO37/6 R SERVOMOTOR STE 4,5 BO37/6 R	ATUADOR STE 4,5 BO37/6 R	SERWOMOTOR STE 4,5 BO37/6 R	1
3510	65312327	ЧЕХОЛ СЕРВОДВИГАТЕЛЬ SERVOMOTOR KAPAĞI	TAMPA DO ATUADOR	POKRYWA SERWOMOTOR	1
3512	65301268	ГАЗОВЫЙ КЛАПАН DN65 В СБОРЕ KOMPLE GAZ KLAPESI DN65	CONJUNTO VÁLVULA DE GÁS DN65	ZAWÓR GAZU KOMPL. DN65	1
3517	65301267	ФИКСИРУ. УПОР,ВРАЩАЮЩ./ОСЬ STE 4.5 0.8NM ROTATİF STOPER /STANDART AKS 4.5 0.8NM	PARADA ROTAÇÃO VEIO STE 4,5 0,8NM	ODBOJNIK OBROTOWY /OŚ STE 4.5 0,8 NM	1
3519	65312458	МУФТА ПРОКЛАДКИ ПРОВ DIM.34X15/12 D.6,2 KABLO KANALI DIM.34X15/12 D.6,2	PASSA-CABOS DIM.34X15/12 D.6,2	PRZELOTKA PRZEWODU DIM.34X15/12 D6,2	1
3600	65301067	ГАЗОВЫЙ КЛАПАН MBC1900 SE DN65 GAZ VANASI MBC1900 SE DN65	VÁLVULA GÁS MBC1900 SE DN65	ZAWÓR GAZOWY MBC1900 SE DN65	1
3630	13010078	РЕГУЛ ДАВЛ. ГАЗА. GW 150 A5 30—150MB DIN GW 150 A5 30-150MB DIN GAZ MANOSTATI	PRESSOSTATO GÁS GW 150 A5 30-150MB DIN	CZUJNIK CIŚ. GAZU GW 150 A5 30-150MB DIN	1
3700	65301066	КОМПЛЕКТ ПРОКЛАДОК MBC1900 DN65 CONTA KITI MBC1900 DN	KIT JUNTAS MBC1900 DN65	ZESTAW USZCZELEK MBC1900 DN65	1

	6XXXXXXX	RU TR	PT	PL	X
3910	13009703	ГАЗ ФИЛЬТР ВНЕШНИЙ DN65 DN65 HARİCİ GAZ FİLTRESİ	FILTRO GÁS EXTERNO DN65	FILTR ZEWNĘTRZNY DN 65	1
3911	13009704	ГАЗ. ФИЛЬТРУЮЩИЙ ЭЛЕМЕНТ DN65 С УПЛОТН. CONTALI DN65 GAZ FİLTRE ELEMANI	ELEMENTO FILTRANTE GÁS DN65 COM O-RING	ELEMENT FILTRUJĄCY GAZ. DN65 Z USZCZELKĄ	1
4005	65300980	СЕРВОДВИГАТЕЛЬ STE 4,5 BO37/6 R SERVOMOTOR STE 4,5 BO37/6 R	ATUADOR STE 4,5 BO37/6 R	SERWOMOTOR STE 4,5 BO37/6 R	1
4010	65312327	ЧЕХОЛ СЕРВОДВИГАТЕЛЬ SERVOMOTOR KAPAĞI	TAMPA DO ATUADOR	POKRYWA SERWOMOTOR	1
4012	65301268	ГАЗОВЫЙ КЛАПАН DN65 В СБОРЕ KOMPLE GAZ KLAPESI DN65	CONJUNTO VÁLVULA DE GÁS DN65	ZAWÓR GAZU KOMPL. DN65	1
4017	65301267	ФИКСИРУ. УПОР,ВРАЩАЮЩ./ОСЬ STE 4.5 0.8NM ROTATİF STOPER /STANDART AKS 4.5 0.8NM	PARADA ROTAÇÃO VEIO STE 4,5 0,8NM	ODBOJNIK OBROTOWY /OŚ STE 4.5 0,8 NM	1
4019	65312458	МУФТА ПРОКЛАДКИ ПРОВ DIM.34X15/12 D.6,2 KABLO KANALI DIM.34X15/12 D.6,2	PASSA-CABOS DIM.34X15/12 D.6,2	PRZELOTKA PRZEWODU DIM.34X15/12 D6,2	1
4030	13020958	СОЕДИНИТЕЛЬНЫЙ КАБЕЛЬ SKP SKP BAĞLANTI KABLOSU	CABO DE CONEXÃO SKP	KABEL ŁĄCZĄCY SKP	1
4100	65323661	ГАЗОВЫЙ КЛАПАН VGD40 065 DN65 GAZ VANASI VGD40 065 DN65	VÁLVULA GÁS VGD40 065 DN65	ZAWÓR GAZOWY VGD40 065 DN65	1
4102	65107100	СЕРВОДВИГАТЕЛЬ SKP25.003 E2 БЕЗ КОНЦЕВЫ SERVOMOTOR SKP 25.003 E2 LIMIT ANAHTAR	SERVOMOT. GÁS SKP25.003 E2 SEM FIM CURSO	SERWOSILNIK SKP25.003E2 BEZ WYŁĄCZNIKI	1
4105	13020951	ИСП. МЕХАНИЗМ ГАЗ SKP15.000E2 S.КОНЦЕВОЙ KURS SONSUZ SKP15.000E2 GAZ SERVOMOTORU	ATUADOR GÁS SKP15.000E2 S.FIM CURSO	SIŁOWNIK GAZ. SKP15.000E2 S.WYŁ.KRAŃCOWY	1
4110	13010078	РЕГУЛ ДАВЛ. ГАЗА. GW 150 A5 30—150MB DIN GW 150 A5 30-150MB DIN GAZ MANOSTATI	PRESSOSTATO GÁS GW 150 A5 30-150MB DIN	CZUJNIK CIŚ. GAZU GW 150 A5 30-150MB DIN	1
4150	65301068	ТРУБКА ОТБОРА ДАВЛЕНИЯ ГАЗА СО ШТУЦЕР. RAKORLU GAZ BASINÇ BORUSU	TUBO DE PRESSÃO GÁS COM CONEXÃO	RURA CIŚNIENIA GAZU ZE ZŁĄCZEM	1
4160	13023188	УГЛОВОЙ ШТУЦЕР DIRSEKLI RAKOR	CONEXÃO COTOVELO	ZŁĄCZKA TYPU KOLANKO	1
4170	13009721	ШТУЦЕР, ПРАВЫЙ SAĞ RAKOR	CONEXÃO DIREITA	ZŁĄCZE PRAWE	1
4200	65301066	КОМПЛЕКТ ПРОКЛАДОК MBC1900 DN65 CONTA KITI MBC1900 DN	KIT JUNTAS MBC1900 DN65	ZESTAW USZCZELEK MBC1900 DN65	1
4410	13009703	ГАЗ ФИЛЬТР ВНЕШНИЙ DN65 DN65 HARİCİ GAZ FİLTRESİ	FILTRO GÁS EXTERNO DN65	FILTR ZEWNĘTRZNY DN 65	1
4411	13009704	ГАЗ. ФИЛЬТРУЮЩИЙ ЭЛЕМЕНТ DN65 С УПЛОТН. CONTALI DN65 GAZ FİLTRE ELEMANI	ELEMENTO FILTRANTE GÁS DN65 COM O-RING	ELEMENT FILTRUJĄCY GAZ. DN65 Z USZCZELKĄ	1
5010	65311362	ИСПЫТАТЕЛЬНАЯ ГОРЕЛКА С КНОПКОЙ PB2 BASMA DÜĞMESİ İLE BRÜLÖR TEST PB2	QUEIMADOR DE ENSAIO COM B. PRESSÃO PB2	PALNIK TEST Z PRZYCISKIEM PB2	1
5130	65326220	РЕЛЕ ДАВ. ГАЗА МАКСИ. UB50A2 КАБЕЛЬ L600 GAZ BASINÇ ŞALT. MAKSI.UB50A2+KABLOSU	PRESSOSTATO GAS MAX.UB50 A2+CABO L600	CZUJNIK CIŚ. GAZU MAKS.UB50A2+PRZEW.L600	1