ECO 22 Код 840602

ГОРЕЛКИ
ТАБЛ. 399

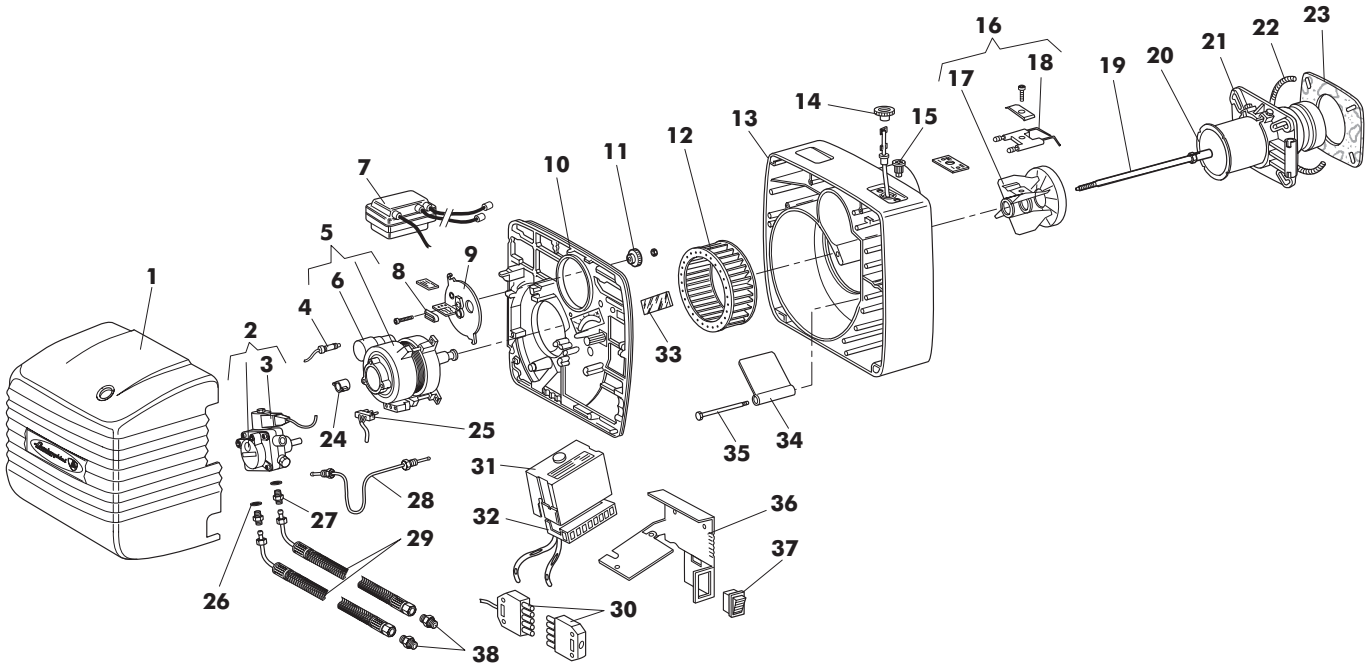

Поз.	Код	Описание
1	1.09063.0	Защитный кожух
2	4.01778.0	Насос
3	4.01870.0	Катушка
4	4.01234.1	Фоторезистор
5	1.10961.0	Двигатель 250 Вт
6	4.03615.0	Конденсатор
7	4.03335.0	Трансформатор
8	1.07780.0	Указатель
9	1.08695.0	Фланец линии жиклёра
10	1.11112.0	Плитка компонентов
11	1.07787.0	Зубчатое колесо
12	4.03309.0	Вентиль Ш 160 x 75
13	1.08699.0	Корпус горелки
14	1.07803.0	Шестерня пальца
15	1.07804.0	Винт регулировки воздуха
16	4.03321.0	Блок завихритель-электроды
18	4.03107.0	Электроды
19	1.08701.0	Державка жиклёра
20	1.08696.0	Стакан

Поз.	Код	Описание
21	1.08755.0	Соединительный фланец котла
22	1.08757.0	Изолирующий канат
23	1.08756.0	Изолирующая прокладка
24	4.03514.0	Муфта
25	1.08761.0	Провод + разъём двигателя
26	1.00129.0	Шайба 1/4"
27	1.05802.0	Ниппель 1/4"
28	1.08710.0	Топливная трубка
29	1.06922.0	Гибкий шланг
30	1.08758.0	Блок электрических разъёмов
31	4.03523.0	Электронный блок LOA 24
32	4.01551.0	Электрический разъём блока
33	1.08747.0	Смотровое стекло
34	1.08720.0	Воздушная заслонка
35	1.08725.0	Палец заслонки
36	1.09062.0	Скоба электронного блока
37	4.03386.0	Выключатель
38	1.00119.0	Ниппель 3/8"

ООО Промэлектроника
sales@prom-elec.com