SICK.COM

ТЕХНИЧЕСКОЕ ОПИСАНИЕ

C4P-SA13531A00

deTec
Световые завесы безопасности

Sensor Intelligence

ПРОМЭЛЕКТРОНИКА / sales@prom-elec.com

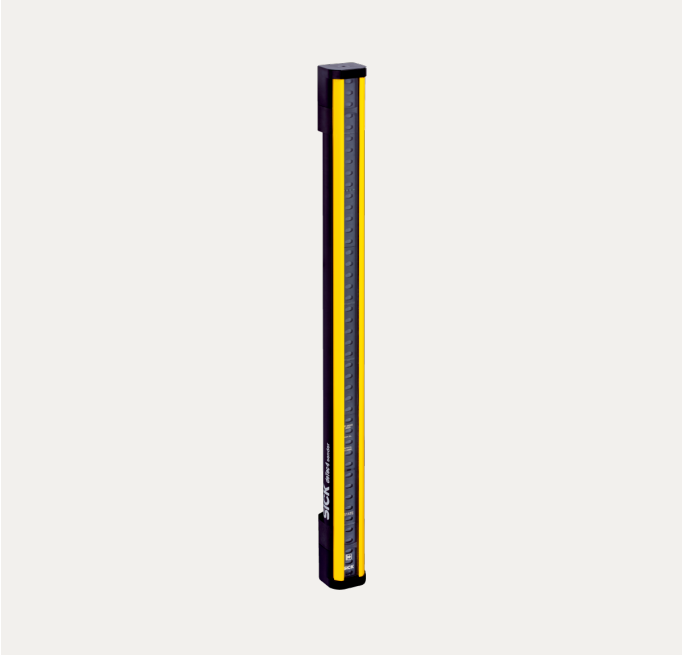

Изображения могут отличаться от оригинала

СВЕТОВЫЕ ЗАВЕСЫ БЕЗОПАСНОСТИ

C4P-SA13531A00

ИНФОРМАЦИЯ ДЛЯ ЗАКАЗА

тип	артикул
C4P-SA13531A00	1220130

Прочие варианты исполнения устройства и принадлежности можно найти по ссылке: www.sick.com/deTec

ПОДРОБНЫЕ ТЕХНИЧЕСКИЕ ДАННЫЕ

ХАРАКТЕРИСТИКИ

Исполнение продукта	deTec4
Область применения	Стандартная промышленная среда
Часть системы	Передатчик
Разрешение	30 mm
Дальность сканирования	30 m
Высота защитного поля	1.350 mm
Без слепых зон	Да
Синхронизация	Оптическая синхронизация
Встроенное лазерное устройство для выравнивания	✓
Комплект поставки	Передатчик

ПАРАМЕТРЫ ТЕХНИКИ БЕЗОПАСНОСТИ

Тип	Тип 4 (IEC 61496-1)
Класс надежности	SIL 3 (IEC 61508)
Категория	Категория 4 (ISO 13849-1)
Уровень производительности	PL e (ISO 13849-1)
PFHd (средняя вероятность опасного отказа в час)	
Одиночное устройство	$15{,}3 \times 10^{-9}$
Каскад с одним гостевым устройством	$30{,}5 \times 10^{-9}$
Каскад с двумя гостевыми устройствами	$45{,}6 \times 10^{-9}$
T_M (заданная продолжительность работы)	20 лет (ISO 13849-1)
Безопасное состояние в случае возникновения ошибки	Как минимум, один выход OSSD находится в состоянии AUS (ВЫКЛ.).

ФУНКЦИИ

Примечание	Изделие можно использовать с различными пакетами функций. Объем пакетов функций определяется используемым оснащением.
Пакет функций SP1	Защищённая работа Автоматическое определение ширины защитного поля Кодирование луча Блокировка повторного запуска Контроль внешних устройств (EDM) Каскадное подключение Оснащение: излучатель и приемник с системным разъемом SP1
Пакет функций SP2	Пакет функций SP1 включен Интеллектуальная защита от обхода защитного устройства Пониженное разрешение (Basic) Переменная ширина защитного поля при эксплуатации Мьютинг (2-сигнальный мьютинг) Partial muting (частичный мьютинг) Smart Box Detection Оснащение: излучатель с системным разъемом SP1 и приемник с системным разъемом SP2
Пакет функций DMM4	Пакет функций SP2 включен (кроме Smart Box Detection) Smart restart interlock (интеллектуальная блокировка повторного запуска) Настройка мощности излучения Мьютинг (4-сигнальный мьютинг) Фиксированное гашение Режимы работы Конфигурируемое многократное сканирование Входы для датчиков безопасности (SDI) Оснащение: излучатель и приемник с системным разъемом SP1 и модулем расширения DMM4
Пакет функций DCM4	Пакет функций SP2 включен Smart restart interlock (интеллектуальная блокировка повторного запуска) Reduced resolution (Advanced) (Пониженное разрешение (Advanced)) Настройка мощности излучения Фиксированное гашение Обучение для фиксированного гашения Выборочное гашение Режимы работы Конфигурируемое многократное сканирование Распознание объекта Оснащение: излучатель и приемник с системным разъемом SP1 и модулем расширения DCM4

ИНТЕРФЕЙСЫ

Системное подключение	В зависимости от системного разъёма (разъем M12, 5- или 8-контактный)
Расширительное подключение	В зависимости от системного разъёма (без разъёма расширения или с розеткой M12, 5-контакт-ный)
Тип конфигурации	DIP-переключатель на системном разъёме
Элементы индикации	LEDs

ЭЛЕКТРИКА

Класс защиты	III (IEC 61140)
Напряжение питания U_V	24 V DC (19,2 V ... 28,8 V)
Остаточная пульсация	≤ 10 %
Потребляемая мощность, типичная	1,8 W (DC)

МЕХАНИКА

Габариты	См. размерный чертеж
Материал корпуса	Прессованный алюминиевый профиль

ДАННЫЕ ОКРУЖАЮЩЕЙ СРЕДЫ

Тип защиты	IP65 (IEC 60529) IP67 (IEC 60529)

Диапазон рабочих температур	–30 °C ... +55 °C
Температура хранения	–30 °C ... +70 °C
Влажность воздуха	15 % ... 95 %, без образования конденсата
Виброустойчивость	5 ... 150 Hz, 3,5 mm / 1 g (EN 60068-2-6)
Ударопрочность	15 g / 6 ms (EN 60068-2-27)
Класс	3M4 (IEC TR 60721-4-3)

ПРОЧИЕ ДАННЫЕ

Длина волны	850 nm
Вид излучения	Ближняя инфракрасная область спектра (NIR), невидимая
Встроенное лазерное устройство для выравнивания	✓
Класс лазера	1
Длина волны	650 nm
Вид излучения	Видимый красный свет

СЕРТИФИКАТЫ

EU declaration of conformity	✓
UK declaration of conformity	✓
ACMA declaration of conformity	✓
Moroccan declaration of conformity	✓
China RoHS	✓
UK-Type-Examination approval	✓
S Mark certificate	✓
ULus approval	✓
cUL approval	✓
Taiwan OSHA certificate	✓
Japan Press Safety certificate	✓
EC-Type-Examination approval	✓
China GB/T certificate	✓
Information according to Art. 3 of Data Act (Regulation EU 2023/2854)	✓

2026-09-20 09:32:42 · МОЖЕТ БЫТЬ ИЗМЕНЕНО ПРОИЗВОДИТЕЛЕМ БЕЗ ПРЕДВАРИТЕЛЬНОГО УВЕДОМЛЕНИЯ

ГАБАРИТНЫЙ ЧЕРТЕЖ

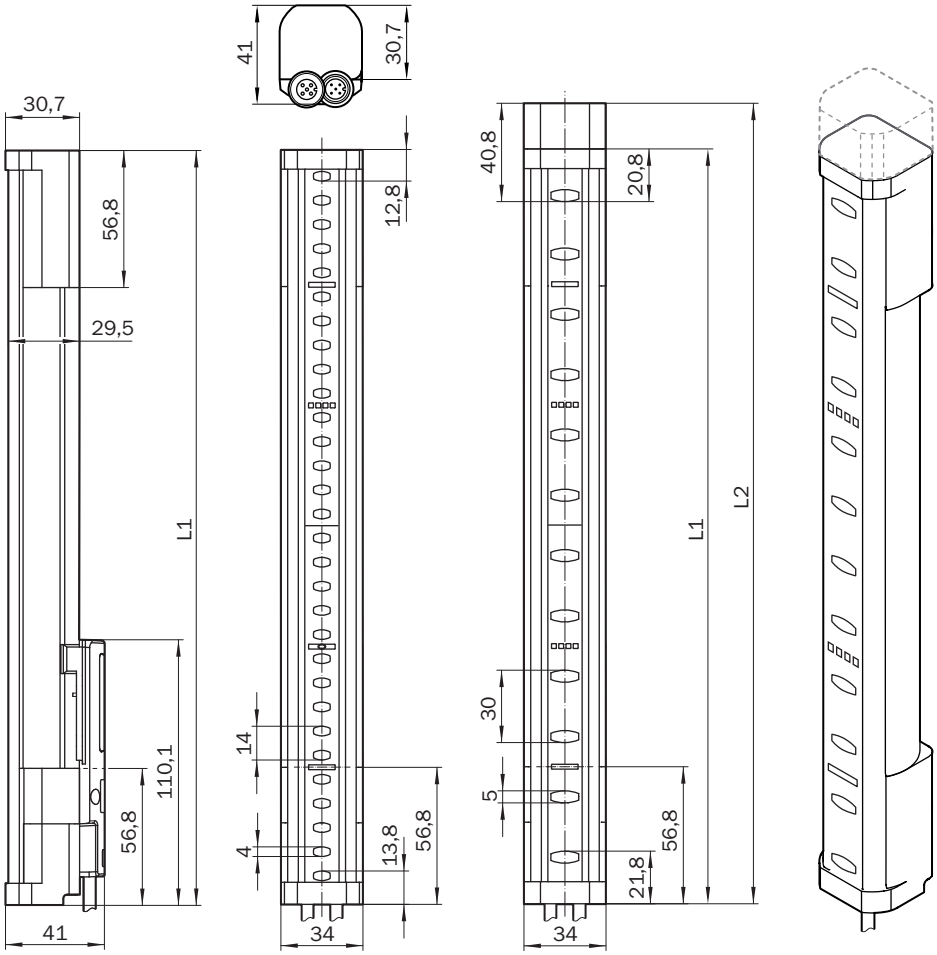

Размеры, мм

Высота защитного поля	L1	L2
300 (11.81)	313 (12.32)	332 (13.07)
450 (17.72)	463 (18.23)	482 (18.98)
600 (23.62)	613 (24.13)	632 (24.88)
750 (29.53)	763 (30.04)	782 (30.79)
900 (35.43)	913 (35.94)	932 (36.69)
1,050 (41.34)	1,063 (41.85)	1,082 (42.6)
1,200 (47.24)	1,213 (47.75)	1,232 (48.5)
1,350 (53.15)	1,362 (53.62)	1,381 (54.37)
1,500 (59.06)	1,512 (59.53)	1,531 (60.28)
1,650 (64.96)	1,662 (65.43)	1,681 (66.18)
1,800 (70.87)	1,812 (71.34)	1,831 (72.09)
1,950 (76.77)	1,962 (77.24)	1,981 (77.99)
2,100 (82.68)	2,112 (83.15)	2,131 (83.9)

ПРИМЕР СХЕМЫ ПОДКЛЮЧЕНИЯ DETEC4/DETEM4 НА DMM4, МЬЮТИНГ, СБРОС, ПЕРЕБЕГ, SDI

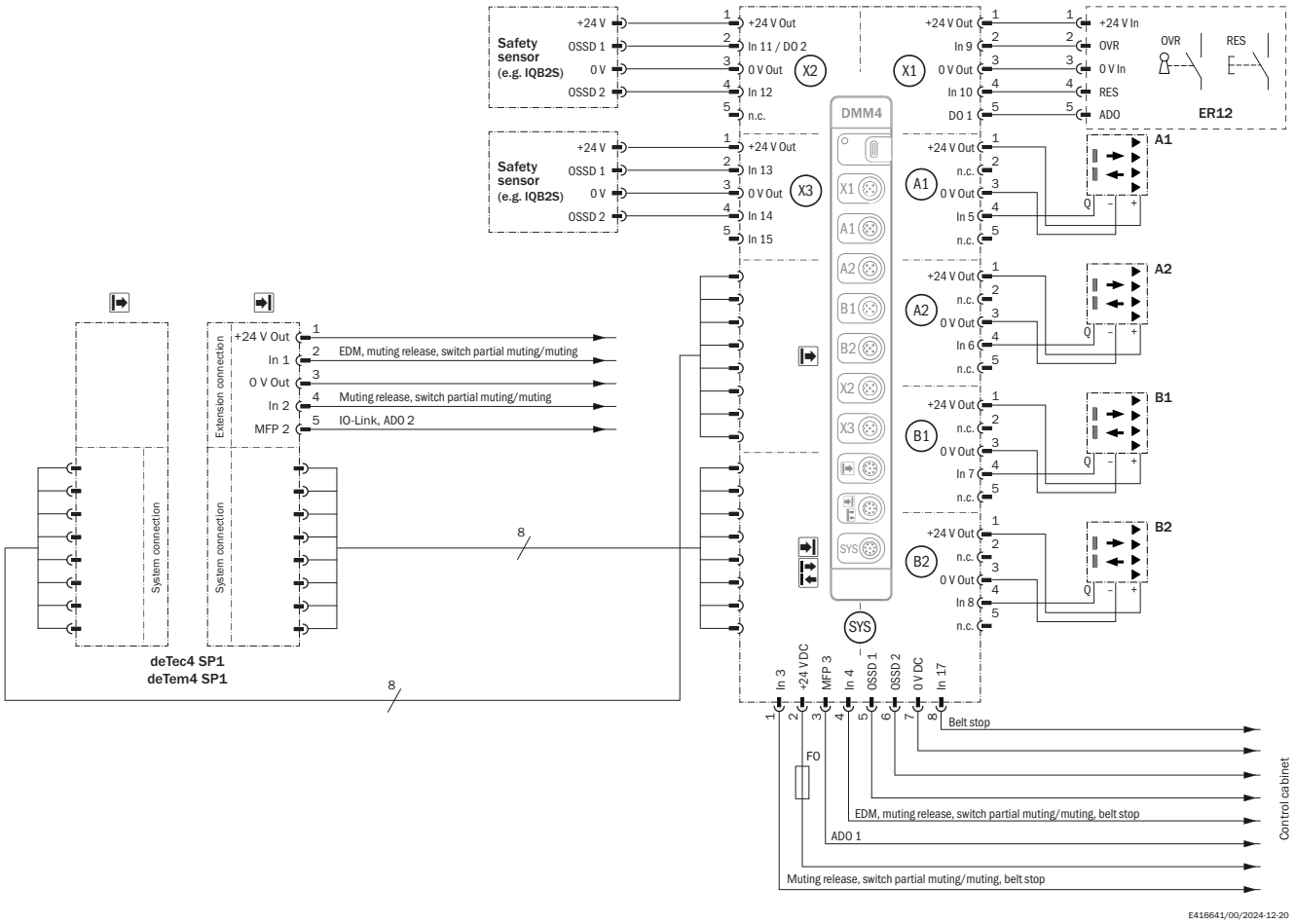

Необходимо соблюдать требования руководств по эксплуатации используемых устройств.

ПРИМЕР СХЕМЫ ПОДКЛЮЧЕНИЯ DETEC4/DETEM4 НА DMM4, МЬЮТИНГ, СБРОС, ПЕРЕБЕГ, ВЫБОР РЕЖИМА РАБОТЫ

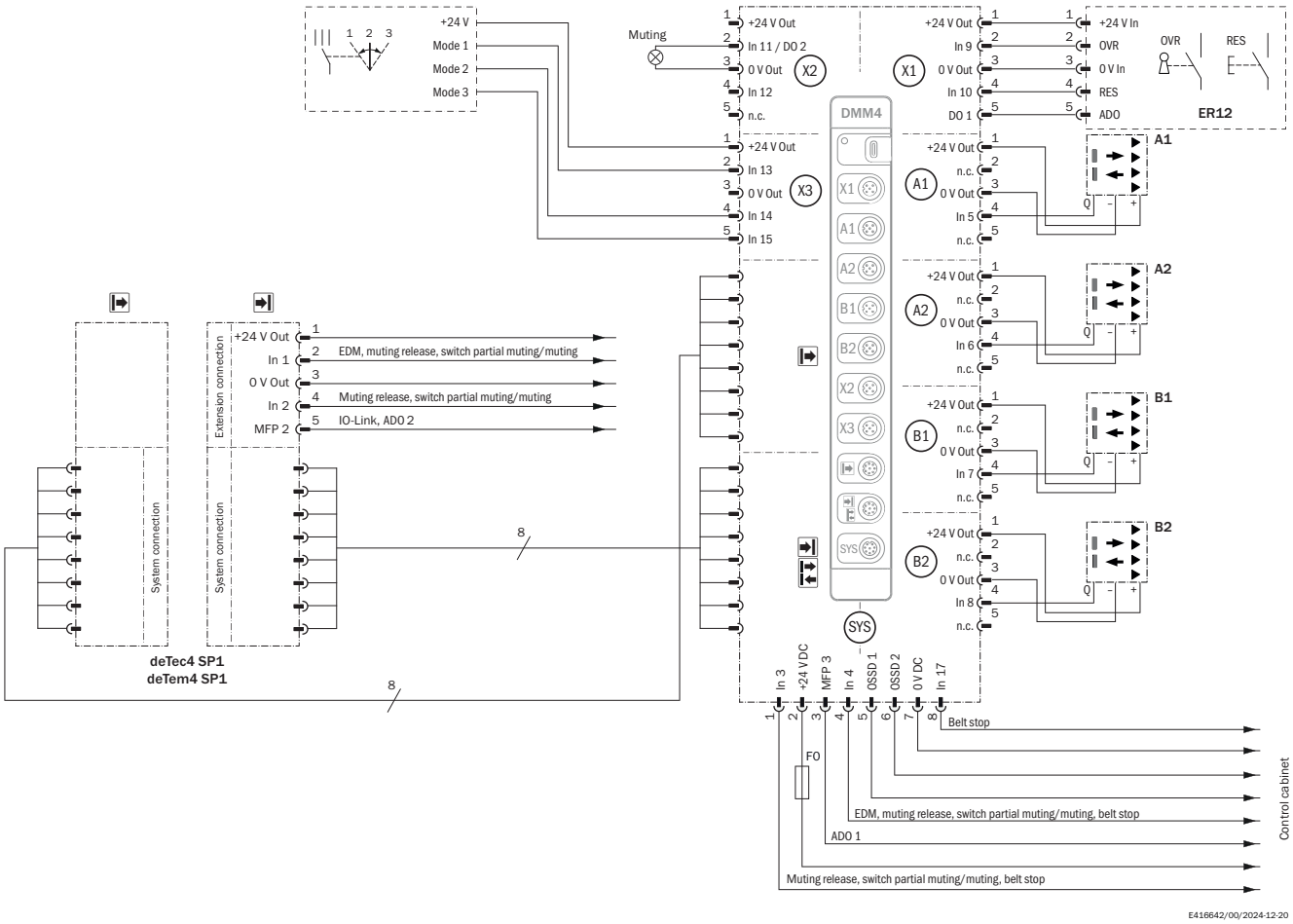

Необходимо соблюдать требования руководств по эксплуатации используемых устройств.

Дополнительную информацию, а также подходящие принадлежности, примеры применения и скачиваемые файлы, такие как размерные модели CAD, руководства по эксплуатации и ПО, можно найти на сайте www.sick.com/1220130

SICK AG
WALDKIRCH
GERMANY
SICK.COM

КРАТКО О SICK

SICK — ведущая мировая технологическая компания, специализирующаяся на интеллектуальных сенсорных системах и интегрированных решениях для промышленной автоматизации. Наши технологии устанавливают мировые стандарты и делают ваши производственные процессы более эффективными, безопасными и устойчивыми – как в логистике, так и в производстве.

SICK объединяет интеллектуальные сенсорные технологии с отраслевым опытом и сертифицированными консультационными услугами. Мы предлагаем идеальную основу для масштабируемых и индивидуально настраиваемых решений в области автоматизации и создаем добавленную стоимость по всей цепочке создания ценности. Наше тесное партнерство с клиентами – это больше, чем просто обещание: вместе мы повышаем производительность, улучшаем качество, обеспечиваем охрану здоровья и безопасность и гарантируем устойчивое будущее. Все это пропитано эмпатией и доверием.

Увлеченность и новаторский дух помогают компании SICK разрабатывать инновационные технологии с 1946 года. Компания SICK представлена по всему миру и всегда находится рядом с вами, так как имеет глобальную сеть примерно в 40 странах. Головной офис компании расположен в Вальдкирхе, недалеко от Фрайбурга, Германия. Наше понимание местных и глобальных потребностей идет на пользу нашим клиентам, и мы создаем из этого индивидуальные решения.

SICK
Sensor Intelligence