# TL70 Programmierbares Signaltongeber-Turmlampenmodul

## Technische Merkmale



- Installieren Sie eine MP3- oder WAV-Datei mit einer Größe von bis zu 4 MB
- Sequentielle Wiedergabe von mehreren Dateien
- Der Flash-Speicher kann mehrfach umprogrammiert werden
- Kompatibel mit Windows®[1], Linux®[2]oder Mac®[3] Betriebssysteme
- Einfache Dateiübertragung per Drag & Drop
- Breiter Frequenzgang: 100 Hz – 20 kHz

## Typen

*Typenschlüssel*

| TL70 Segmentgehäuse | | Akustischer Alarm | Gehäusefarbe |
|---|---|---|---|
| **SG-TL70** | – | AP = Programmierbarer Signalton | Leer = Schwarz<br>C = Grau |

Zum Beispiel SG-TL70-AP (Programmierbarer Signaltongeber im schwarzen Gehäuse).

Für weitere Informationen zur Endmontage der TL70 Modularen Turmlampe wird auf die folgenden Dokumente verwiesen:

- Datenblatt zur Endmontage der Modularen Turmlampe TL70 (Ident-Nr. 182214)
- Datenblatt zur Modularen Funk-Turmlampe TL70 (Ident-Nr. 185469)
- Datenblatt zur modularen TL70-Turmlampe mit universeller Wechselstrom-Ausführung (Ident-Nr. 191349)

**Warnung:**

- **Hörverlustrisiko**
- Alle wirksamen Lautsignalschallgeber erzeugen lauten Schall, der in bestimmten Situationen einen dauerhaften Hörverlust verursachen kann.
- Installieren Sie das Gerät weit genug von potenziellen Zuhörern entfernt, damit sie möglichst wenig exponiert sind, ohne dass die Wirksamkeit des Geräts beeinträchtigt wird. Die zulässigen Lärmbelastungen für die USA sind dem Lärmschutzstandard „Code of Federal Regulations 1910.95“ der OSHA zu entnehmen.

## DIP-Schalter konfigurieren

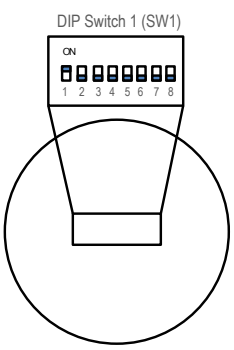


**Auswahl des Eingangskanals** – Verwenden Sie die Schalterstellungen 1 bis 6 auf SW1, um den Kanal auszuwählen, der für den Betrieb des Signaltongebermoduls verwendet werden soll. Die Schalterstellungen 7 und 8 werden nicht verwendet.

[1] Microsoft und Windows sind Marken der Microsoft-Unternehmensgruppe.
[2] Linux ist eine eingetragene Marke der Linux Foundation in den USA und/oder anderen Ländern.
[3] Mac ist eine eingetragene Marke der Apple Inc. in den USA und/oder anderen Ländern.

Übersetzung der Orginalanweisungen
22-Sep.-25

© Banner Engineering Corp. Alle Rechte vorbehalten. www.bannerengineering.com

p/n: 196627_DE Rev. F

ПРОМЭЛЕКТРОНИКА/ sales@prom-elec.com

# Programmierung des akustischen Turmlampenmoduls

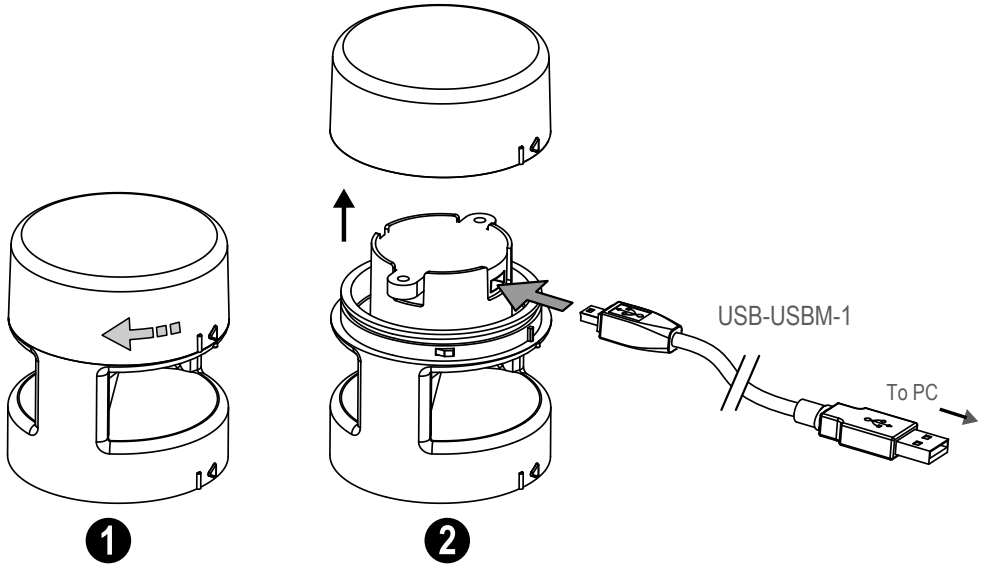


**Laden von Dateien in das SG-TL70-AP**

Das SG-TL7-AP verfügt über 4 MB integrierten Flash-Speicher und kann jede WAV- oder MP3-Audiodatei mit einer Größe von bis zu 4 MB wiedergeben. Wenn die Datei zu groß ist, kann ein Programm wie Audacity verwendet werden, um die Datei zu komprimieren oder zu kürzen und dadurch zu verkleinern.

Es können mehrere Dateien auf das SG-TL70-AP geladen werden. Dateien werden nach dem Dateinamen in alphanumerischer Reihenfolge wiedergegeben.

> **Hinweis:** Fügen Sie am Anfang des Dateinamens eine Zahl hinzu, um die Reihenfolge zu bestimmen, in der die Dateien ausgeführt werden. Die Dateien werden nacheinander ohne Pause abgespielt.

So programmieren Sie das Modul:

1. Entfernen Sie die obere Modulabdeckung durch Drehen gegen den Uhrzeigersinn.
2. Schließen Sie das Programmierkabel (USB-USBM-1) an den USB-Anschluss des PCs und an den USB-Mini-Anschluss des akustischen Moduls an.
   Das SG-TL70-AP wird vom PC als USB-Flashlaufwerk erkannt. Dem Gerät werden die Standardtreiber für ein USB-Laufwerk sowie eine eindeutige Laufwerksbuchstabenzuordnung (z. B. D:) zugewiesen.
3. Ziehen Sie die auf dem PC gespeicherten Audiodateien per Drag-and-Drop an den Speicherort des USB-Laufwerks.
4. Weisen Sie den einzelnen Dateien Nummern zu, um ihre Wiedergabereihenfolge festzulegen; andernfalls werden die Dateien in alphanumerischer Reihenfolge wiedergegeben.
5. Ziehen Sie das Kabel vom Audiomodul ab.
6. Bringen Sie die obere Abdeckung wieder an, indem Sie die hervorstehenden Ausrichtungsmarkierungen ausrichten und im Uhrzeigersinn drehen.
7. Das akustische Modul ist nun für den Einsatz mit einer kompatiblen TL70-DC-Basis oder einer universellen Wechselstrom-Basis bereit.

Wenn der ausgewählte Eingangskanal aktiviert wird, beginnt das akustische Modul mit der Wiedergabe der Dateien in sequenzieller Reihenfolge.

# Spezifikationen

**Betriebsspannung und -strom**

**B-TL70 (DC-Basis):** 12 V DC bis 30 V DC

Maximale Stromaufnahme:
330 mA bei 12 V DC
130 mA bei 30 V DC

**B-TL70-Z (Universal-Wechselspannungsbasis):** 100 V AC bis 240 V AC; 50/60 Hz

Maximale Stromaufnahme:
95 mA bei 120 V AC und 60 Hz
70 mA bei 230 V AC und 50 Hz

**Versorgungsschutzschaltung**

Schutz gegen Stoßspannungen

**Schutzart**

IP50

**Betriebsbedingungen**

–20 °C bis +50 °C (–4 °F bis +122 °F)

95 % bei +50 °C maximale relative Luftfeuchtigkeit (nicht kondensierend)


© Banner Engineering Corp. Alle Rechte vorbehalten.
www.bannerengineering.com

### Anwendungshinweis

**Lautstärkeanpassung:** Die Lautstärke einer MP3- oder WAV-Datei kann geändert werden, um die Schallstärke in einem begrenzten Bereich zu verändern. Obwohl Banner keine bestimmte Audiosoftware bewirbt, hat sich gezeigt, dass Audacity leicht zur Bearbeitung bestehender Audiodateien verwendet werden kann. Audacity ist eine kostenlose Open-Source-Audiosoftware, die unter der folgenden Webadresse heruntergeladen werden kann: http://www.audacityteam.org/.

**Dateigröße:** MP3-Dateien benötigen weniger Speicherplatz als WAV-Dateien. Durch die Umwandlung von Dateien in MP3 können zusätzliche Dateien für die Wiedergabe auf dem Gerät gespeichert werden. Audacity kann verwendet werden, um WAV-Dateien in MP3-Dateien zu konvertieren.

### Bauart

Akustiksegmente und Abdeckungen: Polycarbonat

### Betriebssysteme

Windows (jede Version)

Linux

MAC

### Schwingungs- und Stoßfestigkeit

Schwingungen von 10 Hz bis 55 Hz 0,5 mm p·p-Amplitude gemäß IEC 60068-2-6

Stöße von 15G mit einer Dauer von 11 ms, Sinushalbwelle gemäß IEC 60068-2-27

### Zertifizierungen

Banner Engineering BV
Park Lane, Culliganlaan 2F bus 3
1831 Diegem, BELGIUM

Turck Banner LTD Blenheim House
Blenheim Court
Wickford, Essex SS11 8YT
GREAT BRITAIN

### Alarm

Einschaltzeit: 1 Sekunde

Maximale Schallstärke (typisch) bei 2,5 kHz:

95 dB in 1 Meter Entfernung

**Frequenzbereich:** 100 Hz bis 20 kHz Dauertöne von 2 kHz und darüber können aufgrund der Abtastrate verzerrt klingen.

**Abtastrate:** 48 kHz

**Flash-Speicher:** Mehrere Dateien (bis zu 4 MB) können in aufeinanderfolgender Reihenfolge für die Wiedergabe gespeichert werden. Das Modul kann mit neuen Dateien für die Wiedergabe umprogrammiert werden.

Wiederholung der kontinuierlichen Wiedergabe; startet neu, wenn die Stromversorgung unterbrochen und dann wieder eingeschaltet wird.

**Vorinstallierte Datei:** 2,5 kHz Dauerton

Verwenden Sie zum Programmieren das Kabel USB-USBM-1 oder ein vergleichbares USB-zu-USB-Minikabel

## Abmessungen

Alle Maße sind in Millimetern (Zoll) aufgeführt, sofern nichts anderes angegeben ist. Die angegebenen Maße können sich ändern.

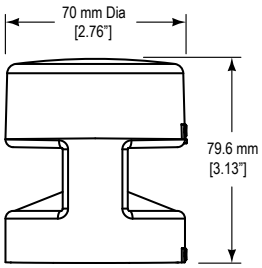


## Begrenzte Garantie von Banner Engineering Corp.

Banner Engineering Corp. garantiert für ein Jahr ab dem Datum der Auslieferung, dass ihre Produkte frei von Material- und Verarbeitungsmängeln sind. Banner Engineering Corp. repariert oder ersetzt ihre gefertigten Produkte kostenlos, wenn sich diese bei Rückgabe an das Werk innerhalb des Garantiezeitraums als mangelhaft erweisen. Diese Garantie gilt nicht für Schäden oder die Haftung aufgrund des unsachgemäßen Gebrauchs, Missbrauchs oder der unsachgemäßen Anwendung oder Installation von Produkten aus dem Hause Banner.

**DIESE BESCHRÄNKTE GARANTIE IST AUSSCHLIESSLICH UND ERSETZT SÄMTLICHE ANDEREN AUSDRÜCKLICHEN UND STILLSCHWEIGENDEN GARANTIEN (INSBESONDERE GARANTIEN ÜBER DIE MARKTTAUGLICHKEIT ODER DIE EIGNUNG FÜR EINEN BESTIMMTEN ZWECK), WOBEI NICHT MASSGEBLICH IST, OB DIESE IM ZUGE DES KAUFABSCHLUSSES, DER VERHANDLUNGEN ODER DES HANDELS AUSGESPROCHEN WURDEN.**

Diese Garantie ist ausschließlich und auf die Reparatur oder – im Ermessen von Banner Engineering Corp. – den Ersatz beschränkt. **IN KEINEM FALL HAFTET BANNER ENGINEERING CORP. GEGENÜBER DEM KÄUFER ODER EINER ANDEREN NATÜRLICHEN ODER JURISTISCHEN PERSON FÜR ZUSATZKOSTEN, AUFWENDUNGEN, VERLUSTE, GEWINNEINBUSSEN ODER BEILÄUFIG ENTSTANDENE SCHÄDEN, FOLGESCHÄDEN ODER BESONDERE SCHÄDEN, DIE SICH AUS PRODUKTMÄNGELN ODER AUS DEM GEBRAUCH ODER DER UNFÄHIGKEIT ZUM GEBRAUCH DES PRODUKTS ERGEBEN. DABEI IST NICHT MASSGEBLICH, OB DIESE IM RAHMEN DES VERTRAGS, DER GARANTIE, DER GESETZE, DURCH ZUWIDERHANDLUNG, STRENGE HAFTUNG, FAHRLÄSSIGKEIT ODER AUF ANDERE WEISE ENTSTANDEN SIND.**

Banner Engineering Corp. behält sich das Recht vor, die Bauart des Produkts ohne Verpflichtungen oder Haftung bezüglich eines zuvor von Banner Engineering Corp. hergestellten Produkts zu ändern, zu modifizieren oder zu verbessern. Jeglicher Missbrauch, unsachgemäße Gebrauch oder jegliche unsachgemäße Anwendung oder Installation dieses Produkts oder der Gebrauch des Produkts für persönliche Schutzanwendungen, wenn das Produkt als nicht für besagten Zweck gekennzeichnet ist, führt zum Erlöschen der Garantie. Jegliche Modifizierungen an diesem Produkt ohne vorherige ausdrückliche Genehmigung durch Banner Engineering Corp. führen zum Erlöschen der jeweiligen Produktgarantie. Alle in diesem Dokument veröffentlichten Spezifikationen können sich jederzeit ändern. Banner behält sich das Recht vor, die Produktspezifikationen jederzeit zu ändern oder die Dokumentation zu aktualisieren. Die Spezifikationen und Produktinformationen in englischer Sprache sind gegenüber den entsprechenden Angaben in einer anderen Sprache maßgeblich. Die neuesten Versionen aller Dokumentationen finden Sie unter www.bannerengineering.com.

Informationen zu Patenten finden Sie unter www.bannerengineering.com/patents.


© Banner Engineering Corp. Alle Rechte vorbehalten.