WLC60 LED-Hochleistungsleuchte – PWM dimmerfähig

Datenblatt

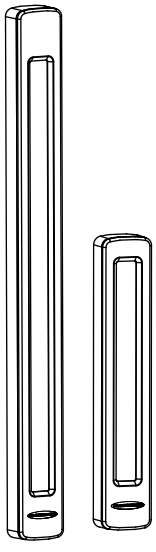

Die Banner Hochleistungsleuchten vom Typ WLC60 sind speziell für raue Bedingungen gebaut und somit ideal für Maschinenbeleuchtungslösungen. Das konservative mechanische Design schützt vor eindringenden Flüssigkeiten und die hochmoderne LED-Technologie bietet optimale Helligkeit.

Sie haben die Auswahl zwischen strapazierfähigem Polycarbonat-Fensterglas oder dem chemikalien- und hitzebeständigeren Borosilikatglas (BSG, optional). Diese intelligente Industriebeleuchtungslösung bietet außerdem den energieeffizienten Öko-Modus mit reduzierter Leuchtkraft, sodass Sie Beleuchtungsstufen und Energieverbrauch optimal auf die jeweilige Anwendung abstimmen können.

- Die Intensität kann von 0 bis 100 % mit der Impulsbreitenmodulation (PWM) an einem Eingangssteuerkabel gesteuert werden.
- Robuste, strapazierfähige Ausführung für raue Umgebungen
- Öl-, chemikalien- und wasserbeständig, erfüllt die Schutzarten IP67, IP68g und IP69K
- Hohe Helligkeit bei moderner blendlichtreduzierter Optik
- Einfache Installation mit vielseitigen Montagelösungen
- Hochgradig schwingungs- und stoßfest
- Eingangsspannung 12-30 V DC
- Integrierter 4-poliger M12x1-Steckverbinder
- Ausführungen mit vier verschiedenen Intensitätsstufeneinstellungen



Mit dem Dimmermodul LC65 verwenden. Weitere Informationen finden Sie im Datenblatt zum LED-Dimmermodul LC65, Teilenr. 177086.

Ausführungen mit Sockelmontage und seitlichem Kabelaustritt für Anschlüsse				
	Ausführungen [1]	Kaskadierbar	Beleuchtete Länge (mm)	Fenster
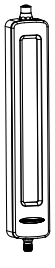	WLC60XW340APWMQ	Nein	340	Polycarbonat
	WLC60XW640APWMQ		640	
	WLC60CW340APWMQ	Ja	340	
	WLC60CW640APWMQ		640	
	WLC60XW340GAPWMQ	Nein	340	Borosilikatglas
	WLC60XW640GAPWMQ		640	
	WLC60CW340GAPWMQ	Ja	340	
	WLC60CW640GAPWMQ		640	

[1] Die genannten Ausführungen verfügen über 4-polige integrierte Steckverbinder. Bei der Bestellung der Ausführungen mit 2-m-Kabel dieselbe Typenbezeichnung, jedoch ohne das "Q", angeben. Beispiel: WLC60XW340APWM. Für Ausführungen mit QD-Steckverbinder ist ein passendes Kabel erforderlich.

Aus dem Originaldokument übersetzt
179496 Rev. A
2014-7-22

ПРОМЭЛЕКТРОНИКА/ sales@prom-elec.com

Ausführungen mit Sockelmontage und rückseitigem Kabelaustritt für Anschlüsse				
	Typenbezeichnung [1]	Kaskadierbar	Beleuchtete Länge (mm)	Fenster
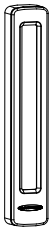	WLC60XW340ARPWMQ	Nein	340	Polycarbonat
	WLC60XW640ARPWMQ		640	
	WLC60CW340ARPWMQ	Ja	340	
	WLC60CW640ARPWMQ		640	
	WLC60XW340GARPWMQ	Nein	340	Borosilikatglas
	WLC60XW640GARPWMQ		640	
	WLC60CW340GARPWMQ	Ja	340	
	WLC60CW640GARPWMQ		640	

Spezifikationen

Versorgungsspannung
Betriebsspannung: 12 bis 30 V DC

Impulsbreitenmodulation (PWM)
Frequenz: Bis zu 30 kHz
Spannung: 12 bis 30 V DC
Strom: Max. 5 mA

Max. Strom (340-mm-Ausführungen)
1,4 A bei 12 V DC
0,7 A bei 24 V DC
0,56 A bei 30 V DC
Max. Eingangsstrom: 16,8 Watt

Typische Stromaufnahme (340-mm-Ausführungen)
1,3 A bei 12 V DC
0,59 A bei 24 V DC
0,47 A bei 30 V DC

Max. Strom (640-mm-Ausführungen)
3,1 A bei 12 V DC
1,53 A bei 24 V DC
1,22 A bei 30 V DC
Max. Eingangsstrom: 37,2 Watt

Typische Stromaufnahme (640-mm-Ausführungen)
2,8 A bei 12 V DC
1,17 A bei 24 V DC
0,97 A bei 30 V DC

Versorgungsschutzschaltung
Schutz gegen Verpolung und Stoßspannung

Bauart
Vernickeltes Aluminiumgehäuse; Fenster aus Polycarbonat oder Borosilikatglas

Anschlüsse
Integrierter 4-poliger M12x1-Steckverbinder (4-polige Anschlussleitung für Steckverbinderausführungen erforderlich); oder integriertes 2-m-Kabel

Schwingungs- und Stoßfestigkeit
Alle Ausführungen erfüllen die Anforderungen von Mil.- Std. 202F Verfahren 201A (Schwingung: 10 bis max. 60 Hz, Doppelamplitude 0,06 Zoll, maximale Beschleunigung 10 G). Erfüllt auch IEC 947-5-2; 30G, 11 ms Dauer, Sinushalbwelle.

Lichteigenschaften
Farbtemperatur (CCT): 6000–7100K
Farbe: Kühles Weiß
Typische Lumenausgabe bei 25 °C für 340-mm-Ausführungen: 1300 lm
Typische Lumenausgabe bei 25 °C für 640-mm-Ausführungen: 2600 lm
Typische effektive Lichtleistung bei 25 °C: 92 lm pro Watt bei 24 V DC

Kriterium für Abstandsbemessung
0,86

Betriebstemperatur
–40 to 50 °C bei maximaler Intensitätseinstellung
–40° bis +70 °C bei allen verminderten Leuchtkrafteinstellungen

Schutzart
IEC IP67/IP68g/IP69K nach DIN 40050

Lagerungstemperatur
–40° bis +70 °C

Anwendungshinweise
Bei Reihenanschlüssen von kaskadierenden Leuchten ist darauf zu achten, dass die maximale Stromaufnahme von 4 A nicht überschritten wird.

Eingangsspannung	Max. Anzahl der Einheiten	
	340-mm-Ausführungen	640-mm-Ausführungen
12 V DC	3	1
24 V DC	6	3
30 V DC	8	4

Zertifizierungen
Ausstehend

Kriterien für Abstandsbemessung

Der Abstand bemisst sich nach dem Verhältnis vom Leuchtenabstand zur Montagehöhe und hilft bei der Bemessung eines Leuchtenmusters. Das Abstandsbemessungskriterium mit der Montagehöhe multiplizieren, um den maximalen Leuchtenabstand zu berechnen, bei dem noch eine gleichmäßige Beleuchtung gegeben ist (ohne Schatten zwischen den Leuchten).

Leuchtenabstand = Abstandsbemessungskriterium × Höhe zur beleuchteten Ebene

Die Montagehöhe ist die Entfernung zwischen der Leuchte und der beleuchteten Oberfläche.

Lichteigenschaften

340-mm-Ausführungen

Polare Lichtstärkenverteilung

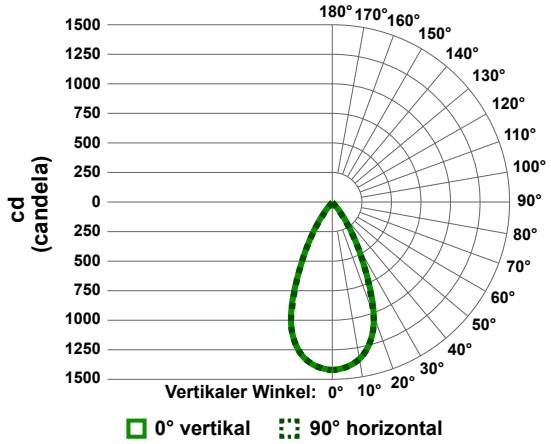

Gleichmäßiges Beleuchtungsstärkenmuster

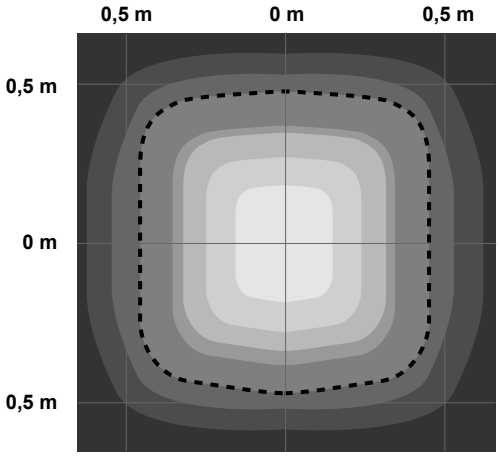

Beleuchtung in Entfernung

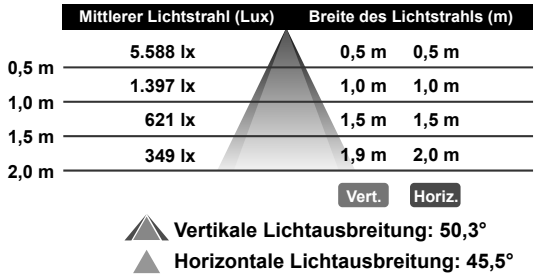

Vertikale Lichtausbreitung: 50,3°

Horizontale Lichtausbreitung: 45,5°

640-mm-Ausführungen

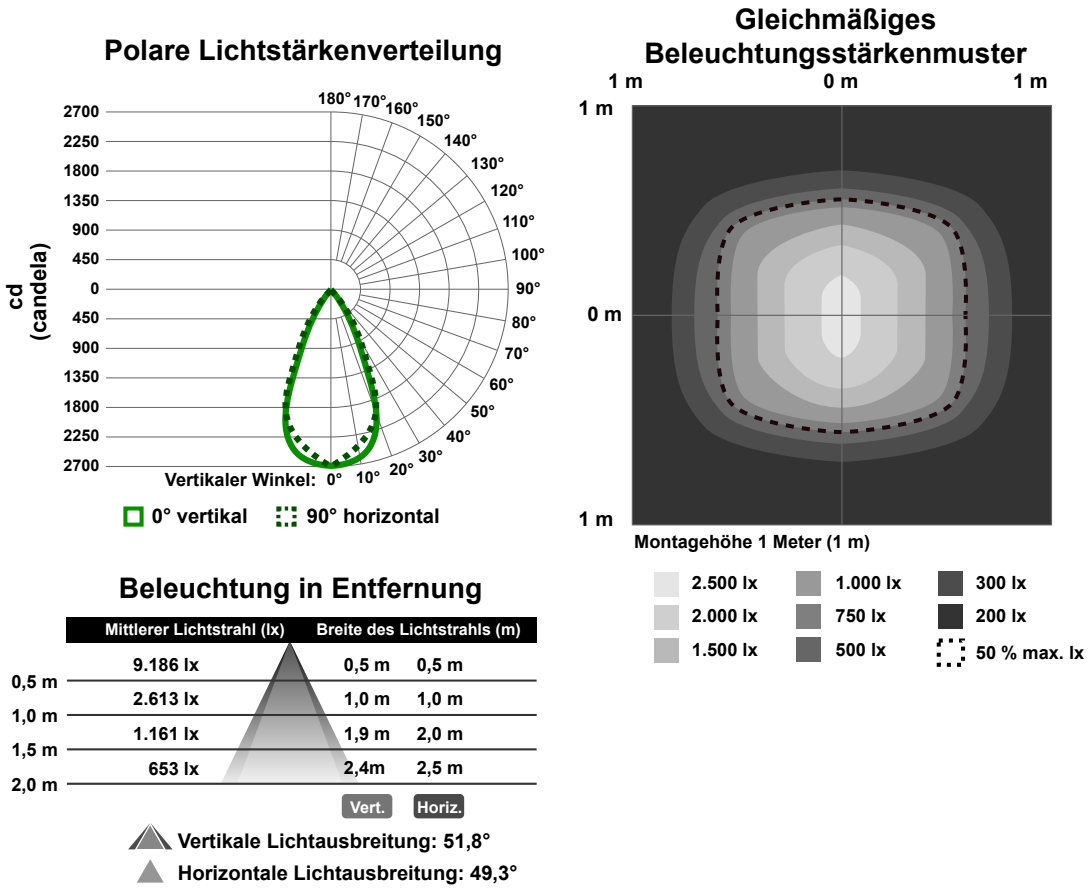

Abmessungen für 340-mm-Ausführungen vom Typ WLC60 (dimmerfähig)

340-mm-Ausführungen vom Typ WLC60 mit Sockelmontage und seitlichem Kabelaustritt

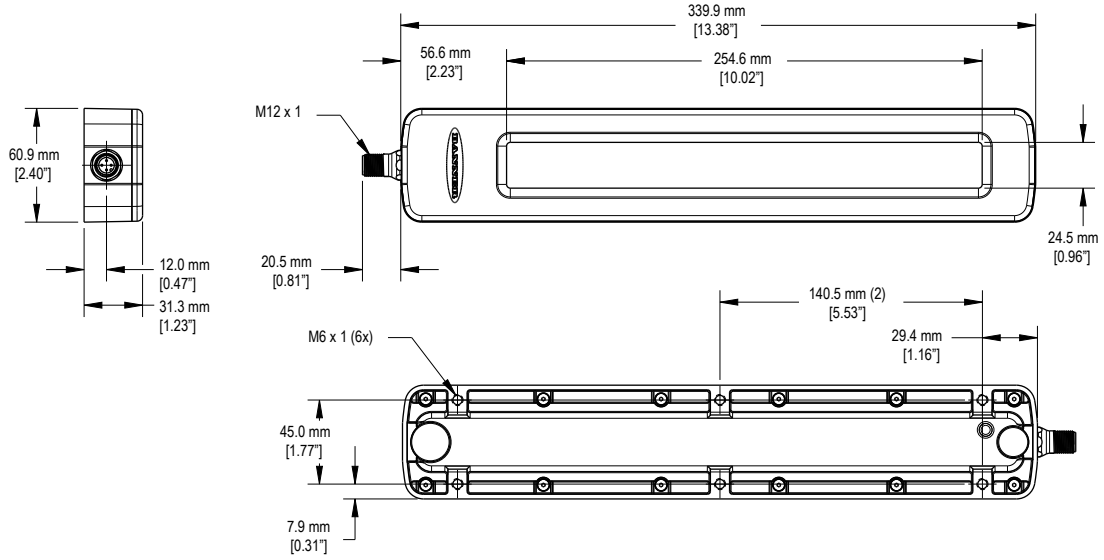

340-mm-Ausführungen vom Typ WLC60 mit Sockelmontage und rückseitigem Kabelaustritt

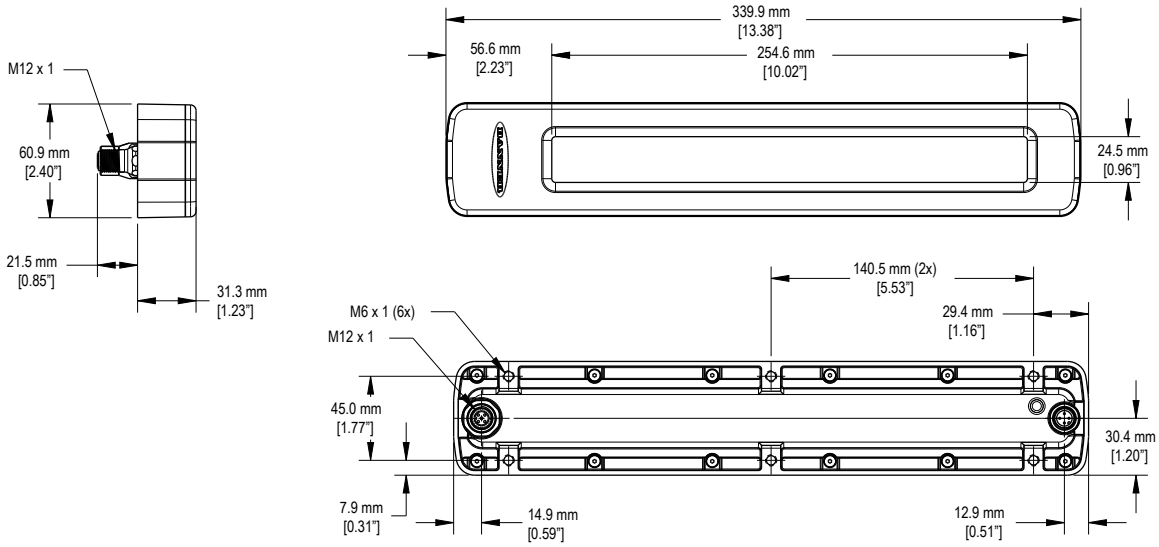

Abmessungen für 640-mm-Ausführungen vom Typ WLC60

Abmessungen für 640-mm-Ausführungen vom Typ WLC60 mit Sockelmontage und seitlichem Kabelaustritt

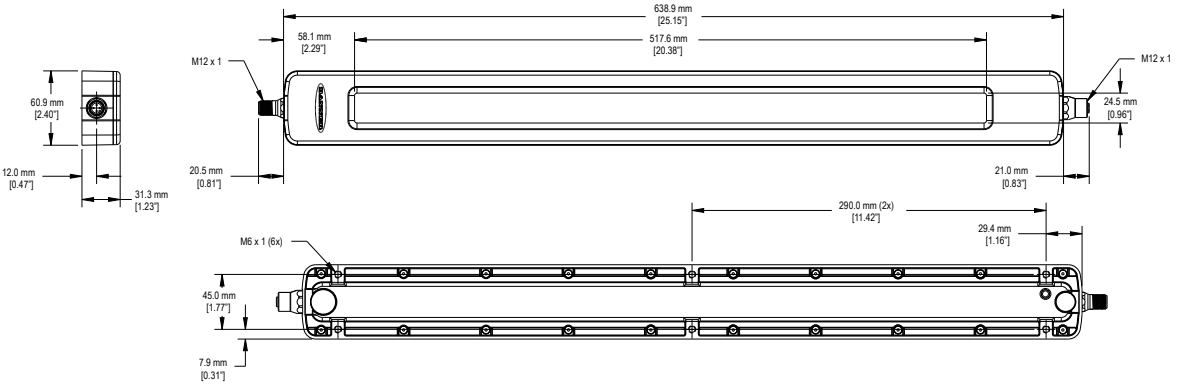

Abmessungen für 640-mm-Ausführungen vom Typ WLC60 mit Sockelmontage und rückseitigem Kabelaustritt

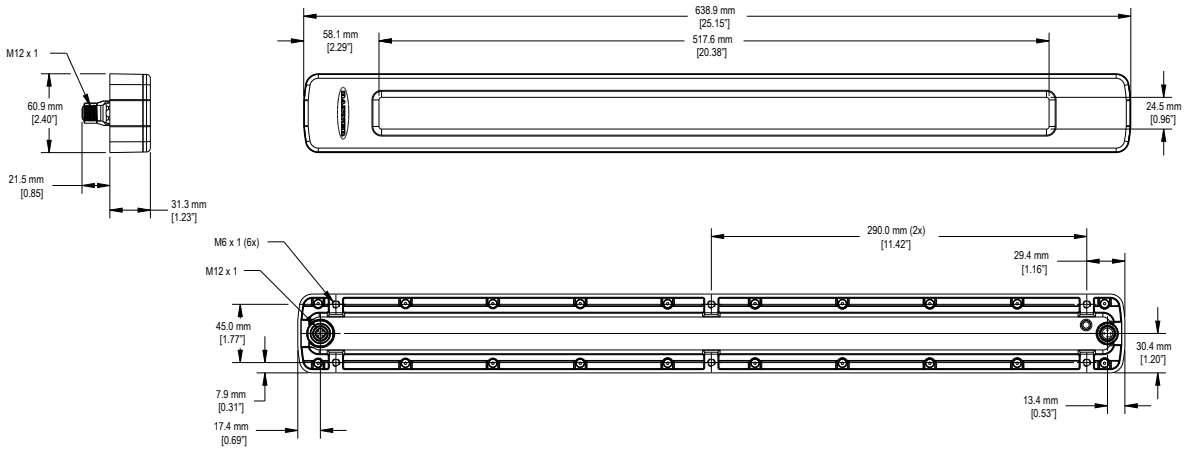

Anschlüsse

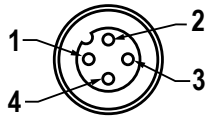

Pole	Farbe	Anschluss
1	Braun	12 bis 30 V DC
3	Blau	DC-Common
4	Schwarz	Eingang Impulsbreitenmodulation (PWM)
2	Weiß	Frei

Für maximale Leuchtintensität das schwarze und das weiße Kabel erdfrei lassen oder an die gemeinsame Leitung anschließen.

Zubehör

Montagewinkel

LMBWLC60F

- Satz mit 2 flachen Montagewinkeln
- Bauform 300, Edelstahl
- Enthält M6-Flachkopfschrauben für die Montage an der Leuchte
- Montageabmessungen für Befestigungsteile der Größe M6 oder 1/4-20

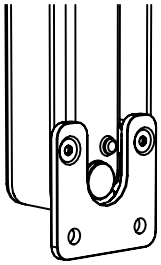

LMBWLC60RA

- Satz mit 2 abgewinkelten Montagewinkeln
- Bauform 300, Edelstahl
- Enthält M6-Halbrundkopfschrauben für die Montage an der Leuchte
- Montageabmessungen für Befestigungsteile der Größe M6 oder 1/4-20

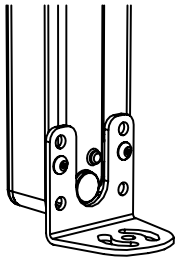

LMBWLC60MAG

- Magnetmontagekit (2er-Satz)
- 2-Zoll-Magneten
- Befestigungsteile enthalten

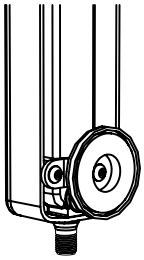

LMBWLC60RAS

- Satz aus zwei drehbaren, rechtwinkligen Montagewinkeln
- Bauform 300, Edelstahl
- Enthält Befestigungsmittel für die Montage an der Lampe

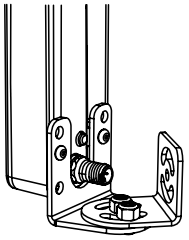

LMBWLC60B340

- Platte zum Versiegeln der Ausbuchtung auf der Rückseite der 340-mm-Ausführungen
- Bauform 300, Edelstahl
- Enthält Befestigungsmittel für die Montage an der Lampe

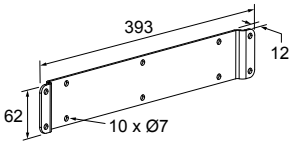

ACC-WLC60-340-GSK-FDA-1

- Blaue, von der FDA zugelassene Silikondichtung
- Dicke: 1,6 mm

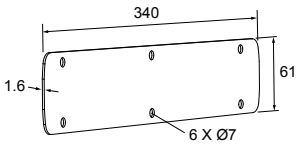

ACC-WLC60-340-GSK-N-1

- Schwarze Nitrildichtung
- Dicke: 1,5 mm

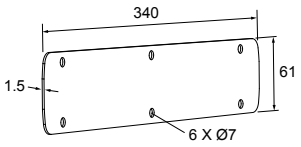

Anschlussleitungen

4-polige verschraubbare M12/M12x1-Anschlussleitungen				
Typenbezeichnung	Länge	Art	Abmessungen	Pinbelegung
MQDC-406	1,83 m	Gerade	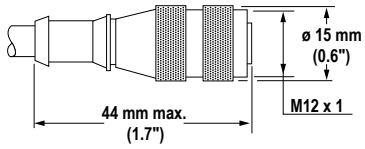	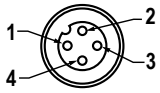
MQDC-415	4,57 m			
MQDC-430	9,14 m			
MQDC-450	15,2 m			
MQDC-406RA	1,83 m	Abgewinkelt	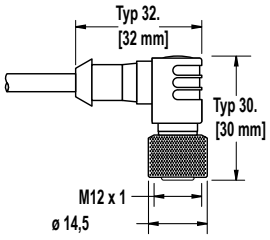	1 = Braun 2 = Weiß 3 = Blau 4 = Schwarz
MQDC-415RA	4,57 m			
MQDC-430RA	9,14 m			
MQDC-450RA	15,2 m			

4-polige verschraubbare M12/M12x1-Anschlussleitungen – beidseitig vorkonfektioniert				
Typenbezeichnung	Länge	Art	Abmessungen	Pinbelegung
MQDEC-401SS	0,31 m	Gerader Stecker/ gerade Buchse	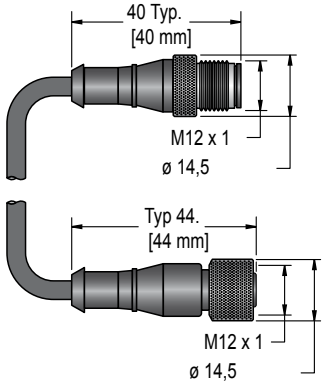	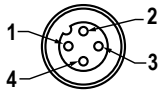 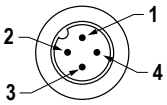 1 = Braun 2 = Weiß 3 = Blau 4 = Schwarz
MQDEC-403SS	0,91 m			
MQDEC-406SS	1,83 m			
MQDEC-412SS	3,66 m			
MQDEC-420SS	6,10 m			
MQDEC-430SS	9,14 m			
MQDEC-450SS	15,2 m			

4-polige verschraubbare M12/M12x1-Anschlussleitungen – beidseitig vorkonfektioniert				
Typenbezeichnung	Länge	Art	Abmessungen	Pinbelegung
MQDEC-403RS	0,91 m	Abgewinkelter Stecker/abgewinkelte Buchse	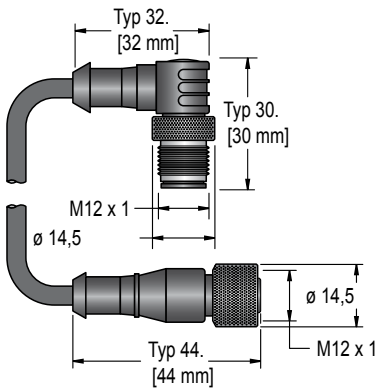	
MQDEC-406RS	1,83 m			
MQDEC-412RS	3,66 m			
MQDEC-420RS	6,10 m			
MQDEC-430RS	9,14 m			
MQDEC-450RS	15,2 m			

4-polige verschraubbare M12/M12x1-Anschlussleitungen – für Spritzdruck, Edelstahl				
Typenbezeichnung	Länge	Art	Abmessungen	Pinbelegung
MQDC-WDSS-0406	1,83 m	Gerade	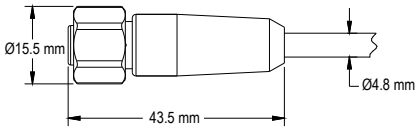	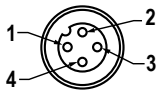 1 = Braun 2 = Weiß 3 = Blau 4 = Schwarz
MQDC-WDSS-0415	4,57 m			
MQDC-WDSS-0430	9,14 m			

Beschränkte Garantie von Banner Engineering Corp.

Banner Engineering Corp. garantiert für ein Jahr ab dem Datum der Auslieferung, dass ihre Produkte frei von Material- und Verarbeitungsmängeln sind. Banner Engineering Corp. repariert oder ersetzt ihre gefertigten Produkte kostenlos, wenn sich diese bei Rückgabe an das Werk innerhalb des Garantiezeitraums als mangelhaft erweisen. Diese Garantie gilt nicht für Schäden oder die Haftung aufgrund des unsachgemäßen Gebrauchs, Missbrauchs oder der unsachgemäßen Anwendung oder Installation von Produkten aus dem Hause Banner.

DIESE BESCHRÄNKTE GARANTIE IST AUSSCHLIESSLICH UND ERSETZT SÄMTLICHE ANDEREN AUSDRÜCKLICHEN UND STILLSCHWEIGENDEN GARANTIEN (INSBESONDERE GARANTIEN ÜBER DIE MARKTTAUGLICHKEIT ODER DIE EIGNUNG FÜR EINEN BESTIMMTEN ZWECK), WOBEI NICHT MASSGEBLICH IST, OB DIESE IM ZUGE DES KAUFABSCHLUSSES, DER VERHANDLUNGEN ODER DES HANDELS AUSGESPROCHEN WURDEN.

Diese Garantie ist ausschließlich und auf die Reparatur oder – im Ermessen von Banner Engineering Corp. – den Ersatz beschränkt. IN KEINEM FALL HAFTET BANNER ENGINEERING CORP. GEGENÜBER DEM KÄUFER ODER EINER ANDEREN NATÜRLICHEN ODER JURISTISCHEN PERSON FÜR ZUSATZKOSTEN, AUFWENDUNGEN, VERLUSTE, GEWINNEINBUSSEN ODER BEILÄUFIG ENTSTANDENE SCHÄDEN, FOLGESCHÄDEN ODER BESONDERE SCHÄDEN, DIE SICH AUS PRODUKTMÄNGELN ODER AUS DEM GEBRAUCH ODER DER UNFÄHIGKEIT ZUM GEBRAUCH DES PRODUKTS ERGEBEN. DABEI IST NICHT MASSGEBLICH, OB DIESE IM RAHMEN DES VERTRAGS, DER GARANTIE, DER GESETZE, DURCH ZUWIDERHANDLUNG, STRENGE HAFTUNG, FAHRLÄSSIGKEIT ODER AUF ANDERE WEISE ENTSTANDEN SIND.

Banner Engineering Corp. behält sich das Recht vor, das Produktmodell zu verändern, zu modifizieren oder zu verbessern, und übernimmt dabei keinerlei Verpflichtungen oder Haftung bezüglich eines zuvor von Banner Engineering Corp. gefertigten Produkts.