Modulo acustico programmabile per torretta luminosa TL70

Caratteristiche



- Installare un file MP3 o WAV, con dimensioni fino a 4 MB
- Riproduzione sequenziale di più file
- La memoria flash può essere riprogrammata più volte
- Compatibile con Windows®[1], Linux®[2], o Mac®[3] sistemi operativi
- Facile trasferimento di file tramite trascinamento
- Ampia risposta in frequenza: 100 Hz - 20 kHz

Modelli

Legenda modello

Custodia del segmento TL70		Allarme acustico	Colore custodia
SG-TL70	–	AP = Modulo acustico programmabile	Nessun codice = Nero C = Grigio

Ad esempio, SG-TL70-AP (modulo acustico programmabile con custodia nera).

Per maggiori informazioni sulle configurazioni finali della torretta luminosa TL70 modulare, consultare i seguenti documenti:

- Scheda tecnica configurazione finale torretta luminosa modulare TL70 (codice 182214)
- Scheda tecnica torretta luminosa modulare wireless TL70 (codice 185469)
- Scheda tecnica tensione CA torretta luminosa modulare TL70 (codice 191349)

AVVERTENZA:

- **Rischio di perdita dell'udito**
- Tutti i segnalatori acustici efficaci producono suoni forti che potrebbero causare, in determinate situazioni, una perdita permanente dell'udito.
- Installare il dispositivo a una distanza sufficiente da potenziali ascoltatori per limitarne l'esposizione, pur garantendone l'efficacia. Per le linee guida sui livelli di esposizione al rumore consentiti, fare riferimento allo standard OSHA del Regolamento Federale 1910.95, Normativa sul rumore.

Configurare i DIP switch

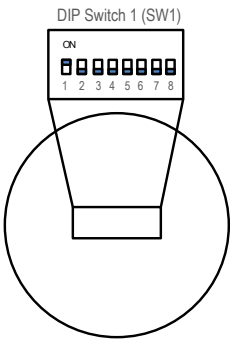

Selezione del canale di ingresso- Utilizzare le posizioni da 1 a 6 di SW1 per selezionare il canale da utilizzare per il funzionamento del modulo acustico. Le posizioni 7 e 8 dell'interruttore non sono utilizzate.

(1) Microsoft e Windows sono marchi commerciali del gruppo Microsoft.
(2) Linux è un marchio registrato di Linux Foundation negli Stati Uniti e/o in altri Paesi.
(3) Mac è un marchio registrato di Apple Inc. negli stati Uniti e/o in altri paesi.

Traduzione delle istruzioni originali
22-set-25

© Banner Engineering Corp. Tutti i diritti riservati.
www.bannerengineering.com

p/n: 196627_IT Rev. F

ПРОМЭЛЕКТРОНИКА/ sales@prom-elec.com

Programmazione del modulo acustico della torretta

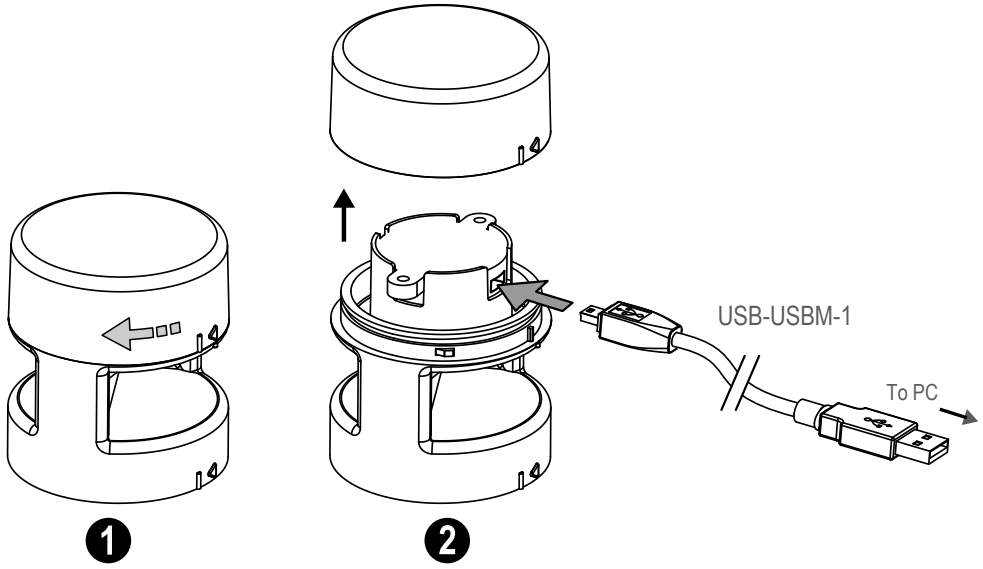

Caricamento dei file nell'SG-TL70-AP

L'SG-TL7-AP ha 4 MB di memoria flash integrata e può riprodurre qualsiasi file audio WAV o MP3 fino a 4 MB o più piccolo. Se il file è troppo grande, può essere usato un programma come Audacity per comprimere o accorciare il file per ridurne le dimensioni.

È possibile caricare più file sull'SG-TL70-AP. I file vengono riprodotti secondo il nome del file in ordine alfa-numerico.

> **Nota:** Aggiungere un numero all'inizio del nome del file per creare l'ordine di esecuzione dei file. I file vengono riprodotti consecutivamente senza alcuna pausa.

Per programmare il modulo:

1. Rimuovere il coperchio superiore del modulo ruotando in senso antiorario.
2. Collegare il cavo di programmazione (USB-USBM-1) dalla connessione USB del PC alla connessione Mini USB del modulo acustico.
   L'SG-TL70-AP viene riconosciuto dal PC come un'unità flash USB. I driver predefiniti per un'unità USB sono assegnati al dispositivo, così come la lettera univoca assegnata all'unità disco (ad esempio D:).
3. Trascinare i file audio salvati sul PC nella posizione dell'unità USB.
4. Assegnare i numeri ad ogni file per determinare l'ordine di riproduzione, altrimenti i file vengono riprodotti in ordine alfa-numerico.
5. Rimuovere il cavo dal modulo audio.
6. Reinstallare il coperchio superiore allineando le tacche di allineamento sporgenti e ruotando in senso orario.
7. Il modulo acustico è ora pronto per l'uso con una base TL70 CC compatibile o una base CA a tensione universale.

Quando viene attivato il canale di ingresso selezionato, il modulo audio inizia a riprodurre i file in ordine sequenziale.

Specifiche

Tensione e corrente di alimentazione

B-TL70 (base CC): da 12 Vcc a 30 Vcc

Massima corrente:
Da 330 mA a 12 Vcc
Da 130 mA a 30 Vcc

B-TL70-Z (base CA a tensione universale): da 100 Vca a 240 Vca; 50/60 Hz

Massima corrente:
Da 95 mA a 120 Vca e 60 Hz
Da 70 mA a 230 Vca e 50 Hz

Circuito di protezione alimentazione

Protezione da inversione di polarità e tensioni transitorie

Grado di protezione

IP50

Condizioni di esercizio

da −20 °C a +50 °C

Max. umidità relativa 95% a +50°C (senza condensa)

Nota applicativa

Regolazione del volume: Il volume di un file MP3 o WAV può essere modificato per variare l'intensità del suono in un intervallo limitato. Sebbene Banner non promuova o pubblicizzi alcun software audio in particolare, è stato riscontrato che Audacity può essere facilmente utilizzato per modificare i file audio esistenti. Audacity è un software audio open source gratuito, disponibile per il download al seguente indirizzo web: http://www.audacityteam.org/.

Dimensione dei file: i file MP3 richiedono meno memoria dei file WAV. La conversione dei file in MP3 consente di memorizzare altri file da riprodurre sul dispositivo. Audacity può essere utilizzato per convertire i file WAV in file MP3.

Materiali

Segmenti acustici e coperture: policarbonato

© Banner Engineering Corp. Tutti i diritti riservati.
www.bannerengineering.com

Sistemi Operativi

Windows (qualsiasi versione)

Linux

Mac

Vibrazioni e shock meccanico

Vibrazione da 10 Hz a 55 Hz ampiezza p-p 0,5 mm conforme a IEC 60068-2-6

Urti 15 G, durata 11 ms, semionda sinusoidale conforme a IEC 60068-2-27

Certificazioni

Banner Engineering BV
Park Lane, Culliganlaan 2F bus 3
1831 Diegem, BELGIUM

Turck Banner LTD Blenheim House
Blenheim Court
Wickford, Essex SS11 8YT
GREAT BRITAIN

Allarme

In risposta: 1 secondo

Intensità massima (tipica) a 2,5 kHz:

95 dB a 1 metro

Campo di frequenza: da 100 Hz a 20 kHz. I toni continui di 2 kHz e superiori possono risultare distorti a causa della frequenza di campionamento.

Frequenza di campionamento: 48 kHz

Memoria flash: è possibile memorizzare più file (fino a 4 MB) in ordine sequenziale per la riproduzione. Il modulo può essere riprogrammato con nuovi file per la riproduzione.

Riproduzione continua in loop; si riavvia se l'alimentazione viene interrotta e poi ripristinata.

File preinstallato: 2,5 kHz tono fisso

Per la programmazione utilizzare il cavo USB-USBM-1 o un analogo cavo USB-USB mini

Dimensioni

Se non diversamente specificato, tutte le misure indicate sono in millimetri (pollici). Le misure fornite sono soggette a modifiche.

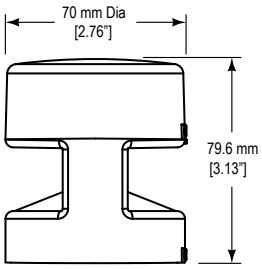

Banner Engineering Corp. - Dichiarazione di garanzia

Per un anno dalla data di spedizione, Banner Engineering Corp. garantisce che i propri prodotti sono privi di qualsiasi difetto, sia nei materiali che nella lavorazione. Banner Engineering Corp. riparerà o sostituirà gratuitamente tutti i propri prodotti di propria produzione riscontrati difettosi al momento del reso al costruttore, durante il periodo di garanzia. La presente garanzia non copre i danni o le responsabilità per l'uso improprio, abuso o applicazione o installazione non corretta del prodotto Banner.

QUESTA GARANZIA LIMITATA È ESCLUSIVA E SOSTITUISCE QUALSIASI ALTRA GARANZIA ESPLICITA O IMPLICITA (IVI COMPRESE, A TITOLO ESEMPLIFICATIVO MA NON LIMITATIVO, LE GARANZIE DI COMMERCIABILITÀ O IDONEITÀ PER UNO SCOPO PARTICOLARE), SIANO ESSE RICONDUCIBILI AL PERIODO DI ESECUZIONE DEL CONTRATTO, DELLA TRATTATIVA O A USI COMMERCIALI.

La presente garanzia è esclusiva e limitata alla riparazione o, a discrezione di Banner Engineering Corp., alla sostituzione del prodotto. **IN NESSUN CASO BANNER ENGINEERING CORP. POTRÀ ESSERE RITENUTA RESPONSABILE VERSO L'ACQUIRENTE O QUALSIASI ALTRA PERSONA O ENTE PER EVENTUALI COSTI AGGIUNTIVI, SPESE, PERDITE, LUCRO CESSANTE, DANNI ACCIDENTALI, CONSEQUENZIALI O SPECIALI IN CONSEGUENZA DI QUALSIASI DIFETTO DEL PRODOTTO O DALL'USO O DALL'INCAPACITÀ DI UTILIZZARE IL PRODOTTO, DERIVANTI DA CONTRATTO, GARANZIA, REQUISITO DI LEGGE, ILLECITO, RESPONSABILITÀ OGGETTIVA, COLPA O ALTRO.**

Banner Engineering Corp. si riserva il diritto di cambiare, modificare o migliorare il design del prodotto, senza assumere alcun obbligo o responsabilità in relazione a ciascuno dei prodotti precedentemente prodotti dalla stessa. L'uso improprio, l'applicazione non corretta o l'installazione di questo prodotto, oppure l'utilizzo del prodotto per applicazioni di protezione del personale qualora questo sia identificato come non adatto a tale scopo, determineranno l'annullamento della garanzia. Eventuali modifiche al prodotto senza il previo esplicito consenso di Banner Engineering Corp. determinerà l'annullamento delle garanzie sul prodotto. Tutte le specifiche riportate nel presente documento sono soggette a modifiche. Banner si riserva il diritto di modificare le specifiche dei prodotti o di aggiornare la documentazione in qualsiasi momento. Le specifiche e le informazioni sul prodotto in inglese annullano e sostituiscono quelle fornite in qualsiasi altra lingua. Per la versione più recente di qualsiasi documento, visitare il sito Web: www.bannerengineering.com.

Per informazioni sui brevetti, consultare la pagina www.bannerengineering.com/patents.

© Banner Engineering Corp. Tutti i diritti riservati.
www.bannerengineering.com