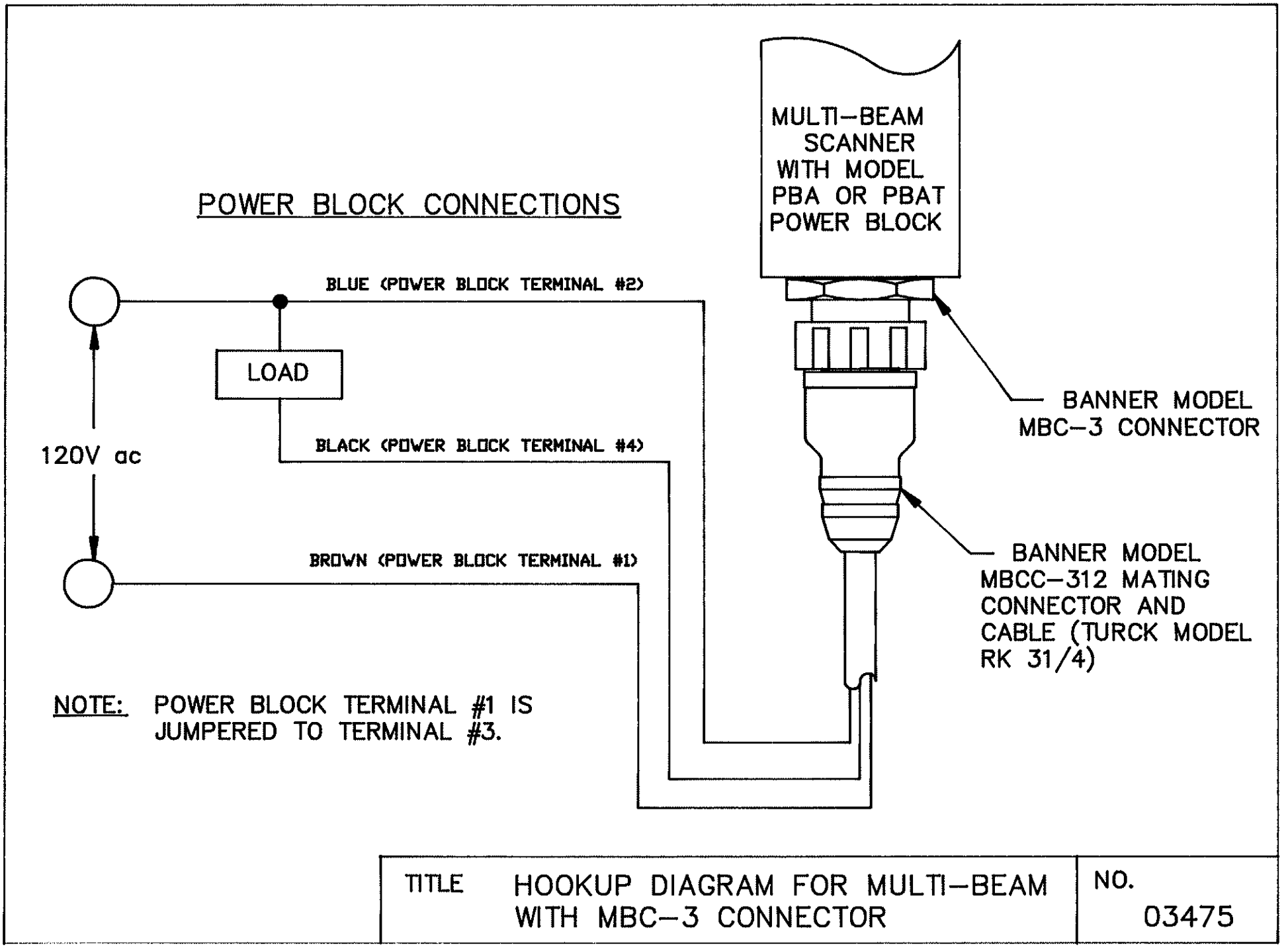

ПРОМЭЛЕКТРОНИКА/ sales@prom-elec.com