Luz de anillo de alta intensidad LED de la serie VE

Hoja de datos

Luz de anillo LED de alta intensidad para usar con Sensores de visión de la serie VE

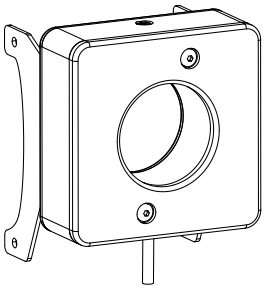

- Luz de anillo compacta para Sensores de visión de la serie VE
- Cuatro LED extremadamente brillantes para iluminación de objetivos desde 0.15 metros a más de 2 metros (0.49 pies a 6.56 pies)
- Operación continua o estroboscópica
- Señal estroboscópica ópticamente aislada
- Intensidad fija o ajustable, dependiendo del modelo
- Construcción resistente y no necesita mantenimiento
- Ilumina de manera uniforme e intensa un diámetro de 610 milímetros (24 pulgadas) a 1 metro (3.28 pies)

Importante: Lea el siguiente instructivo antes de operar el luminario. Por favor descargue desde www.bannerengineering.com toda la documentación técnica de los Luces de anillo de alta intensidad de la serie VE, disponibles en múltiples idiomas, para detalles del uso adecuado, aplicaciones, advertencias, y las instrucciones de instalación de estos dispositivos.

Modelos

Modelo	LED de color	Ajuste de intensidad	Conexión
LEDRRV70XD5-XM	Rojo visible, 620 nm a 630 nm	Fijo	Cable de 300 mm (12 in) con conector roscado de 3 pines, estilo Pico[1]
LEDWRV70XD5-XM	Blanco, 5000 K a 8300 K		
LEDBRV70XD5-XM	Azul visible, 465 nm a 485 nm		
LEDGRV70XD5-XM	Verde visible, 520 nm a 535 nm		
LEDIRV70XD5-XM	Infrarojo, 850 nm		
LEDUV395RV70XD5-XM	Ultravioleta, 395 nm		
LEDRRV70XD5-PM	Rojo visible, 620 nm a 630 nm	Potenciómetro	
LEDWRV70XD5-PM	Blanco, 5000 K a 8300 K		
LEDBRV70XD5-PM	Azul visible, 465 nm a 485 nm		
LEDGRV70XD5-PM	Verde visible, 520 nm a 535 nm		
LEDIRV70XD5-PM	Infrarojo, 850 nm		
LEDUV395RV70XD5-PM	Ultravioleta, 395 nm		

La siguiente precaución corresponde a los modelos ultravioleta, 395 nm:

ATENCIÓN:

Grupo de riesgo 2: Este producto emite luz UV.

Se puede producir irritación ocular o cutánea debido a la exposición. Use protección adecuada y protección ocular. Los productos del Grupo de riesgo 2 (RG 2) generalmente no representan un peligro óptico real, si las respuestas de aversión limitan la duración de la exposición o cuando las exposiciones prolongadas no son realistas.

- IEC 62471

Nota: Las luces de anillo no son compatibles con las cubiertas de lente con sello VELC. Utilice otra técnica de iluminación si necesita una clasificación IP67 para su aplicación.

Instalación de la luz de anillo

1. Una el soporte de la luz de anillo a los lados del sensor de Visión de la serie VE utilizando el equipo de montaje proporcionado.
2. Conecte el cable al sensor.

Ajuste de intensidad de la luz

Gire el potenciómetro de intensidad 270° con un destornillador de paleta pequeño para ajustar la intensidad de la luz.

1. Aplique electricidad a la luz y gire el potenciómetro completamente a la derecha para obtener intensidad máxima.
2. Si el objeto que se debe detectar es demasiado brillante a la intensidad máxima, gire el potenciómetro a la izquierda paulatinamente, probando con el objeto objetivo hasta alcanzar el brillo correcto.

[1] Se conecta directamente a los Sensores de visión de la serie VE

Traducido del Documento Original
192657_MX Rev. C
2019-12-4

ПРОМЭЛЕКТРОНИКА/ sales@prom-elec.com

Especificaciones

Fuente de luz
Cuatro LED de alta intensidad; consulte la tabla de modelos para obtener las longitudes de onda

Iluminación
Patrón de luz utilizable con diámetro de 610 mm (24 in) a 1 m (3.28 ft)

Estroboscópico
Ópticamente aislado

Voltaje de Suministro y Corriente
Voltaje de operación: 24 VDC ±10 %
Voltaje estroboscópico: 5 VDC a 24 VDC a máximo 15 mA
Consumo de corriente a intensidad completa: máximo 350 mA
Regulador de corriente constante integrado para LED
El potenciómetro controla la intensidad variable para los modelos “P”
Consulte las características eléctricas en la etiqueta del producto.

Tipo estroboscópica
Baja Potencia

Conexión
Cable de 300 mm (12 in) con conector roscado de 3 pines, estilo Pico

Material
Carcasa: Aluminio anodizado negro
Ventana: Acrílica transparente con superficie difusa esmerilada en el interior
Soporte: Acero laminado en frío con revestimiento de pintura electroforética color negro brillante. Une la luz de anillo directamente con el sensor de visión de la serie VE 200 con cuatro tornillos M3 × 6 mm incluidos

Vida útil
Cuando se utiliza según las especificaciones, la salida disminuirá menos del 30 % después de 50,000 horas para modelos visibles e IR; 20,000 horas para los modelos UV

Condiciones de operación
Temperatura: 0 °C a +50 °C (+32 °F a +122 °F)
Humedad: 90 % de humedad relativa máxima (sin condensación)

Índice de protección ambiental
IEC IP50

Certificaciones

Características de la luminaria
Los valores que se muestran son típicos a 25 °C.

	Lumens				mWatts	
	Blanco frío	Verde	Rojo	Azul	IR	UV 395
LEDxR70	390	340	240	130	945	475

Datos ópticos

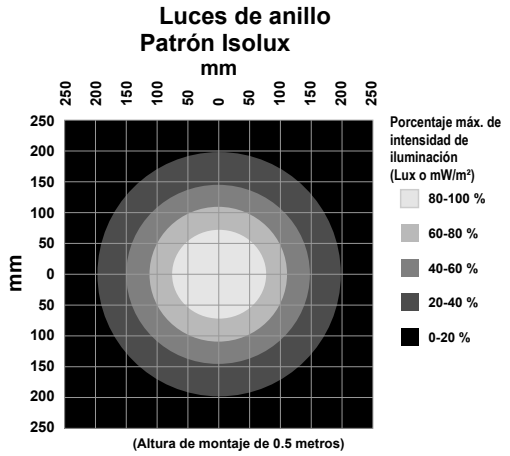

Los valores que se muestran son típicos a 25 °C.

Distancia (m)	Lux máx. de haz central (lux)				Irradiancia máx. de haz central (mW/m²)		Ancho de haz (m)	
	Blanco frío	Verde	Rojo	Azul	IR	UV 395	Vertical (Extensión 29.6°)	Horizontal (Extensión 28.4°)
0.25	16,620	14,489	10,228	5,540	40,272	20,242	0.13	0.13
0.50	5,150	4,490	3,169	1,717	12,479	6,272	0.26	0.25
1.00	1,125	981	692	375	2,726	1,370	0.53	0.51

Dimensiones

Todas las mediciones se enumeran en milímetros (pulgadas), a menos que se indique lo contrario.

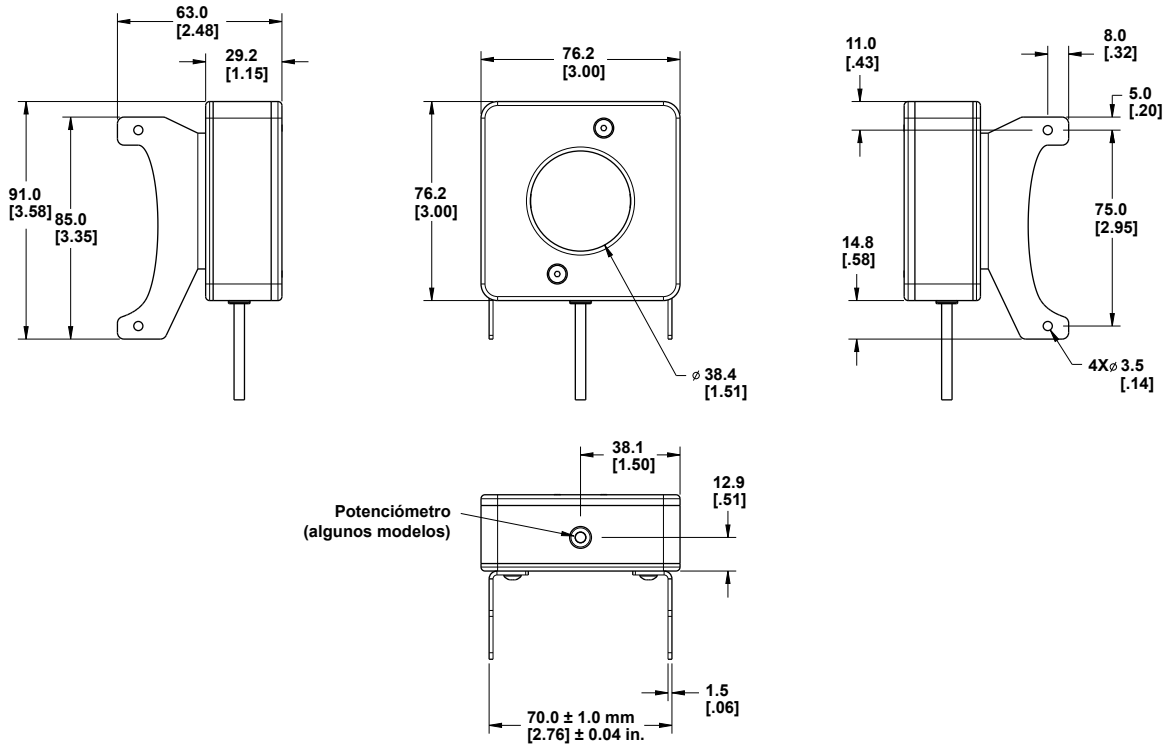

Limpie la luminaria

Elimine regularmente todo el polvo, la suciedad o las huellas de la fuente de luz.

1. Limpie el polvo con aire comprimido antiestático.
2. Si es necesario, utilice un paño para lentes o un limpiador de lentes o limpiavidrios para eliminar la suciedad restante.

Importante: No utilice productos químicos para limpiar la fuente de luz.

Garantía Limitada de Banner Engineering Corp.

Banner Engineering Corp. garantiza que sus productos no tienen defectos de material ni de mano de obra, durante un año después de la fecha de envío. Banner Engineering Corp. reparará o cambiará, sin costo, todo producto de su fabricación, que en el momento que sea devuelto a la fábrica, se encuentre que está defectuoso durante el período de garantía. Esta garantía no cubre daños o responsabilidad por el mal uso, abuso o la aplicación o la instalación inadecuada del producto Banner.

ESTA GARANTÍA LIMITADA ES EXCLUSIVA Y REEMPLAZA A TODAS LAS OTRAS GARANTÍAS, SEAN EXPRESAS O IMPLÍCITAS (INCLUIDA, SIN LIMITACIÓN, CUALQUIER GARANTÍA DE COMERCIABILIDAD O ADECUACIÓN PARA UN FIN ESPECÍFICO), Y SE DERIVEN DE LA EJECUCIÓN, NEGOCIACIÓN O USO COMERCIAL.

Esta garantía es exclusiva y está limitada para la reparación o, si así lo decide Banner Engineering Corp., el cambio. **EN NINGÚN CASO BANNER ENGINEERING COPR. SERÁ RESPONSABLE ANTE EL COMPRADOR O ALGUNA OTRA PERSONA O ENTIDAD POR COSTOS ADICIONALES, GASTOS, PÉRDIDAS, PÉRDIDA DE GANANCIAS NI DAÑOS IMPREVISTOS, EMERGENTES O ESPECIALES QUE SURJAN DE CUALQUIER DEFECTO DEL PRODUCTO O DEL USO O INCAPACIDAD DE USO DEL PRODUCTO, YA SEA QUE SE DERIVE DEL CONTRATO O DE LA GARANTÍA, ESTATUTO, AGRAVIO, RESPONSABILIDAD OBJETIVA, NEGLIGENCIA O DE OTRO TIPO.**

Banner Engineering Corp. se reserva el derecho a cambiar, modificar o mejorar el diseño del producto sin suponer ninguna obligación o responsabilidad relacionada con algún producto fabricado previamente por Banner Engineering Corp. Todo mal uso, abuso, o aplicación o instalación incorrectas de este producto, o el uso de este para aplicaciones personales cuando se ha indicado que el producto no está diseñado para dichos fines, invalidará la garantía del producto. Toda modificación a este producto sin la aprobación expresa de Banner Engineering Corp invalidará las garantías del producto. Todas las especificaciones publicadas en este documento están sujetas a cambios; Banner se reserva el derecho de modificar las especificaciones del producto o actualizar la documentación en cualquier momento. Las especificaciones y la información del producto en idioma inglés tienen prioridad sobre la información entregada en otro idioma. Para obtener la versión más reciente de la documentación, consulte: www.bannerengineering.com.

Para información de patentes, consulte www.bannerengineering.com/patents.

Importador mexicano

Banner Engineering de Mèxico, S. de R.L. de C.V.
David Alfaro Siqueiros 103 Piso 2 Valle oriente
San Pedro Garza Garcia Nuevo Leòn, C. P. 66269

81 8363.2714

more sensors, more solutions

© Banner Engineering Corp. Todos los derechos reservados