Dispositifs K30 Pro avec PICK-IQ™

Fiche technique

Dispositifs RGB multicolores de 30 mm (voyant et bouton tactile)

Cette fiche technique contient des informations limitées sur les dispositifs K30 Pro avec PICK-IQ™. Pour des informations détaillées sur la configuration, les performances, le dépannage, les dimensions et les accessoires, consultez le manuel d'utilisation des dispositifs PICK-IQ™. Accédez à la page www.bannerengineering.com et recherchez 206185 pour consulter le manuel d'instructions des dispositifs PICK-IQ™ ou 209995 pour consulter la carte des registres des appareils. L'utilisation de ce document suppose une bonne maîtrise des normes et des pratiques applicables dans l'industrie.

- PICK-IQ™ offre un accès complet aux paramètres de couleur, de clignotement, de rotation et de modulation de l'intensité ainsi qu'à des animations avancées telles que le mode de séquence dynamique et le contrôle des LED.
- Les paramètres de sortie, y compris les retards à l'enclenchement et au déclenchement, la fonction de sortie et l'état de sortie sont également disponibles avec PICK-IQ.
- PICK-IQ garantit une vitesse de réponse plus rapide et une programmation simplifiée aux communications Modbus RTU.

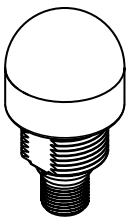

Voyant

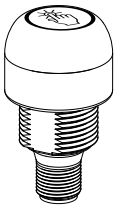

Bouton tactile

AVERTISSEMENT:

- **N'utilisez pas ce dispositif pour la protection du personnel.**
- L'utilisation de ce dispositif pour la protection du personnel pourrait entraîner des blessures graves ou mortelles.
- Ce dispositif n'est pas équipé du circuit redondant d'autodiagnostic nécessaire pour être utilisé dans des applications de protection du personnel. Une panne ou un dysfonctionnement du dispositif peut entraîner l'activation ou la désactivation de la sortie.

Modèles

Modèles à boutons tactiles

- Excellente résistance aux faux déclenchements par jet d'eau, huiles et autres corps étrangers
- Indice de protection CEI IP67 et IP69K selon la norme DIN 40050-9
- Actionnement à mains nues ou avec des gants, sensibilité réglable

Famille	Type	Activation Méthode	Boîtier	Commande	Connecteur
K30	P	T		S	Q2PS
	P = Pro	T = Tactile	Rien = Dôme standard	S = Série/PICK-IQ™	Q = Connecteur QD de type M12/Euro à 4 broches intégré Q2PS = Double câble blindé en PVC de 240 mm (9,45 ") avec connecteurs QD de type M12/Euro à 5 broches intégré

Les modèles avec connecteur QD requièrent un câble correspondant.

Modèles de voyants

- Voyant lumineux brillant et uniforme
- Indice de protection CEI IP67 et IP69K selon la norme DIN 40050-9

Famille	Type	Boîtier	Commande	Connecteur
K30	P	L	S	Q2PS
	P = Pro	L = Dôme	S = Série/PICK-IQ™	Q = Connecteur QD de type M12/Euro à 4 broches intégré Q2PS = Double câble blindé en PVC de 240 mm (9,45 ") avec connecteurs QD de type M12/Euro à 5 broches intégré

Traduction du document original
211467 Rev. B
2020-6-25

ПРОМЭЛЕКТРОНИКА/ sales@prom-elec.com

Câblage

Les câbles compatibles se trouvent dans le Manuel d'instructions des dispositifs PICK-IQ™ (206185).

Câblage des modèles Q				
Mâle de type M12/Euro à 4 broches	**Femelle de type M12/Euro à 4 broches**	**Broche**	**Couleur du fil**	**Connectique**
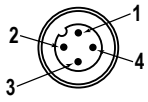	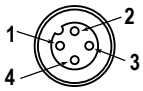	1	marron	10 Vcc à 30 Vcc
		3	bleu	Commun cc
		4	noir	RS-485 (-)
		2	blanc	RS-485 (+)

Câblage des modèles Q2PS				
Mâle de type M12/Euro à 5 broches	**Femelle de type M12/Euro à 5 broches**	**Broche**	**Couleur du fil**	**Connectique**
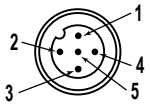	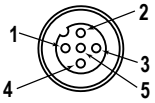	1	marron	10 Vcc à 30 Vcc
		3	bleu	Commun cc
		4	noir	RS-485 (-)
		2	blanc	RS-485 (+)
		5	gris	Blindage

Spécifications

Tension d'alimentation
10 Vcc à 30 Vcc

Intensité d'alimentation
Modèles de voyants :
Courant max. de 60 mA sous 10 Vcc
28 mA normal à 24 Vcc
Modèles tactiles :
65 mA max. sous 10 Vcc
30 mA normal à 24 Vcc

Circuit de protection de l'alimentation
Protection contre l'inversion de polarité et les tensions parasites

Conditions de fonctionnement
–40° à +50 °C
Humidité : Humidité relative max. de 90% à +50 °C (sans condensation)
Stockage : –40° à +70 °C

Indice de protection
CEI IP67, IP69K selon la norme DIN 40050-9[1]

Durée de contact tactile
Si le contact dure plus de 60 secondes, la sortie revient à l'état « pas de contact »

Temps de réponse au contact tactile
Réponse d'entrée : 5 ms minimum
Réponse au contact tactile : 300 ms maximum (réponse tactile à sensibilité standard)

Montage
Base filetée M22 x 1,5, couple max. de 4,5 Nm

Matériau
Base, dôme et écrou : polycarbonate

Résistance aux vibrations et aux chocs mécaniques
Conforme aux exigences IEC 60068-2-6 (Vibrations : 10 Hz à 55 Hz, amplitude de 1 mm, 5 minutes de balayage, 30 minutes de maintien)
Conforme à la norme IEC 60068-2-27 (Chocs : demi-onde sinusoïdale de 30 G, pendant 11 ms)

Connectique
Connecteur QD mâle de type M12/Euro à 4 broches intégré ou deux câbles PVC blindés de 240 mm (9,4 ") avec connecteurs QD M12/Euro à 5 broches, selon le modèle
Les modèles avec connecteur QD requièrent un câble correspondant.

Certifications

Caractéristiques par défaut du voyant

Couleur	Longueur d'onde dominante (nm) ou température de la couleur	Coordonnées chromatiques[2]		Rendement lumineux (normal à 25°C)	
		x	y	Modèles à boutons tactiles	Modèles de voyants
Vert	522	0.154	0.700	7.7	8.7
Rouge	620	0.689	0.309	3.1	3.6
Jaune	576	0.467	0.463	7.8	8.9
Bleu	466	0.140	0.054	1.7	1.9
Blanc	5700K	0.328	0.337	9.6	10.7
Cyan	493	0.157	0.331	8.7	9.9
Magenta	–	0.392	0.186	4.2	4.6
Ambre	589	0.556	0.420	5.8	6.4
Rose	–	0.525	0.237	3.5	3.9
Vert citron	562	0.383	0.523	10	11.5
Bleu ciel	486	0.145	0.240	9.2	10.5
Orange	599	0.616	0.370	4.6	5.1
Violet	–	0.224	0.099	3.4	3.9
Vert printemps	508	0.155	0.524	8	9

Protection contre la surintensité requise

AVERTISSEMENT: Les raccordements électriques doivent être effectués par du personnel qualifié conformément aux réglementations et codes électriques nationaux et locaux.

Une protection de surintensité doit être fournie par l'installation du produit final, conformément au tableau fourni.
Vous pouvez utiliser un fusible externe ou la limitation de courant pour offrir une protection contre la surtension dans le cas d'une source d'alimentation de classe 2.
Les fils d'alimentation < 24 AWG ne peuvent pas être raccordés.
Pour obtenir un support produit supplémentaire, rendez-vous sur le site www.bannerengineering.com.

Câblage d'alimentation (AWG)	Protection contre la surtension requise (ampères)
20	5
22	3
24	2
26	1
28	0,8
30	0,5

Dimensions

Toutes les mesures sont indiquées en millimètres, sauf indication contraire.

Modèles de voyants

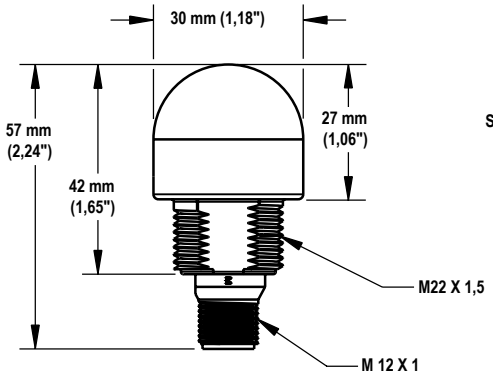

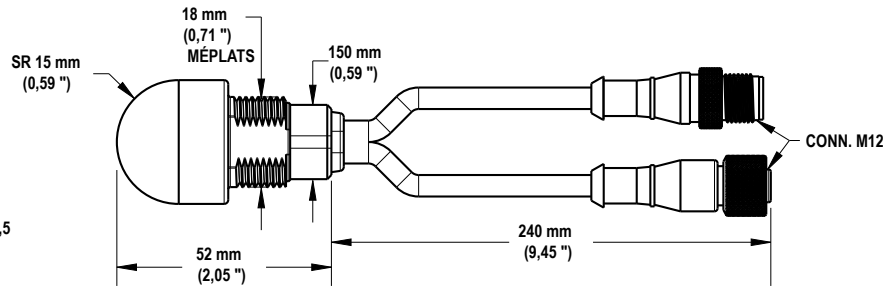

1 Pour satisfaire aux exigences IP69K, les modèles Q2PS doivent être installés pour protéger le câble et l'entrée de câble des jets à haute pression.
2 Référez-vous au diagramme de chromaticité CIE 1931 (x,y) pour voir la couleur correspondant aux coordonnées chromatiques indiquées. Les coordonnées réelles peuvent différer de ± 5%.

Modèles à boutons tactiles

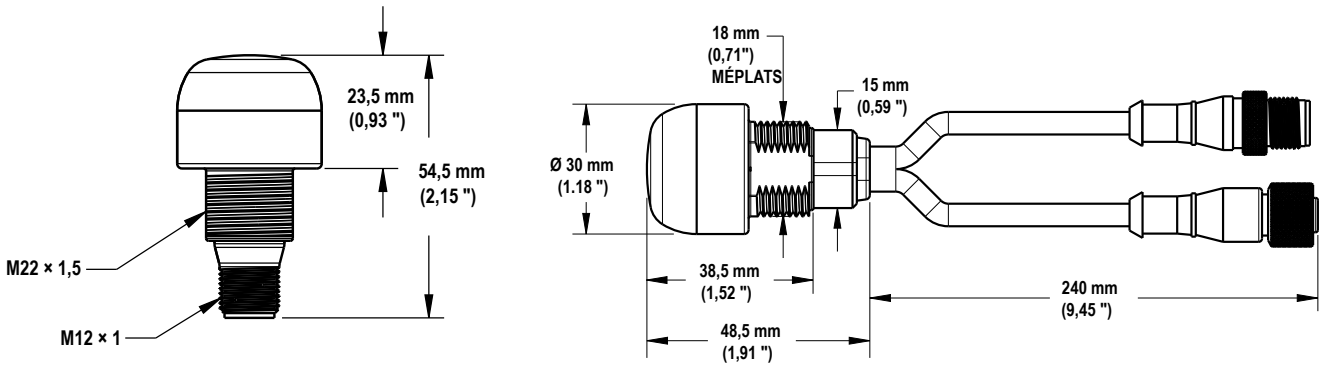

Garantie limitée de Banner Engineering Corp.

Banner Engineering Corp. garantit ses produits contre tout défaut lié aux matériaux et à la main d'oeuvre pendant une durée de 1 an à compter de la date de livraison. Banner Engineering Corp. s'engage à réparer ou à remplacer, gratuitement, tout produit défectueux, de sa fabrication, renvoyé à l'usine durant la période de garantie. La garantie ne couvre en aucun cas la responsabilité ou les dommages résultant d'une utilisation inadaptée ou abusive, ou d'une installation ou application incorrecte du produit Banner.

CETTE GARANTIE LIMITÉE EST EXCLUSIVE ET PRÉVAUT SUR TOUTES LES AUTRES GARANTIES, EXPRESSES OU IMPLICITES (Y COMPRIS, MAIS SANS S'Y LIMITER, TOUTE GARANTIE DE QUALITÉ MARCHANDE OU D'ADÉQUATION À UN USAGE PARTICULIER), QUE CE SOIT DANS LE CADRE DE PERFORMANCES, DE TRANSACTIONS OU D'USAGES DE COMMERCE.

Cette garantie est exclusive et limitée à la réparation ou, à la discrétion de Banner Engineering Corp., au remplacement du produit. **EN AUCUNE CIRCONSTANCE, BANNER ENGINEERING CORP. NE SERA TENU RESPONSABLE VIS-À-VIS DE L'ACHETEUR OU TOUTE AUTRE PERSONNE OU ENTITÉ, DES COÛTS SUPPLÉMENTAIRES, FRAIS, PERTES, PERTE DE BÉNÉFICES, DOMMAGES CONSÉCUTIFS, SPÉCIAUX OU ACCESSOIRES RÉSULTANT D'UN DÉFAUT OU DE L'UTILISATION OU DE L'INCAPACITÉ À UTILISER LE PRODUIT, EN VERTU DE TOUTE THÉORIE DE RESPONSABILITÉ DÉCOULANT DU CONTRAT OU DE LA GARANTIE, DE LA RESPONSABILIÉ JURIDIQUE, DÉLICTUELLE OU STRICTE, DE NÉGLIGENCE OU AUTRE.**

Banner Engineering Corp. se réserve le droit de modifier ou d'améliorer la conception du produit sans être soumis à une quelconque obligation ou responsabilité liée à des produits précédemment fabriqués par Banner Engineering Corp. Toute utilisation ou installation inappropriée, abusive ou incorrecte du produit ou toute utilisation à des fins de protection personnelle alors que le produit n'est pas prévu pour cela annule la garantie. Toute modification apportée à ce produit sans l'autorisation expresse de Banner Engineering annule les garanties du produit. Toutes les spécifications publiées dans ce document sont susceptibles d'être modifiées. Banner se réserve le droit de modifier à tout moment les spécifications du produit ou la documentation. En cas de différences entre les spécifications et informations produits publiées en anglais et dans une autre langue, la version anglaise prévaut. Pour obtenir la dernière version d'un document, rendez-vous sur notre site : www.banner-engineering.com.

Pour des informations sur les brevets, voir www.bannerengineering.com/patents.

Partie 15 de la FCC et CAN ICES-3 (B)/NMB-3(B)

Cet appareil est conforme aux dispositions de la Partie 15 des réglementations de la FCC et aux normes CAN ICES-3 (B)/NMB-3(B). Son utilisation est soumise aux deux conditions suivantes :

1. Cet appareil ne peut pas occasionner d'interférences dangereuses.
2. Cet appareil doit tolérer toutes les interférences reçues, y compris celles susceptibles d'avoir pour conséquence un fonctionnement non souhaité.

Cet équipement a été testé et respecte les limites d'un appareil numérique de la classe B conformément à la Partie 15 des réglementations de la FCC et aux normes CAN ICES-3 (B)/NMB-3(B). Ces limites sont établies pour garantir une protection raisonnable contre les interférences dangereuses dans une installation résidentielle. Cet équipement génère, utilise et peut émettre des fréquences radio et, s'il n'est pas installé ou utilisé conformément aux instructions, peut occasionner des interférences dangereuses sur les communications radio. Il n'existe toutefois aucune garantie qu'aucune interférence ne sera émise dans une installation spécifique. Si cet équipement provoque des interférences dangereuses sur la réception radio ou télévisée, détectables lors de la mise sous tension puis hors tension de l'équipement, l'utilisateur doit tenter de corriger les interférences en appliquant une ou plusieurs des mesures suivantes :

- réorienter ou déplacer l'antenne de réception ;
- augmenter la distance entre l'équipement et le module de réception ;
- raccorder l'équipement sur la prise d'un circuit autre que celui auquel est relié le module de réception ; et/ou
- se renseigner auprès du fabricant.

© Banner Engineering Corp. Tous droits réservés