# Technische Merkmale

*Mehrfarbige LED-Anzeige, 50 mm*



- Helle, gleichmäßige Anzeigeleuchte
- Robuste Bauart, erfüllt Schutzart IP69K gemäß ISO 20653 und IP67
- Betrieb bei 18 V DC bis 30 V DC
- Betrieb mit bis zu drei Farben in einem Gerät
- Bis zu sechs Farben zur Auswahl
- PNP- oder NPN-Modelle verfügbar
- Diverse Anschlussoptionen

# Typen

| Reihe | LED-Farbe | | | Eingang | Verbinder[1] |
|---|---|---|---|---|---|
| K50L | G | R | Y | P | Q |
| | C1 | C2 | C3 | | |
| | G = Grün<br>R = Rot<br>Y = Gelb<br>B = Blau<br>W = Weiß<br>O = Orange<br>X = Keine Farbe[2] | | | | Leer = Integriertes 2 m (6,5 ft) PVC-ummanteltes Kabel<br>Q = Integrierter 4-poliger M12-Steckverbinder, männlich<br>QP = 150 mm (6 Zoll) PVC-ummanteltes Kabel mit 4-poligem M12-Steckverbinder, männlich<br>QPMA = 100 mm (6 Zoll) PUR-ummanteltes Kabel mit 4-poligem M12-Steckverbinder |
| K50L<br>K50FL | | | | P = PNP<br>N = NPN | |

# Verdrahtung

**4-poliger M12-Stecker – Anschlussbelegung**




**PNP-Eingang**

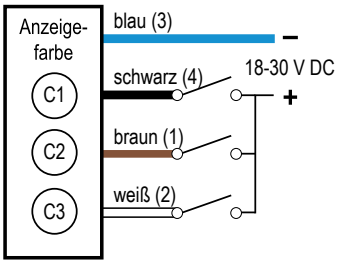


**NPN-Eingang**

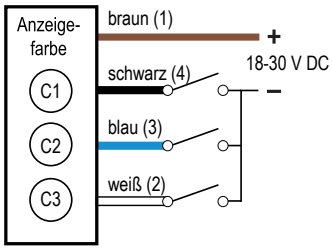


[1] Ausführungen mit Steckverbinder erfordern eine passende Anschlussleitung.
[2] Die mit X gekennzeichnete LED-Farbe zeigt auch an, dass die zugehörige Eingangsleitung nicht verwendet wird.



© Banner Engineering Corp. Alle Rechte vorbehalten. www.bannerengineering.com



ПРОМЭЛЕКТРОНИКА/ sales@prom-elec.com

# Spezifikationen

## Abmessungen

Alle Maße sind in Millimetern (Zoll) aufgeführt, sofern nichts anderes angegeben ist. Die angegebenen Maße können sich ändern.

**K50L-Modelle**

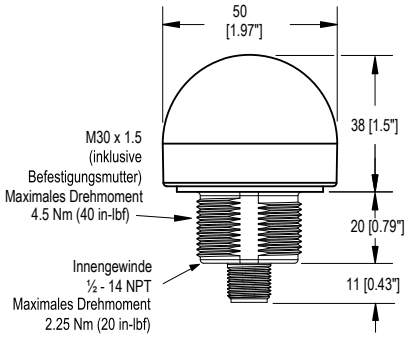


**K50FL-Modelle**

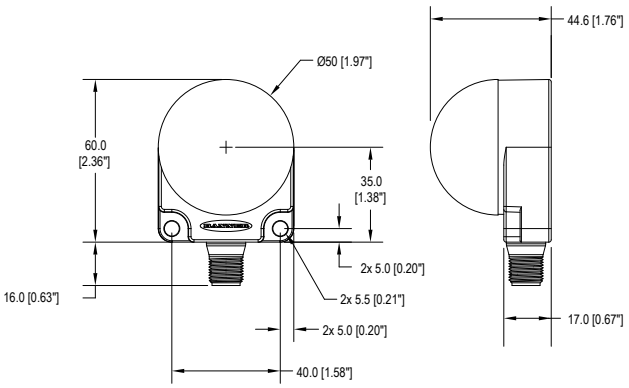


**K50L-Modelle mit Kabel**

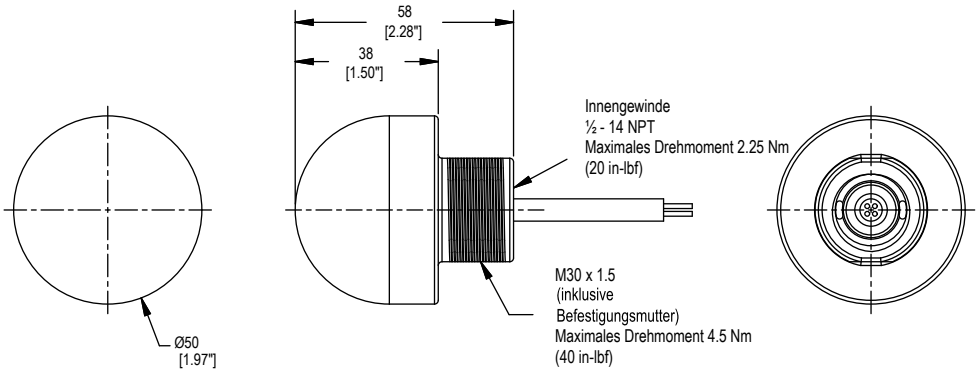


# Zubehör

## Anschlussleitungen

| 4-polige M12-Anschlussleitungen – einseitig vorkonfektioniert (Buchse) | | | | | |
|---|---|---|---|---|---|
| **Typ** | **Länge** | **Ausführung** | **Abmessungen** | **Steckerbelegung (Buchsen)** | |
| **MQDC-406** | 2 m (6,56 ft) | Gerade | 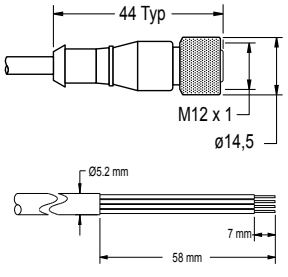  | 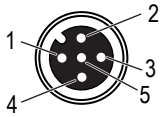  | 1 = Braun<br>2 = Weiß<br>3 = Blau<br>4 = Schwarz<br>5 = Nicht belegt |
| **MQDC-415** | 5 m (16,4 ft) | | | | |
| **MQDC-430** | 9 m (29,5 ft) | | | | |
| **MQDC-450** | 15 m (49,2 ft) | | | | |

Continued on page 3


© Banner Engineering Corp. Alle Rechte vorbehalten.
www.bannerengineering.com

Continued from page 2

| 4-polige M12-Anschlussleitungen – einseitig vorkonfektioniert (Buchse) | | | | |
|---|---|---|---|---|
| **Typ** | **Länge** | **Ausführung** | **Abmessungen** | **Steckerbelegung (Buchsen)** |
| **MQDC-406RA** | 2 m (6,56 ft) | Abgewinkelt | 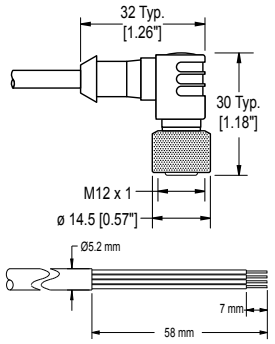 | 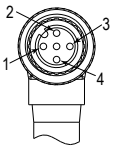 |
| **MQDC-415RA** | 5 m (16,4 ft) | | | |
| **MQDC-430RA** | 9 m (29,5 ft) | | | |
| **MQDC-450RA** | 15 m (49,2 ft) | | | |

# Montagewinkel

**SMB30A**
- Abgewinkelter Montagewinkel mit bogenförmigem Montageschlitz zur flexiblen Ausrichtung
- Bohrlöcher für M6-Befestigungsteile
- Montagebohrung für 30-mm-Sensor
- Edelstahl, Blechdicke 2,6 mm (12 ga)
- CAD-Dateien: DXF, PDF, IGS, STP

**Lochmittenabstand:** A zu B = 40
**Lochgröße:** A = ø 6,3, B = 27,1 × 6,3, C = ø 30,5

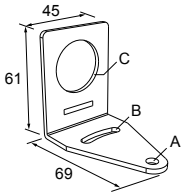


**SMB30FA**
- Drehwinkel mit Kipp- und Schwenkbewegung zur präzisen Einstellung
- Montagebohrung für 30-mm-Sensor
- Edelstahl, Blechdicke 2,6 mm (12 ga), Güte 304
- Einfache Sensormontage auf T-Schlitz von stranggepressten Schienen
- Schraubengrößen in metrischen Maßen und in Zoll erhältlich
- CAD-Dateien: DXF, PDF, IGS, STP

**Schraubengewinde:** SMB30FA, A = 3/8 – 16 × 2 Zoll; SMB30FAM10, A = M10 – 1,5 × 50
**Lochgröße:** B = ø 30,1

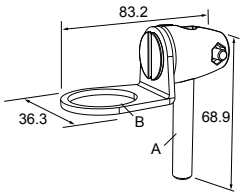


**SMB30FVK**
- V-Klemme, flacher Montagewinkel und Befestigungsteile zur Montage an Rohren oder Verlängerungen
- Klemme für Rohrleitungen mit 28 mm Durchmesser oder quadratische 1-Zoll-Strangpresserzeugnisse
- 30-mm-Bohrung zur Sensormontage
- CAD-Dateien: DXF, PDF, IGS, STP

**Lochgröße:** A = ø 31

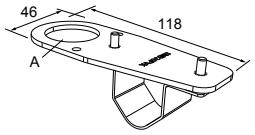


**SMB30MM**
- 12-Gauge-Montagewinkel aus Edelstahl (Blechdicke 2,6 mm) mit bogenförmigen Montageschlitzen zur flexiblen Ausrichtung
- Bohrlöcher für M6-Befestigungsteile
- Montagebohrung für 30-mm-Sensor
- CAD-Dateien: DXF, PDF, IGS, STP

**Lochmittenabstand:** A = 51, A zu B = 25,4
**Lochgröße:** A = 42,6 × 7, B = ø 6,4, C = ø 30,1

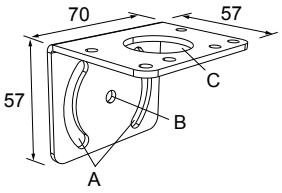


**SMB30RAVK**
- V-Klemme, gerader Montagewinkel und Befestigungsteile zur Sensormontage an Rohren oder Strangpresserzeugnissen
- Klemme für Rohrleitungen mit 28 mm Durchmesser oder quadratische 1-Zoll-Strangpresserzeugnisse
- 30-mm-Bohrung zur Sensormontage
- CAD-Dateien: DXF, PDF, IGS, STP

**Lochgröße:** A = ø 30,5

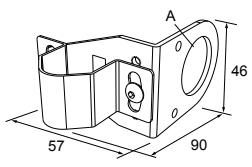



© Banner Engineering Corp. Alle Rechte vorbehalten.
www.bannerengineering.com

**SMB30SC**

- Drehwinkel mit 30-mm-Montagebohrung für Sensor
- Schwarzes, verstärktes Thermoplast-Polyester
- Halterung und Drehgelenk-Kleinteile aus Edelstahl liegen bei
- CAD-Dateien: DXF, PDF, IGS, STP

**Lochmittenabstand:** A = ø 50,8
**Lochgröße:** A = ø 7, B = ø 30

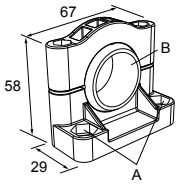


**SMBAMS30P**

- Flacher Montagewinkel der Bauform SMBAMS
- 30-mm-Bohrung zur Sensormontage
- Gelenkschlitze für 90°+-Drehung
- Edelstahl, Blechdicke 2,6 mm (12 ga), Güte 300er-Reihe
- CAD-Dateien: DXF, PDF, IGS, STP

**Lochmittenabstand:** A = 26, A zu B = 13
**Lochgröße:** A = 26,8 × 7, B = ø 6,5, C = ø 31

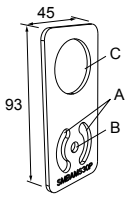


**SMBAMS30RA**

- Abgewinkelter Montagewinkel der Bauform SMBAMS
- 30-mm-Bohrung zur Sensormontage
- Gelenkschlitze für 90°+-Drehung
- Kaltgewalzter Stahl, Blechdicke 12 Gauge (2,6 mm)
- CAD-Dateien: DXF, PDF, IGS, STP

**Lochmittenabstand:** A = 26, A zu B = 13
**Lochgröße:** A = 26,8 × 7, B = ø 6,5, C = ø 31

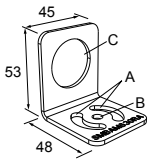


# Begrenzte Garantie von Banner Engineering Corp.

Banner Engineering Corp. garantiert für ein Jahr ab dem Datum der Auslieferung, dass ihre Produkte frei von Material- und Verarbeitungsmängeln sind. Banner Engineering Corp. repariert oder ersetzt ihre gefertigten Produkte kostenlos, wenn sich diese bei Rückgabe an das Werk innerhalb des Garantiezeitraums als mangelhaft erweisen. Diese Garantie gilt nicht für Schäden oder die Haftung aufgrund des unsachgemäßen Gebrauchs, Missbrauchs oder der unsachgemäßen Anwendung oder Installation von Produkten aus dem Hause Banner.

**DIESE BESCHRÄNKTE GARANTIE IST AUSSCHLIESSLICH UND ERSETZT SÄMTLICHE ANDEREN AUSDRÜCKLICHEN UND STILLSCHWEIGENDEN GARANTIEN (INSBESONDERE GARANTIEN ÜBER DIE MARKTTAUGLICHKEIT ODER DIE EIGNUNG FÜR EINEN BESTIMMTEN ZWECK), WOBEI NICHT MASSGEBLICH IST, OB DIESE IM ZUGE DES KAUFABSCHLUSSES, DER VERHANDLUNGEN ODER DES HANDELS AUSGESPROCHEN WURDEN.**

Diese Garantie ist ausschließlich und auf die Reparatur oder – im Ermessen von Banner Engineering Corp. – den Ersatz beschränkt. **IN KEINEM FALL HAFTET BANNER ENGINEERING CORP. GEGENÜBER DEM KÄUFER ODER EINER ANDEREN NATÜRLICHEN ODER JURISTISCHEN PERSON FÜR ZUSATZKOSTEN, AUFWENDUNGEN, VERLUSTE, GEWINNEINBUSSEN ODER BEILÄUFIG ENTSTANDENE SCHÄDEN, FOLGESCHÄDEN ODER BESONDERE SCHÄDEN, DIE SICH AUS PRODUKTMÄNGELN ODER AUS DEM GEBRAUCH ODER DER UNFÄHIGKEIT ZUM GEBRAUCH DES PRODUKTS ERGEBEN. DABEI IST NICHT MASSGEBLICH, OB DIESE IM RAHMEN DES VERTRAGS, DER GARANTIE, DER GESETZE, DURCH ZUWIDERHANDLUNG, STRENGE HAFTUNG, FAHRLÄSSIGKEIT ODER AUF ANDERE WEISE ENTSTANDEN SIND.**

Banner Engineering Corp. behält sich das Recht vor, die Bauart des Produkts ohne Verpflichtungen oder Haftung bezüglich eines zuvor von Banner Engineering Corp. hergestellten Produkts zu ändern, zu modifizieren oder zu verbessern. Jeglicher Missbrauch, unsachgemäße Gebrauch oder jegliche unsachgemäße Anwendung oder Installation dieses Produkts oder der Gebrauch des Produkts für persönliche Schutzanwendungen, wenn das Produkt als nicht für besagten Zweck gekennzeichnet ist, führt zum Erlöschen der Garantie. Jegliche Modifizierungen an diesem Produkt ohne vorherige ausdrückliche Genehmigung durch Banner Engineering Corp. führen zum Erlöschen der jeweiligen Produktgarantie. Alle in diesem Dokument veröffentlichten Spezifikationen können sich jederzeit ändern. Banner behält sich das Recht vor, die Produktspezifikationen jederzeit zu ändern oder die Dokumentation zu aktualisieren. Die Spezifikationen und Produktinformationen in englischer Sprache sind gegenüber den entsprechenden Angaben in einer anderen Sprache maßgeblich. Die neuesten Versionen aller Dokumentationen finden Sie unter www.bannerengineering.com.

Informationen zu Patenten finden Sie unter www.bannerengineering.com/patents.


© Banner Engineering Corp. Alle Rechte vorbehalten.