Serie VS8





Sensori miniaturizzati

- Installabile in spazi ridotti
- I modelli con luce laser rossa producono uno spot brillante e luminoso, per ottimizzare il rilevamento di oggetti di piccole dimensioni
- Grazie alla frequenza elevata, sono adatti all'uso anche in processi con elevate velocità di avanzamento
- Facilità d'uso con pulsante elettronico o ingresso remoto, per un rilevamento affidabile e preciso
- Disponibile nelle versioni con luce laser rossa, LED rosso e LED blu, per rispondere alle esigenze delle applicazioni più complesse
- ECOLAB e IP67

BANNER®

ПРОМЭЛЕКТРОНИКА/ sales@prom-elec.com

Presentazione della Serie VS8

Linea completa di sensori per il rilevamento di precisione di piccoli oggetti



Modalità emettitore/ricevitore

- Luce laser brillante per uno spot preciso che consente il rilevamento di oggetti di piccole dimensioni
- Ingresso Teach per regolare la soglia di commutazione in modo da ottimizzare il rilevamento di piccoli oggetti
- Elevata frequenza di commutazione per il rilevamento affidabile in applicazioni ad alta velocità
- Pulsante elettronico o ingresso remoto, per una facile programmazione
- Funzione di inibizione del raggio, utilizzabile a scopo di test, per verificare il corretto funzionamento di una coppia di sensori



A riflessione

- Disponibile con luce laser brillante per uno spot preciso che consente il rilevamento di oggetti di piccole dimensioni
- Modelli con LED a luce rossa per offrire una soluzione economica per il rilevamento di oggetti
- Adatti all'uso con numerosi catarifrangenti
- Pulsante elettronico o ingresso remoto, per una facile programmazione



Soppressione dello sfondo a campo regolabile e fisso

- Disponibile con luce laser brillante per uno spot preciso che consente il rilevamento di oggetti di piccole dimensioni
- Versione con LED blu, adatta all'uso con oggetti che assorbono le onde scure della luce oppure oggetti brillanti o lucidi
- Versione con LED rosso per consentire il rilevamento di oggetti a costi contenuti
- Rilevamento affidabile anche con oggetti altamente riflettenti sullo sfondo
- Disponibile nella versione con portata regolabile, per rispondere alle esigenze di diverse applicazioni con un singolo modello
- Modelli a portata fissa per assicurare facilità d'uso e risultati ripetibili

Formato miniaturizzato



In figura, riprodotto nella dimensione reale

Sistemi di montaggio standard del settore.

- Distanza di 15 mm tra i fori di fissaggio
- L'opzione per incastro a "coda di rondine" consente una rotazione/ribaltamento di ±10° del sensore, anche se installato in spazi ristretti



Spot del raggio ultraridotto

- Rilevamento affidabile di oggetti di soli 0.5 mm di diametro a una distanza di 70 mm (modelli con luce laser a campo regolabile e con funzione di soppressione dello sfondo a distanza fissa)

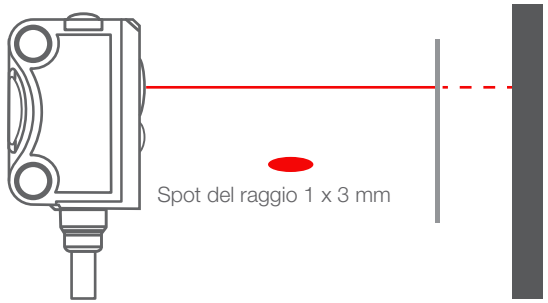

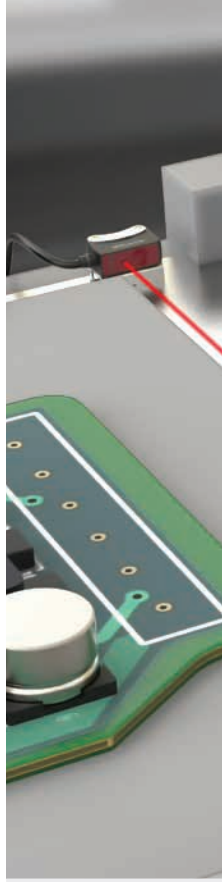



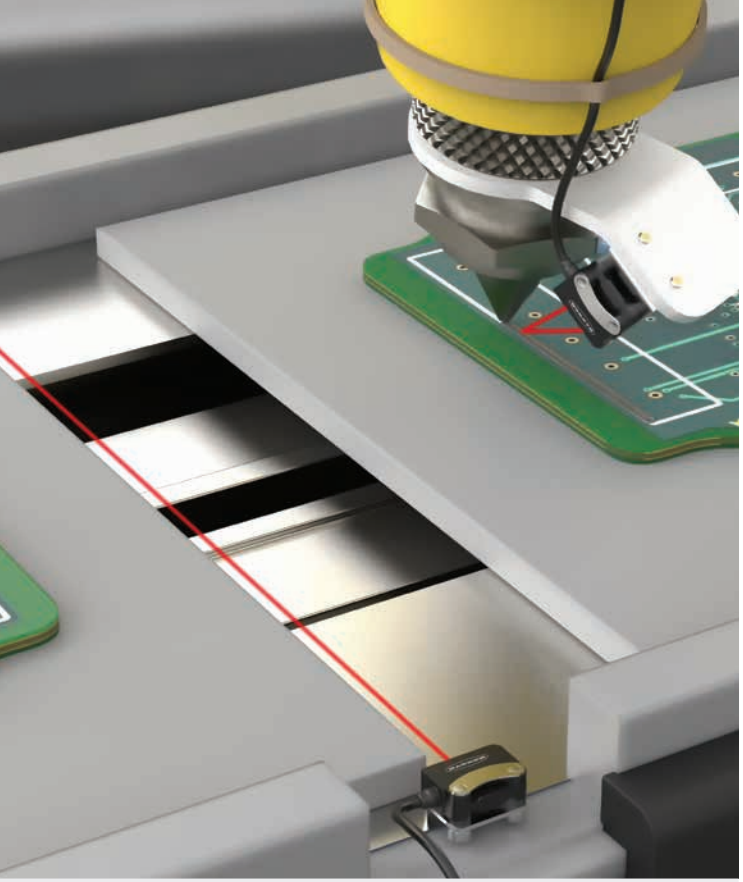



Emettitore /ricevitore

Modello	Modalità di rilevamento	Portata	Uscita	Connessione
VS8LEJ	Emettitore a luce laser rossa con funzione di inibizione del raggio	0 m - 3 m (0 in - 9.8 ft)	—	Cavo in PUR da 2 m (6,5 ft), 4 conduttori, non terminato
VS8LEJQ	Emettitore a luce laser rossa con funzione di inibizione del raggio	0 m - 3 m (0 in - 9.8 ft)	—	Cavo in PVC da 200 mm (7,8 in) con connettore a sgancio rapido (QD) a 4 pin M8/stile Pico maschio
VS8EAPR **VS8EANR**	Ricevitore	0 m - 3 m (0 in - 9.8 ft)	PNP NPN	Cavo in PUR da 2 m (6,5 ft), 4 conduttori, non terminato
VS8EAPRQ **VS8EANRQ**	Ricevitore	0 m - 3 m (0 in - 9.8 ft)	PNP NPN	Cavo in PVC da 200 mm (7,8 in) con connettore a sgancio rapido (QD) a 4 pin M8/stile Pico maschio

Riflessione

Modello	Modalità di rilevamento	Portata	Uscita	Connessione
VS8EAPLP **VS8EANLP**	LED rosso Modalità a riflessione	0,1 m - 1,6 m (3.9 in - 62.9 in) con BRT-2X2	PNP NPN	Cavo in PUR da 2 m (6,5 ft), 4 conduttori, non terminato
VS8EAPLPQ **VS8EANLPQ**	LED rosso Modalità a riflessione	0,1 m - 1,6 m (3.9 in - 62.9 in) con BRT-2X2	PNP NPN	Cavo in PVC da 200 mm (7,8 in) con connettore a sgancio rapido (QD) a 4 pin M8/stile Pico maschio
VS8EAPLLP **VS8EANLLP**	Luce laser rossa Modalità a riflessione	0,1 m - 2 m (3.9 in - 78.7 in) con BRT-51X51BM	PNP NPN	Cavo in PUR da 2 m (6,5 ft), 4 conduttori, non terminato
VS8EAPLLPQ **VS8EANLLPQ**	Luce laser rossa Modalità a riflessione	0,1 m - 2 m (3.9 in - 78.7 in) con BRT-51X51BM	PNP NPN	Cavo in PVC da 200 mm (7,8 in) con connettore a sgancio rapido (QD) a 4 pin M8/stile Pico maschio

Soppressione dello sfondo

Modello	Modalità di rilevamento	Portata	Uscita	Connessione
VS8EAPAF70* **VS8EANAF70***	LED rosso, soppressione dello sfondo a campo regolabile	5 - 70 mm (0.20 - 2.75 in)	PNP NPN	Cavo in PUR da 2 m (6,5 ft), 4 conduttori, non terminato
VS8EAPLAF70* **VS8EANLAF70***	Luce laser rossa, soppressione dello sfondo a campo regolabile	6 - 70 mm (0.24 - 2.75 in)	PNP NPN	Cavo in PUR da 2 m (6,5 ft), 4 conduttori, non terminato
VS8APFF30B** **VS8ANFF30B****	LED blu, campo fisso 30 mm soppressione dello sfondo	2 - 30 mm (0.08 - 1.18 in)	PNP NPN	Cavo in PUR da 2 m (6,5 ft), 4 conduttori, non terminato
VS8APFF15** **VS8ANFF15****	LED rosso, campo fisso 15 mm soppressione dello sfondo	2 - 15 mm (0.08 - 0.59 in)	PNP NPN	Cavo in PUR da 2 m (6,5 ft), 4 conduttori, non terminato
VS8APFF30** **VS8ANFF30****	LED rosso, campo fisso 30 mm soppressione dello sfondo	2 mm - 30 mm (0.08 - 1.18 in)	PNP NPN	Cavo in PUR da 2 m (6,5 ft), 4 conduttori, non terminato
VS8APFF50** **VS8ANFF50****	LED rosso, campo fisso 50 mm soppressione dello sfondo	2 mm - 50 mm (0.08 - 1.97 in)	PNP NPN	Cavo in PUR da 2 m (6,5 ft), 4 conduttori, non terminato

* Per ordinare il modello con cavo in PUR da 200 mm (7.8 in) con 4 conduttori, connettore M8/stile Pico, aggiungere il suffisso "Q" al codice del modello.
Ad esempio, VS8EAPAF70Q. Disponibile solo per i modelli AF e LAF.
Per ordinare il modello con cavo in PUR da 200 mm (7.8 in) con 4 conduttori, connettore M12/tipo europeo, aggiungere il suffisso "Q5" al codice del modello.
Ad esempio, VS8EAPAF70Q5. Disponibile solo per i modelli AF e LAF.

** Per ordinare il modello con cavo in PUR da 200 mm (7.8 in) con 3 conduttori, connettore M8/stile Pico, aggiungere il suffisso "Q3" al codice del modello.
Ad esempio, VS8APFF15Q3. Disponibile solo per i modelli FF.

Serie VS8

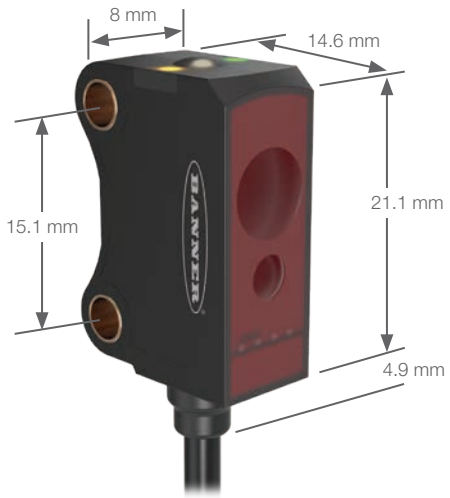

Tensione di alimentazione	Modelli a LED: 10 Vcc - 30 Vcc (ondulazione max. 10%) a meno di 20 mA, escluso il carico Modelli con luce laser: 10 Vcc - 30 Vcc (ondulazione max. 10%) a meno di 12 mA, escluso il carico
Circuito protezione alimentazione	Protetto contro la polarità inversa e il cortocircuito
Configurazione dell'uscita	Modelli a riflessione e soppressione dello sfondo: PNP o NPN singolo sul pin 4 (filo nero) con ingresso remoto sul pino 2 (filo bianco) Solo ricevitori in modalità emettitore/ricevitore: PNP o NPN singolo sul pin 4 (filonero) con ingresso remoto sul pin 2 (filo bianco)
Tempo di risposta dell'uscita	500 µs
Potenza dell'uscita	50 mA
Materiale	Custodia, cavo: PUR Lato anteriore: PMMA
Grado di protezione	IEC IP67
Classificazione del laser	Tutti i modelli: Classe 1 Modelli con LED blu: Gruppo di Rischio 2
Condizioni di esercizio	Modelli a LED: –20 °C - +60 °C (–4 °F - +140 °F) Modelli con luce laser: –20 °C - +50 °C (–4 °F - +122 °F) Temperatura di esercizio UL: –20 °C - +30 °C (–4 °F - +86 °F)
Certificazioni	

Accessori



SMBVS8DT
Rotazione ±10°



SMBVS8RA
Angolo retto



Catarifrangenti per luce LED	Catarifrangenti per luce laser
BRT-10BM	BRT-TVAG2x2
BRT-40x18A	BRT-35x35BM



Connettore M12, 4 pin
Modelli con connettore assiale

MQDC-406
2 m (6.5')
MQDC-415
5 m (15')
MQDC-430
9 m (30')
MQDC-450
15 m (50')



In figura, modelli con connettore diritto M8
Per i modelli con uscita ottica a 90°, sostituire "G" con "W" (esempio, PKW4M-2)

3 pin	4 pin
PKG3M-2 2 m (6.5')	**PKG4M-2** 2 m (6.5')
PKG3M-5 5 m (15')	**PKG4M-5** 5 m (15')
PKG3M-9 9 m (30')	**PKG4M-9** 9 m (30')

IT 189696
© 2018 Banner Engineering Corp. Minneapolis, MN USA