Séparateur d’alimentation M12 R50 – Câble traversant codé L avec connecteurs d’alimentation codés A à faible intensité

Caractéristiques



- Passez d’une alimentation codée L à haute intensité (16 A) à une alimentation codée A à plus faible intensité (4 A).
- Alimentez un dispositif à faible puissance à l’aide d’un câble codé L à haute intensité via un séparateur codé A.
- Une seule alimentation haute intensité suffit.

Modèles

Modèle	Boîtier	Connectique de l'alimentation	Connecteurs d'alimentation	Câblage
R50-M12LM5-M12LF5-2M12F5-P13	Boîtier de raccordement moulé à 4 ports	1 x connecteur mâle M12 codé L 1 x connecteur femelle M12 codé L	2 x connecteurs femelles M12 codés A	Distribution d’alimentation V+, V−

Câblage

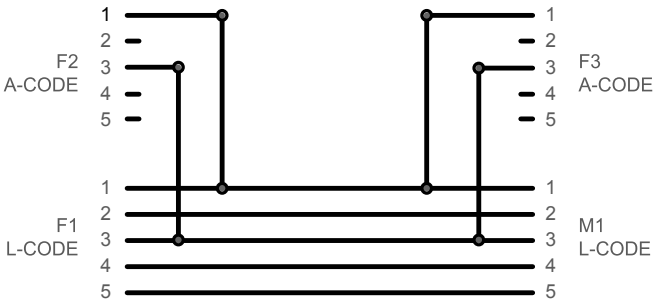

Spécifications

Tension d'entrée (puissance)
63 Vcc

Intensité pour codage A
4 A

Intensité pour codage L
16 A

Construction
Matériau du raccord : laiton nickelé
Corps du boîtier : TPU noir

Indices de protection
IP65, IP67, IP68

Conditions d'utilisation
−40° à +70 °C
Humidité relative max. de 90% à +70 °C (sans condensation)
Température de stockage: −40° à +80 °C

Certifications

Banner Engineering BV
Park Lane, Culliganlaan 2F bus 3
1831 Diegem, BELGIUM

© Banner Engineering Corp. Tous droits réservés.
www.bannerengineering.com

ПРОМЭЛЕКТРОНИКА/ sales@prom-elec.com

Dimensions

Toutes les mesures sont indiquées en millimètres, sauf indication contraire. Les mesures fournies sont susceptibles d'être modifiées.

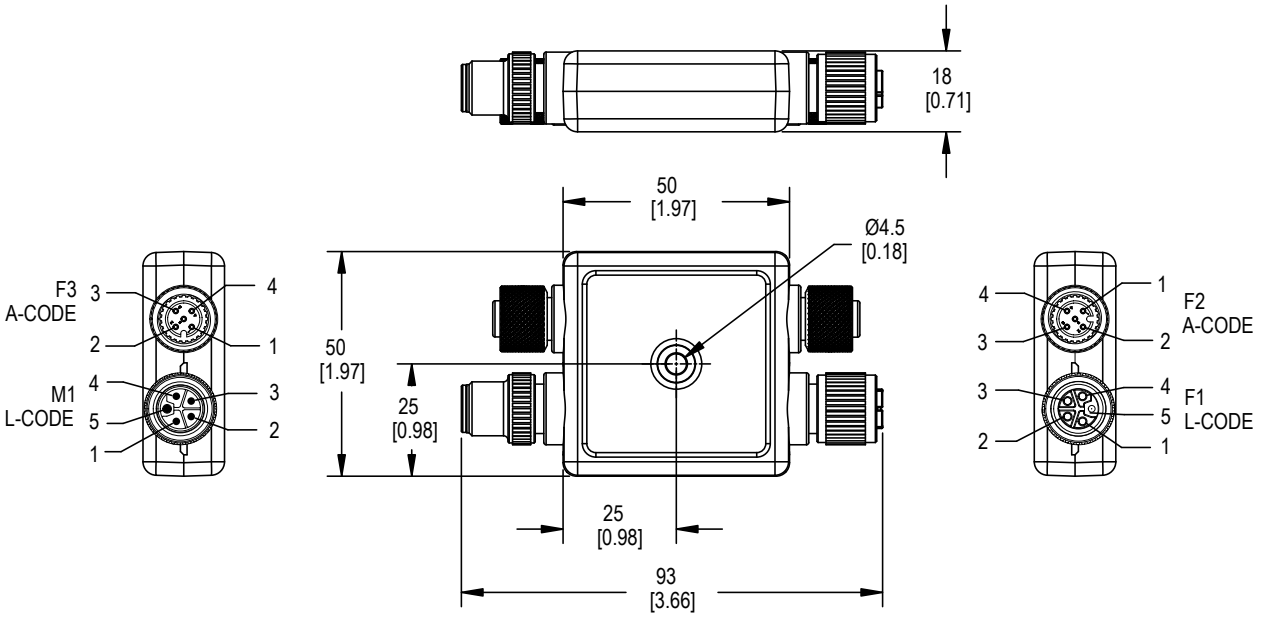

Accessoires

Câbles

Câbles femelles M12 à 4 broches — à un seul raccord				
Modèle	**Longueur**	**Dimensions (mm)**	**Brochage (femelle)**	
BC-M12F4-22-1	1 m	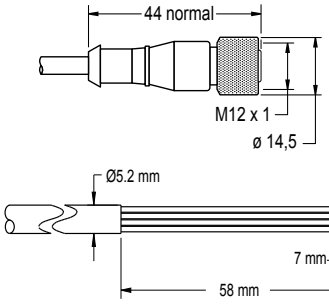	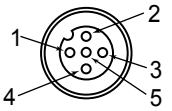	1 = marron 2 = blanc 3 = bleu 4 = noir 5 = inutilisé
BC-M12F4-22-2	2 m			
BC-M12F4-22-5	5 m			
BC-M12F4-22-8	8 m			
BC-M12F4-22-10	10 m			
BC-M12F4-22-15	15 m			
BC-M12F4-22-20	20 m			
BC-M12F4-22-25	25 m			
BC-M12F4-22-30	30 m			

Câbles femelles M12/mâles M12 codés A à 4 broches — à double raccord				
Modèle	**Longueur**	**Dimensions (mm)**	**Brochage**	
BC-M12F4-M12M4-22-1	1 m	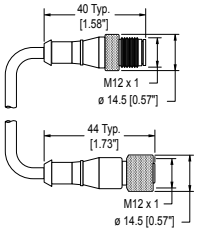	Femelle 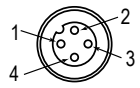 Mâle 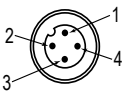	1 = marron 2 = blanc 3 = bleu 4 = noir
BC-M12F4-M12M4-22-2	2 m			
BC-M12F4-M12M4-22-3	3 m			
BC-M12F4-M12M4-22-4	4 m			
BC-M12F4-M12M4-22-5	5 m			
BC-M12F4-M12M4-22-10	10 m			
BC-M12F4-M12M4-22-15	15 m			

© Banner Engineering Corp. Tous droits réservés.
www.bannerengineering.com

Câbles femelles M12 à 5 broches codés L — à un seul raccord				
Modèle	**Longueur**	**Dimensions (mm)**	**Brochage (femelle)**	
BCP-M12LF5-14-1	1 m	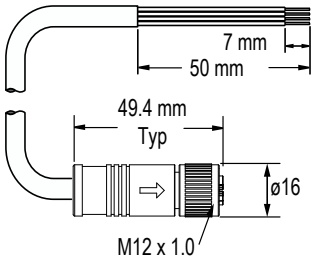	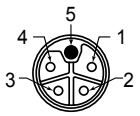	1 = marron 2 = blanc 3 = bleu 4 = noir 5 = jaune/vert Coque = tresse
BCP-M12LF5-14-2	2 m			
BCP-M12LF5-14-5	5 m			
BCP-M12LF5-14-10	10 m			
BCP-M12LF5-14-15	15 m			
BCP-M12LF5-14-20	20 m			

Câbles mâles M12 à 5 broches codés L — à un seul raccord				
Modèle	**Longueur**	**Dimensions (mm)**	**Brochage (mâle)**	
BCP-M12LM5-14-1	1 m	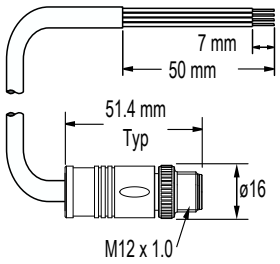	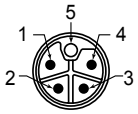	1 = marron 2 = blanc 3 = bleu 4 = noir 5 = jaune/vert Coque = tresse
BCP-M12LM5-14-2	2 m			
BCP-M12LM5-14-5	5 m			
BCP-M12LM5-14-10	10 m			
BCP-M12LM5-14-15	15 m			
BCP-M12LM5-14-20	20 m			

Câbles femelles M12/mâles M12 à 5 broches codés L — à double raccord				
Modèle	**Longueur**	**Dimensions (mm)**	**Brochage (femelle)**	**Brochage (mâle)**
BCP-M12LF5-M12LM5-14-1	1 m	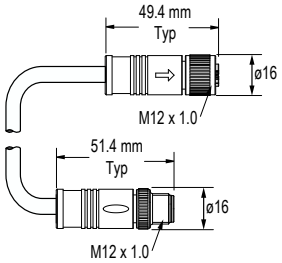	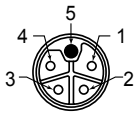 1 = marron 2 = blanc 3 = bleu 4 = noir 5 = jaune/vert Coque = tresse	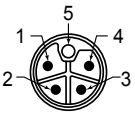 1 = marron 2 = blanc 3 = bleu 4 = noir 5 = jaune/vert Coque = tresse
BCP-M12LF5-M12LM5-14-2	2 m			
BCP-M12LF5-M12LM5-14-5	5 m			
BCP-M12LF5-M12LM5-14-10	10 m			
BCP-M12LF5-M12LM5-14-15	15 m			
BCP-M12LF5-M12LM5-14-20	20 m			

Assistance et maintenance du produit

Nettoyer avec un détergent doux et de l'eau tiède

Nettoyez le dispositif à l'aide d'un chiffon doux imbibé d'eau tiède additionnée de détergent doux. N'utiliser aucun autre produit chimique de nettoyage.

Réparations

Pour plus d'informations sur le dépannage du produit, contactez Banner Engineering. **Ne tentez pas de réparer ce dispositif Banner. Il ne contient aucun composant ou pièce qui puisse être remplacé sur place.** Si un ingénieur de Banner conclut que le dispositif ou l'une de ses pièces ou composants est défectueux, il vous informera de la procédure à suivre pour le retour des produits (RMA).

> **Important :** Si vous devez retourner le dispositif, emballez-le avec soin. Les dégâts occasionnés pendant le transport de retour ne sont pas couverts par la garantie.

Nous contacter

Le siège de Banner Engineering Corp. est situé à l'adresse suivante : 9714 Tenth Avenue North | Plymouth, MN 55441, États-Unis | Téléphone : + 1 888 373 6767

Pour consulter la liste des bureaux et des représentants locaux dans le monde, rendez-vous sur le site www.bannerengineering.com.

Garantie limitée de Banner Engineering Corp.

Banner Engineering Corp. garantit ses produits contre tout défaut lié aux matériaux et à la main d'œuvre pendant une durée de 1 an à compter de la date de livraison. Banner Engineering Corp. s'engage à réparer ou à remplacer, gratuitement, tout produit défectueux, de sa fabrication, renvoyé à l'usine durant la période de garantie. La garantie ne couvre en aucun cas les dommages résultant d'une utilisation ou d'une installation inappropriée, abusive ou incorrecte du produit Banner.

© Banner Engineering Corp. Tous droits réservés.
www.bannerengineering.com

CETTE GARANTIE LIMITÉE EST EXCLUSIVE ET PRÉVAUT SUR TOUTES LES AUTRES GARANTIES, EXPRESSES OU IMPLICITES (Y COMPRIS, MAIS SANS S'Y LIMITER, TOUTE GARANTIE DE QUALITÉ MARCHANDE OU D'ADÉQUATION À UN USAGE PARTICULIER), QUE CE SOIT DANS LE CADRE DE PERFORMANCES, DE TRANSACTIONS OU D'USAGES DE COMMERCE.

Cette garantie est exclusive et limitée à la réparation ou, à la discrétion de Banner Engineering Corp., au remplacement. **EN AUCUNE CIRCONSTANCE, BANNER ENGINEERING CORP. NE SERA TENU RESPONSABLE VIS-À-VIS DE L'ACHETEUR OU TOUTE AUTRE PERSONNE OU ENTITÉ, DES COÛTS SUPPLÉMENTAIRES, FRAIS, PERTES, PERTE DE BÉNÉFICES, DOMMAGES CONSÉCUTIFS, SPÉCIAUX OU ACCESSOIRES RÉSULTANT D'UN DÉFAUT OU DE L'UTILISATION OU DE L'INCAPACITÉ À UTILISER LE PRODUIT, EN VERTU DE TOUTE THÉORIE DE RESPONSABILITÉ DÉCOULANT DU CONTRAT OU DE LA GARANTIE, DE LA RESPONSABILITÉ JURIDIQUE, DÉLICTUELLE OU STRICTE, DE NÉGLIGENCE OU AUTRE.**

Banner Engineering Corp. se réserve le droit de modifier ou d'améliorer la conception du produit sans être soumis à une quelconque obligation ou responsabilité liée à des produits précédemment fabriqués par Banner Engineering Corp. Toute installation inappropriée, utilisation inadaptée ou abusive de ce produit, mais aussi une utilisation du produit aux fins de protection personnelle alors que le produit n'a pas été conçu à cet effet, entraîneront l'annulation de la garantie du produit. Toute modification apportée à ce produit sans l'autorisation expresse de Banner Engineering annule les garanties du produit. Toutes les spécifications publiées dans ce document sont susceptibles d'être modifiées. Banner se réserve le droit de modifier à tout moment les spécifications du produit ou la documentation. En cas de différences entre les spécifications et les informations produits publiées en anglais et dans une autre langue, la version anglaise prévaut. Pour obtenir la dernière version d'un document, rendez-vous sur notre site : www.bannerengineering.com.

Pour des informations sur les brevets, voir la page www.bannerengineering.com/patents.

© Banner Engineering Corp. Tous droits réservés.
www.bannerengineering.com